Napęd podświetlany z guzikiem krytym KL/AKL

Budowa symbolu zamówieniowego

ST22- [ ][ ]

Kolor
- **C** czerwony
- **G** żółty
- **Z** zielony
- **N** niebieski
- **B** biały

Rodzaj przycisku
- **KL** o samoczynnym powrocie
- **AKL** bez samoczynnego powrotu

Schematy

(KL) 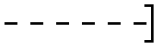

(AKL) 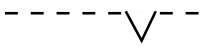

Dane techniczne

Masa napędu	12,5 g
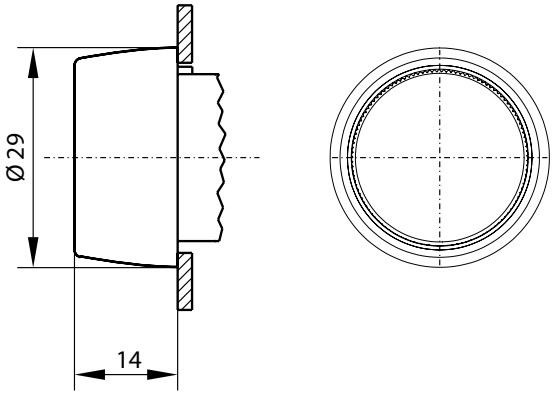
Wymiary