WR-73/1/0,5

DANE TECHNICZNE

Anodowanie	10 kolorów
Wykończenie	szlifowane aluminium
Pakowanie	włóknina polipropylenowa
CE	wysięgnik ze słupem stanowi zestaw - dla wysięgników obowiązuje Deklaracja Właściwości Użytkowych słupa na którym są montowane
Ślad węglowy	7.82 kg

CO_2
Ślad węglowy
(kg ekwiwalentu CO_2)
7.82 kg

CE | Al | 10 | RAL

TABELA WARIANTÓW

Kod	Nazwa	Przeznaczenie	Ilość ramion	Objętość jednostkowa	Powierzchnia boczna	Średnica montażowa oprawy	Waga netto
472731/C...	WR-73/1/0,5	słupy aluminiowe z zakończeniem ø60x180	1	0.011 m³	0.068 m²	ø42 mm	2.1 kg

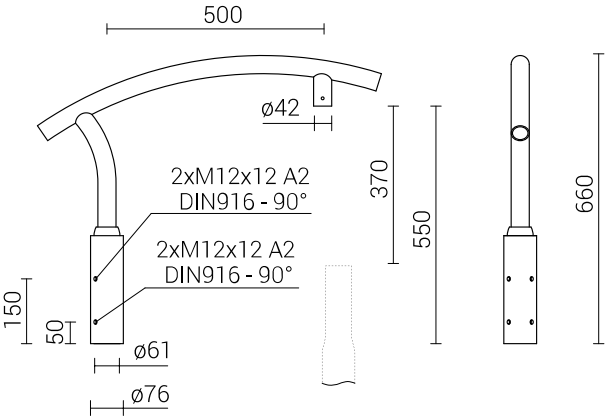

Zakład Produkcji Sprzętu Oświetleniowego „ROSA” Sp. z o.o.
43-109 Tychy, ul. Strefowa 1 tel. +48 32 73 88 901
www.rosa.pl