OFsp **Ref. 16940**

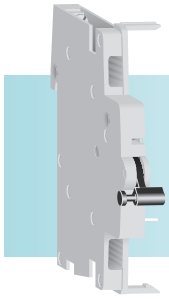

Schneider Electric

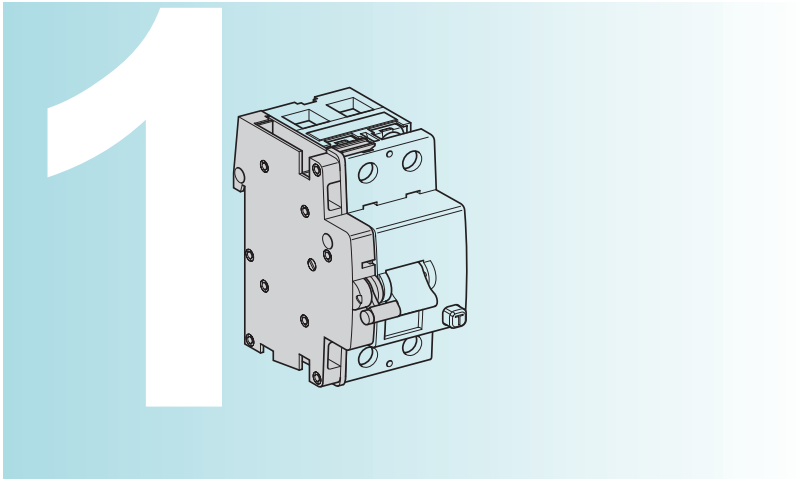

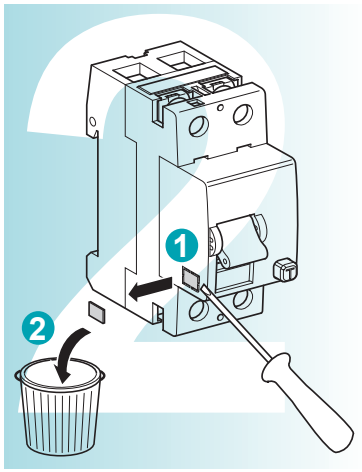

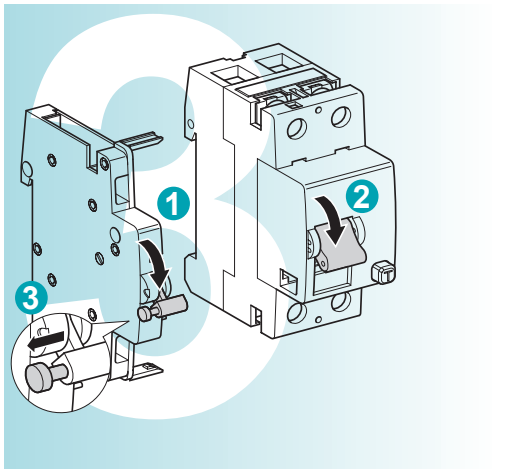

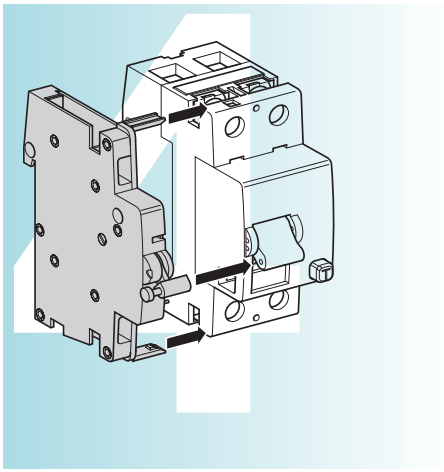

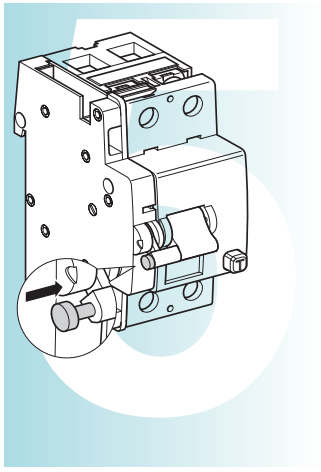

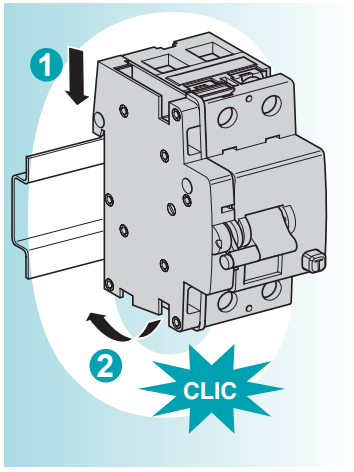

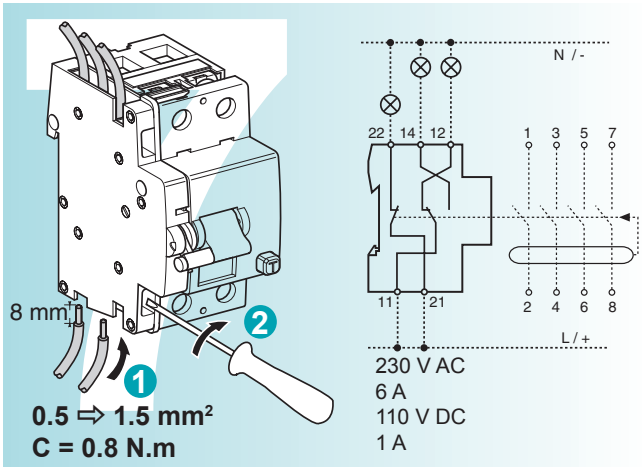

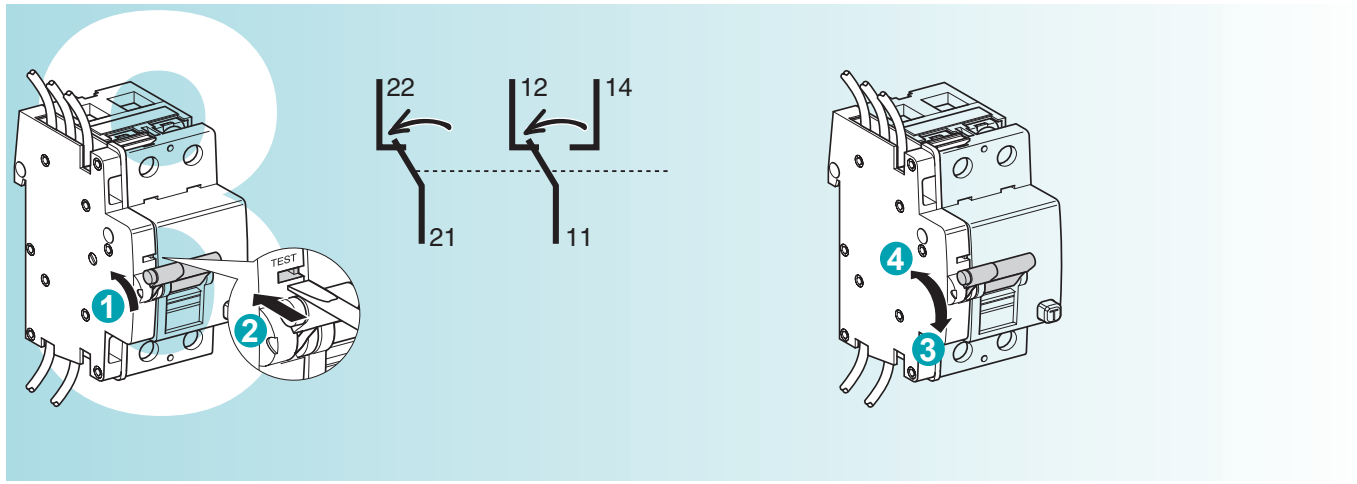

3534548-00_01 (06/2008)

Réalisation : SEDOC 04 76 18 04 11

Schneider Electric Industries SAS
89 boulevard Franklin Roosevelt
F-92505 Rueil Malmaison (France) Cedex
tel : +33 (0)1 41 29 85 00

http://www.schneider-electric.com

Ce produit doit être installé, raccordé et utilisé en respectant les normes et/ou les règlements d'installation en vigueur.
En raison de l'évolution des normes et du matériel, les caractéristiques et cotes d'encombrement données ne nous engagent qu'après confirmation par nos services.

This product must be installed, connected and used in compliance with prevailing standards and/or installation regulations.
As standards, specifications and designs develop from time to time, always ask for confirmation of the information given in this publication.