Maßskizze / *dimensional drawing*

Benennung: **Wandgerätestecker IP67**

description: **Wall mounted plug IP67**

Teilenummer / *part number:* **5132-*k, 5142-*k, 5152-*k, 5172-*kv, 5232-*k, 5242-*k, 5252-*k, 5272-*kv, 77152-*k, 77242-*k, 77252-*k**

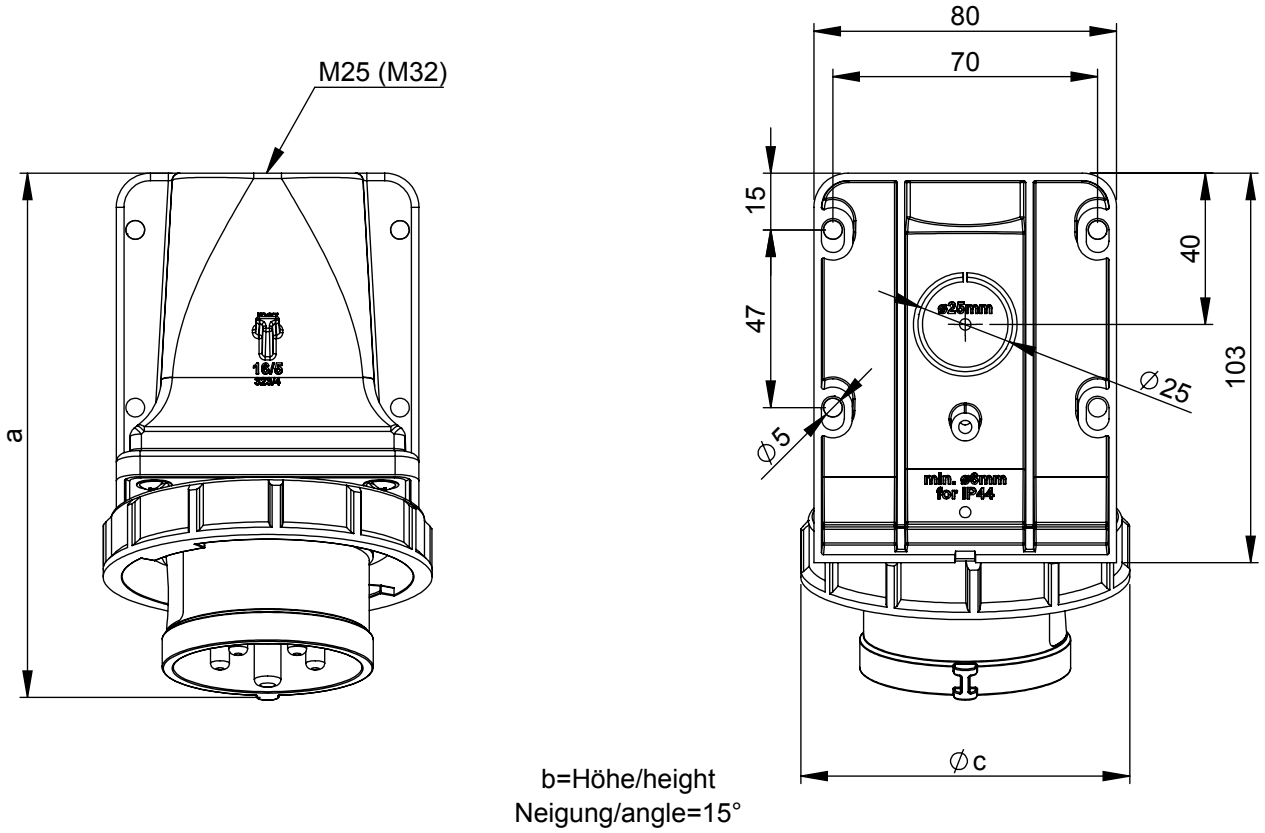

Ampere	16				32			
Pole	3	4	5	7	3	4	5	7
a [mm]	136	138	140	140	150	153	152	152
b [mm]	**99**	**94**	**100**	**100**	**104**	**104**	**102**	**102**
c [mm]	71	79	87	87	93	93	102	102
M [mm]	**25**	**25**	**25**	**25**	**25**	**25**	**25**	**25**

Erstellt / *drawed:* **MU/21.03.2018** Maßstab / scale: **1:2**

© PC Electric GesmbH / Diesseits 145 / 4973 St. Martin im Innkreis / Austria