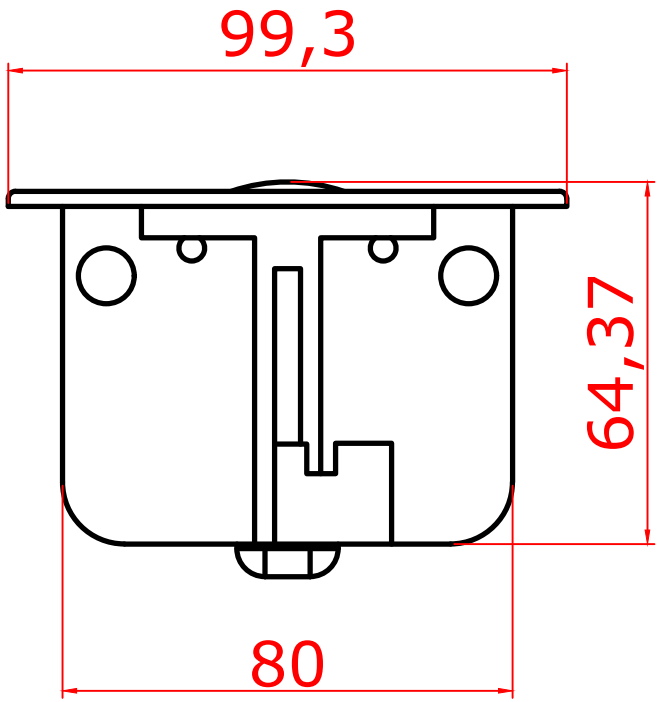
99,3
64,37
80