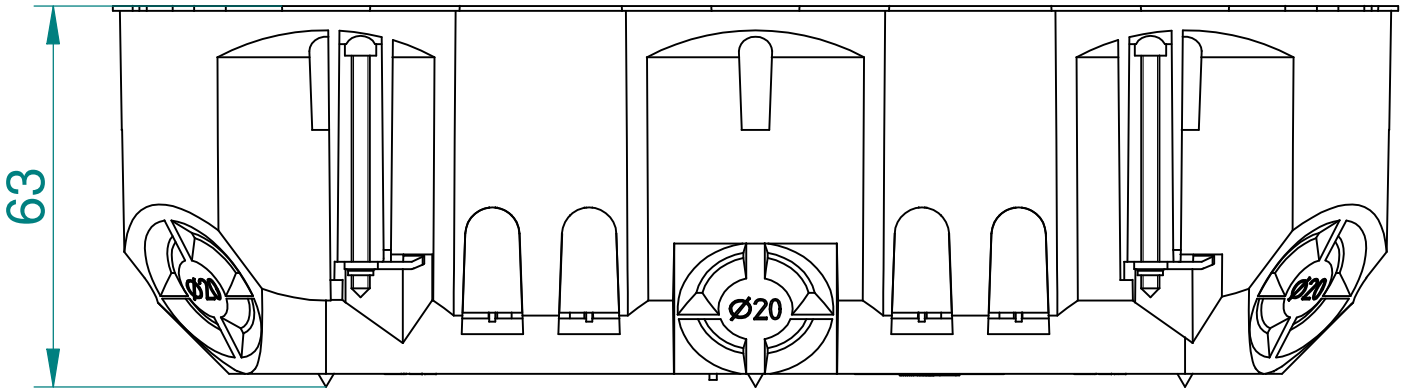
63
Ø20
Ø20
Ø20

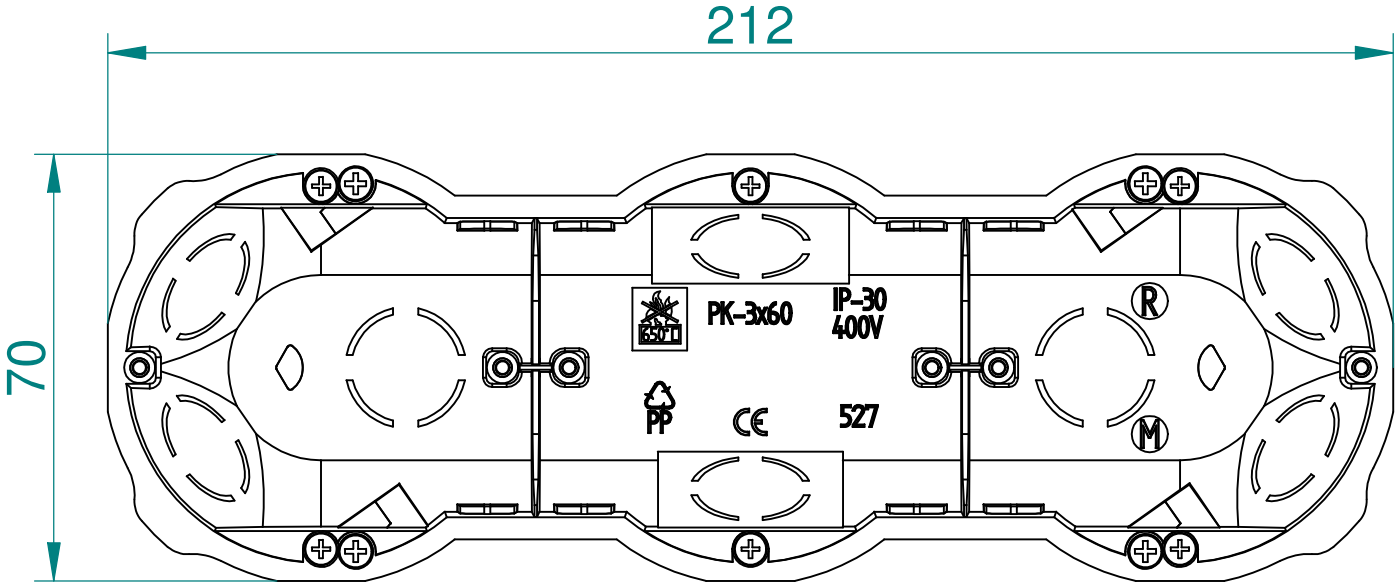
212
70
PK-3x60
IP-30
400V
PP
CE
527
R
M