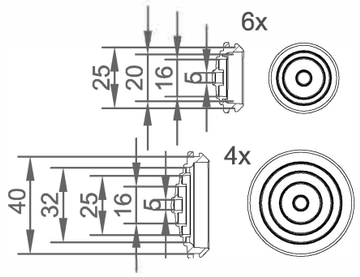

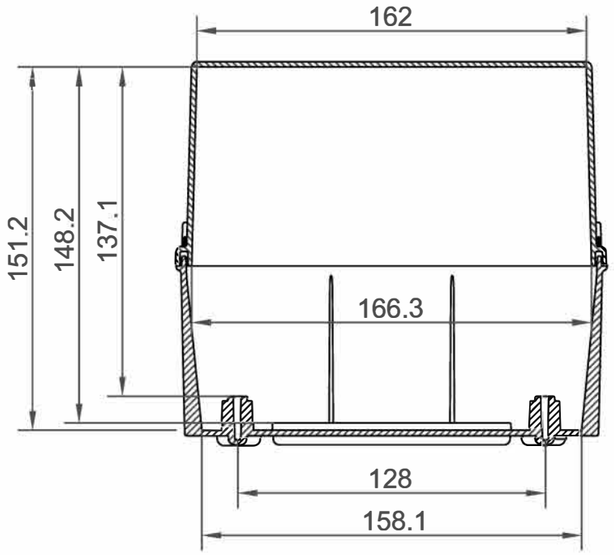

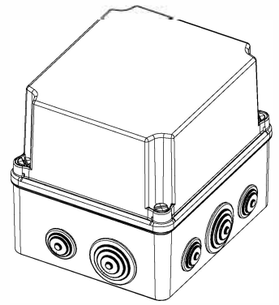

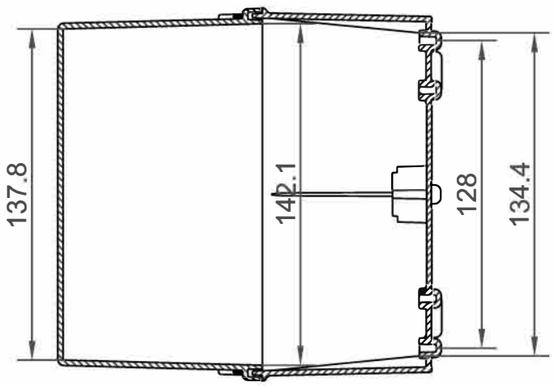

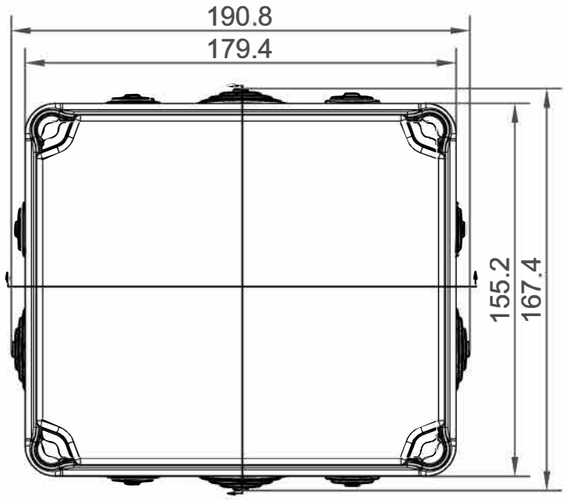

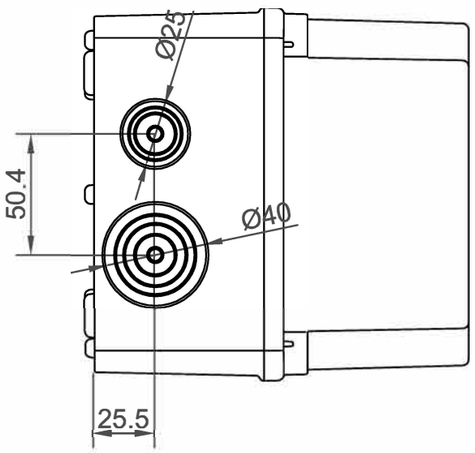

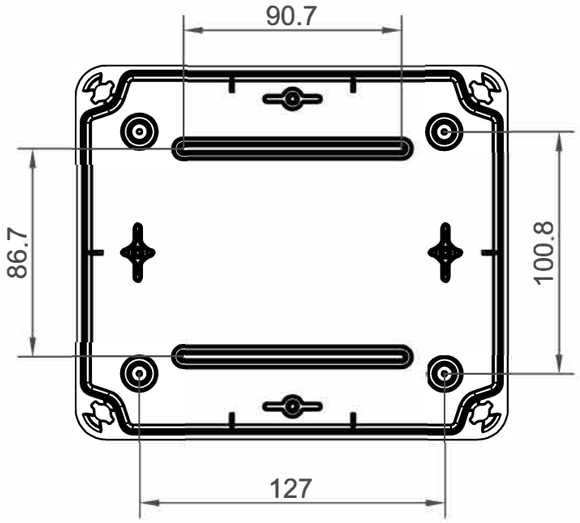

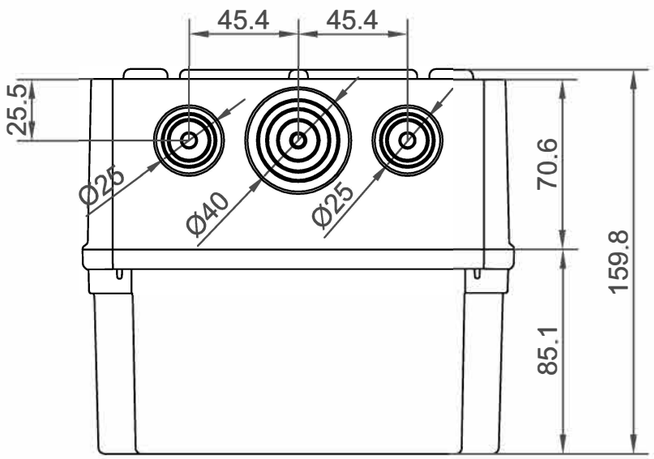

Queda terminantemente prohibida la reproducción o divulgación, total o parcial, de este plano sin previa autorización por escrito de IDE Electric S.L.
Total or partial reproduction or disclosure of this document is strictly forbidden without the prior written aproval of IDE Electric S.L.