PL

URBINO LED S

220-240V
50/60 Hz

LED

IP 66

IK 10

130772.5L142.100
URBINO LED S ED 16W 1900lm 2700K IP66 O10 - do dróg miejskich i gminnych szary II

Zoptymalizowana pod względem funkcjonalnym nowoczesna oprawa LED, która w sposób odpowiedzialny środowiskowo dopełnia rodzinę opraw URBINO LED o rozwiązania dla niższych punktów mocowo-strumieniowych. **Spełnia wymagania projektu Rozświetlamy Polskę***.

- Możliwość sterowania natężeniem oświetlenia
- Nowoczesny design
- Prosty jednoosobowy montaż
- Niezawodność

Zastrzegamy sobie prawo zmian konstrukcyjnych w oprawach oświetleniowych

PL

URBINO LED S

Dane mechaniczne

Montaż
na słupie ø40-60mm, na wysięgniku ø40-60mm

Kolor oprawy
szary

Zakres temperatury pracy [°C]
-40 ... +55

RAL
7035

Obudowa
aluminium wtryskiwane wysokociśnieniowo

Powierzchnia boczna eksponowana na wiatr
0.035 m²

Typ
Optyka O10

Klasa korozyjności
C4

Dane elektryczne

Przyłącze elektryczne
przewód max 2x2,5 mm²

Zasilanie
220-240V 50/60Hz

Zawiera źródło światła
tak

Moc oprawy [W]
16

Prąd wyjściowy [mA]
200

Rodzaj osprzętu
ED

Źródło światła
LED

Maksymalna ilość opraw w obwodzie dla bezpiecznika 10A (B)
8

Maksymalna ilość opraw w obwodzie dla bezpiecznika 16A (B)
12

Maksymalna ilość opraw w obwodzie dla bezpiecznika 25A (B)
20

Dane optyczne

Sposób świecenia
bezpośredni

Typ optyki
O10 - do dróg miejskich i gminnych

Klosz
szyba hartowana

Temperatura barwowa [K]
2700

CRI/Ra
>70

Kroki MacAdama
3

ULOR / DLOR
0% / 100%

Strumień oprawy [lm]
1900

Skuteczność [lm/W]
119

Grupa ryzyka fotobiologicznego
RG1

SVM
0,025

PstLM
0,377

Ilość diod LED
24

DarkSky
tak

Dane ogólne

Wyposażenie dodatkowe
oprawa z uchwytem do montażu na słupie ø76mm (rozszerzenie indeksu: .829), oprawa z uchwytem regulowanym ø60mm z zakresem regulacji od -110° do +55°/-20° do +145° (rozszerzenie indeksu: .867), oprawa z uchwytem regulowanym ø76mm z zakresem regulacji od -110° do +55°/-20° do +145° (rozszerzenie indeksu: .876), podwójne złącze Zhaga pod kontroler IoT i czujnik ruchu (rozszerzenie indeksu: .875)

Informacje dodatkowe
Regulacja pochylenia: -15° do +15° (co 5°), CRI/Ra >70; oprawa w wersji standardowej posiada odporność korozyjną zgodną z klasą C4

Dostępne na zamówienie
DALI, DIM 1..10V, złącze nożowe, zabezpieczenie przeciwprzepięciowe 10kV, CLO, NTC, złącze NEMA, złącze ZHAGA, wersja o podwyższonej odporności korozyjnej zgodna z klasą C5-M, przedłużenie gwarancji do 10 lat

Uwagi
słup ani wysięgnik nie stanowią części oprawy

Żywotność L90B10
100 000 h

Gwarancja
5 lat

W celu zastosowania oprawy w środowisku agresywnym, np. o zwiększonym stężeniu siarki, soli lub innych substancji agresywnych, wymagana jest konsultacja z Wydziałem Technicznego Przygotowania Produkcji LUG.
Tolerancja strumienia świetlnego +/- 10%.
Tolerancja mocy +/- 5%.
Strumień światła, rozkład natężenia światła i wydajność świetlna zostały zbadane według normy EN ISO 17025:2005 dla serii norm EN13032 oraz normy LM-79.
Aktualne dane produktu oraz Ogólne Warunki Gwarancji dostępne na naszej stronie www.lug.com.pl
Szczegółowe informacje o strumieniach i mocach dla poszczególnych indeksów wskazane są na karcie katalogowej produktu.
Parametry w karcie katalogowej podawane są dla Ta=25°C.
Podane zakresy temperatur pracy dotyczą wyłącznie opraw stosowanych w środowisku zewnętrznym.
Tolerancja temperatury barwowej +/- 5%.

Zastrzegamy sobie prawo zmian konstrukcyjnych w oprawach oświetleniowych

PL

URBINO LED S

Wymiary

Wymiary [mm] LxWxH	Ilość na palecie	Ilość w opakowaniu	Masa netto [kg]
470x200x100	60	1	4.45

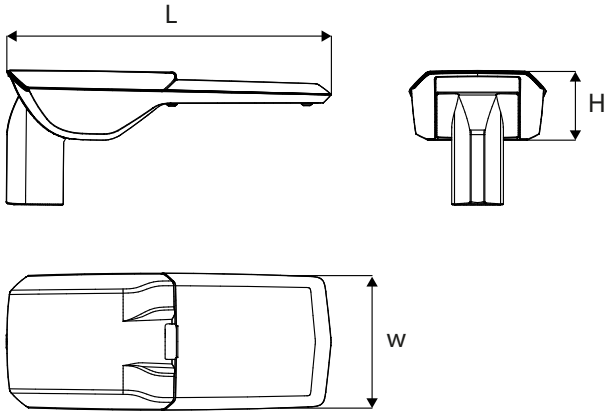

Akcesoria

150170.01409 — Uniwersalny uchwyt do masztów stadionowych ⌀60mm

770020.001 — Kontroler eBLOC-N - Komunikacja Thread

770020.002 — Kontroler eBLOC-N - Komunikacja Thread + lokalizacja GNSS

770020.004 — Kontroler eBLOC-N - Komunikacja LTE Cat M1/2G + lokalizacja GNSS

770030.001 — Kontroler eBLOC-Z - Komunikacja Thread

770030.002 — Kontroler eBLOC-Z - Komunikacja Thread + lokalizacja GNSS

770030.004 — Kontroler eBLOC-Z - Komunikacja LTE Cat M1/2G + lokalizacja GNSS

790013.101 — HUBIoT-1 Global na słup

790013.102 — HUBIoT-1 Global natynkowy

790013.103 — HUBIoT-1 Global na słup Ethernet

790013.104 — HUBIoT-1 Global natynkowy Ethernet

Zastrzegamy sobie prawo zmian konstrukcyjnych w oprawach oświetleniowych

PL

URBINO LED S

Krzywe światłości

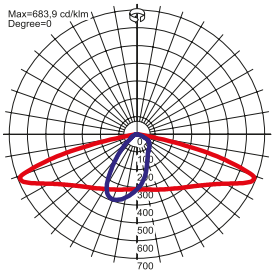

Sposób świecenia

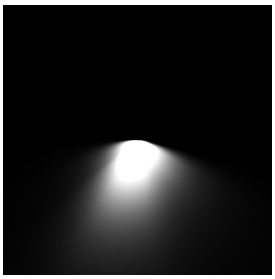

Zastrzegamy sobie prawo zmian konstrukcyjnych w oprawach oświetleniowych