PL

# PUMA
## wersja LONG CABLE

220-240V
50/60 Hz
LED
IP 66
IK 08

## 120270.3L010.008
## PUMA wersja LONG CABLE 3 moduły 178800lm 4000K IP66 AS NF2 aluminium DALI



PUMA - profesjonalny i niezwykle skuteczny naświetlacz. Zaprojektowany tak, aby spełniać najbardziej rygorystyczne wymagania oświetleniowe na obiektach sportowych, tym samym aby zagwarantować najlepszą percepcję wydarzenia zarówno dla widzów na miejscu, jak i telewidzów. Funkcjonalny uchwyt montażowy, szeroki wybór strumieni świetlnych wraz z dedykowanymi układami optycznymi poszerzają możliwości zastosowania na lotniskach i obszarach przemysłu ciężkiego.

- Wysoka skuteczność
- Płynna regulacja kąta nachylenia
- Wychył modułów w 3 osiach
- Szeroki zakres kątów świecenia
- Szeroki zakres wskaźnika oddawania barw



Zastrzegamy sobie prawo zmian konstrukcyjnych w oprawach oświetleniowych

PL

# PUMA
## wersja LONG CABLE

## Dane mechaniczne

**Montaż**
na regulowanym uchwycie, do podłoża, przy pomocy uchwytów (w komplecie)

**Kolor oprawy**
aluminium

**Zakres temperatury pracy [°C]**
-40 ... +50

**Obudowa**
aluminium wtryskiwane wysokociśnieniowo

**Powierzchnia boczna eksponowana na wiatr**
0.3700 m²; 0.6000 m²; 0.7500 m²

**Typ**
3 moduły

## Dane elektryczne

**Przyłącze elektryczne**
zgodnie z instrukcją montażu

**Zasilanie**
220-240V 50/60Hz

**Zawiera źródło światła**
tak

**Moc oprawy [W]**
1401

**Prąd wyjściowy [mA]**
1704

**Współczynnik mocy zasilacza [λ]**
0.9

**Rodzaj osprzętu**
DALI

**Źródło światła**
LED

**Maksymalna ilość opraw w obwodzie dla bezpiecznika 25A (B)**
1

## Dane optyczne

**Rozsył światła**
asymetryczny-wąski daleki

**Sposób świecenia**
bezpośredni

**Typ optyki**
soczewka

**Klosz**
szyba hartowana

**Temperatura barwowa [K]**
4000

**Kąt świecenia**
AS NF2

**CRI/Ra**
70

**Kroki MacAdama**
5

**ULOR / DLOR**
0/100%

**Strumień oprawy [lm]**
178800

**Skuteczność [lm/W]**
128

**Grupa ryzyka fotobiologicznego**
RG1

**SVM**
≤0,4

**PstLM**
≤1

**Ilość diod LED**
396

## Dane ogólne

**Informacje dodatkowe**
możliwość podłączenia zasilacza w odległości do 200m od oprawy przy pomocy dostępnego akcesorium 150160.01394 dla wersji 3-modułowej oraz 150160.01395 dla wersji 2- i 4-modułowej (opcjonalnie); akcesorium 150160.01388 zawsze w zestawie dla wersji 4-modułowej

**Żywotność L90B10**
100 000 h

**Gwarancja**
5 lat

Tolerancja strumienia świetlnego +/- 10%.
Tolerancja mocy +/- 5%.
Strumień światła, rozkład natężenia światła i wydajność świetlna zostały zbadane według normy EN ISO 17025:2005 dla serii norm EN13032 oraz normy LM-79.
Aktualne dane produktu oraz Ogólne Warunki Gwarancji dostępne na naszej stronie www.lug.com.pl
Szczegółowe informacje o strumieniach i mocach dla poszczególnych indeksów wskazane są na karcie katalogowej produktu.
Parametry w karcie katalogowej podawane są dla Ta=25°C.
Tolerancja temperatury barwowej +/- 5%.



Zastrzegamy sobie prawo zmian konstrukcyjnych w oprawach oświetleniowych

PL

# PUMA
## wersja LONG CABLE

## Wymiary

| Wymiary [mm] LxWxHxD | Oznaczenie | Ilość na palecie | Ilość w opakowaniu | Masa netto [kg] |
|---|---|---|---|---|
| 820x745x85x795 | 3 moduły | 10 | 1 | 42 |

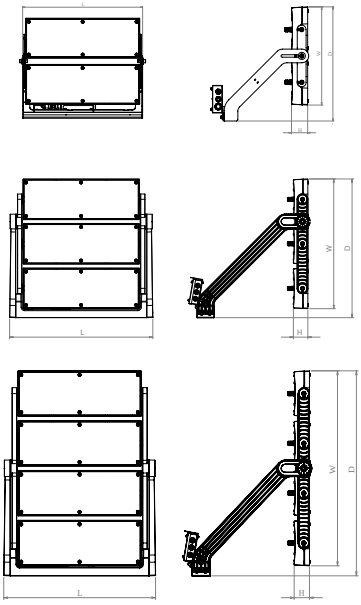

## Akcesoria



150160.01394 Przewód wyjściowy LED - 5x1,5mm2 H07RN-F rolka 100mb



150160.01395 Przewód wyjściowy LED - 4x1,5mm2 H07RN-F rolka 100mb



150160.01388 Linka zabezpieczająca



150160.01389 Laserowe urządzenie celownicze. Kolor wiązki: czerwony.



Zastrzegamy sobie prawo zmian konstrukcyjnych w oprawach oświetleniowych