PL

PUMA
wersja LONG CABLE

220-240V
50/60 Hz
LED
IP 66
IK 08

120270.4L040.008
PUMA wersja LONG CABLE 3 moduły 165600lm 5700K IP66 AS NF2 aluminium DMX-RDM



PUMA - profesjonalny i niezwykle skuteczny naświetlacz. Zaprojektowany tak, aby spełniać najbardziej rygorystyczne wymagania oświetleniowe na obiektach sportowych, tym samym aby zagwarantować najlepszą percepcję wydarzenia zarówno dla widzów na miejscu, jak i telewidzów. Funkcjonalny uchwyt montażowy, szeroki wybór strumieni świetlnych wraz z dedykowanymi układami optycznymi poszerzają możliwości zastosowania na lotniskach i obszarach przemysłu ciężkiego.

- Wysoka skuteczność
- Płynna regulacja kąta nachylenia
- Wychył modułów w 3 osiach
- Szeroki zakres kątów świecenia
- Szeroki zakres wskaźnika oddawania barw

Zastrzegamy sobie prawo zmian konstrukcyjnych w oprawach oświetleniowych

PL

PUMA
wersja LONG CABLE

Dane mechaniczne

Montaż
na regulowanym uchwycie, do podłoża, przy pomocy uchwytów (w komplecie)

Kolor oprawy
aluminium

Zakres temperatury pracy [°C]
-40 ... +50

Obudowa
aluminium wtryskiwane wysokociśnieniowo

Powierzchnia boczna eksponowana na wiatr
0.3700 m²; 0.6000 m²; 0.7500 m²

Typ
3 moduły

Dane elektryczne

Przyłącze elektryczne
zgodnie z instrukcją montażu

Zasilanie
220-240V 50/60Hz

Zawiera źródło światła
tak

Moc oprawy [W]
1401

Prąd wyjściowy [mA]
1704

Współczynnik mocy zasilacza [λ]
0.9

Rodzaj osprzętu
DMX-RDM

Źródło światła
LED

Maksymalna ilość opraw w obwodzie dla bezpiecznika 25A (B)
1

Dane optyczne

Rozsył światła
asymetryczny-wąski daleki

Sposób świecenia
bezpośredni

Typ optyki
soczewka

Klosz
szyba hartowana

Temperatura barwowa [K]
5700

Kąt świecenia
AS NF2

CRI/Ra
70

Kroki MacAdama
5

ULOR / DLOR
0/100%

Strumień oprawy [lm]
165600

Skuteczność [lm/W]
118

Grupa ryzyka fotobiologicznego
RG1

SVM
≤0,4

PstLM
≤1

Ilość diod LED
396

Dane ogólne

Informacje dodatkowe
możliwość podłączenia zasilacza w odległości do 200m od oprawy przy pomocy dostępnego akcesorium 150160.01394 dla wersji 3-modułowej oraz 150160.01395 dla wersji 2- i 4-modułowej (opcjonalnie); akcesorium 150160.01388 zawsze w zestawie dla wersji 4-modułowej

Żywotność L90B10
100 000 h

Gwarancja
5 lat

Tolerancja strumienia świetlnego +/- 10%.
Tolerancja mocy +/- 5%.
Strumień światła, rozkład natężenia światła i wydajność świetlna zostały zbadane według normy EN ISO 17025:2005 dla serii norm EN13032 oraz normy LM-79.
Aktualne dane produktu oraz Ogólne Warunki Gwarancji dostępne na naszej stronie www.lug.com.pl
Szczegółowe informacje o strumieniach i mocach dla poszczególnych indeksów wskazane są na karcie katalogowej produktu.
Parametry w karcie katalogowej podawane są dla Ta=25°C.
Tolerancja temperatury barwowej +/- 5%.

Zastrzegamy sobie prawo zmian konstrukcyjnych w oprawach oświetleniowych

PL

PUMA
wersja LONG CABLE

Wymiary

Wymiary [mm] LxWxHxD	Oznaczenie	Ilość na palecie	Ilość w opakowaniu	Masa netto [kg]
820x745x85x795	3 moduły	10	1	42

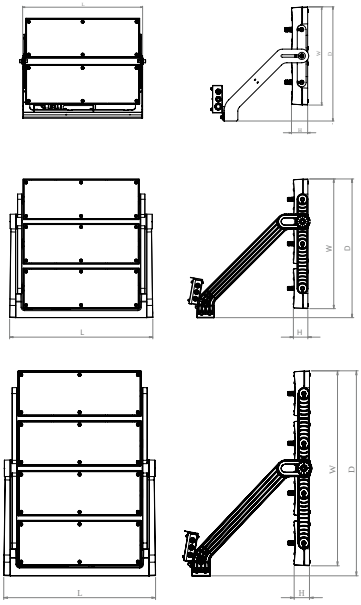

Akcesoria



150160.01394 Przewód wyjściowy LED - 5x1,5mm2 H07RN-F rolka 100mb



150160.01395 Przewód wyjściowy LED - 4x1,5mm2 H07RN-F rolka 100mb



150160.01388 Linka zabezpieczająca



150160.01389 Laserowe urządzenie celownicze. Kolor wiązki: czerwony.

Zastrzegamy sobie prawo zmian konstrukcyjnych w oprawach oświetleniowych