PL

# SAVA S
## wersja L

220-240V
50/60 Hz
LED
IP
66
IK
10

## 130945.5L142.110
## SAVA S wersja L ED 64W 8900lm 2700K IP66 O11 - do oświetlenia drogowego grafit II

Modułowa oprawa uliczna w dwóch rozmiarach korpusu o podwyższonej funkcjonalności serwisowej, umożliwiająca beznarzędziową wymianę modułu świetlnego wraz z zasilaczem. Przeznaczona do profesjonalnego oświetlenia różnorodnych miejskich przestrzeni aplikacyjnych.

- Możliwość sterowania natężeniem oświetlenia
- Nowoczesny design
- Niezawodność





Zastrzegamy sobie prawo zmian konstrukcyjnych w oprawach oświetleniowych

PL

# SAVA S
## wersja L

## Dane mechaniczne

**Montaż**
na wysięgniku, przy pomocy uchwytów (do zamówienia osobno)

**Kolor oprawy**
grafit

**Zakres temperatury pracy [°C]**
-40 ... +50

**Obudowa**
aluminium wtryskiwane wysokociśnieniowo

**Powierzchnia boczna eksponowana na wiatr**
0.080 m²

**Klasa korozyjności**
C3

## Dane elektryczne

**Przyłącze elektryczne**
Złącze BJB, przewód max 2x2,5 mm²

**Zasilanie**
220-240V 50/60Hz

**Zawiera źródło światła**
tak

**Moc oprawy [W]**
64

**Prąd wyjściowy [mA]**
300

**Rodzaj osprzętu**
ED

**Źródło światła**
LED

**Maksymalna ilość opraw w obwodzie dla bezpiecznika 10A (B)**
7

**Maksymalna ilość opraw w obwodzie dla bezpiecznika 16A (B)**
11

**Maksymalna ilość opraw w obwodzie dla bezpiecznika 25A (B)**
17

## Dane optyczne

**Rozsył światła**
uliczny

**Sposób świecenia**
bezpośredni

**Typ optyki**
O11 - do oświetlenia drogowego

**Klosz**
szyba hartowana

**Temperatura barwowa [K]**
2700

**CRI/Ra**
70

**Kroki MacAdama**
3

**ULOR / DLOR**
0% / 100%

**Strumień oprawy [lm]**
8900

**Skuteczność [lm/W]**
139

**Grupa ryzyka fotobiologicznego**
RG1

**SVM**
≤0,4

**PstLM**
≤1

**Ilość diod LED**
72

**DarkSky**
tak

## Dane ogólne

**Wyposażenie dodatkowe**
dodatkowe zabezpieczenie antykorozyjne (rozszerzenie indeksu: .985)

**Informacje dodatkowe**
zabezpieczenie przeciwprzepięciowe 10kV

**Dostępne na zamówienie**
DIM 1..10V, CLO, czujnik zmierzchu, NTC, złącze NEMA, złącze ZHAGA, wersja o podwyższonej odporności korozyjnej zgodna z klasą C5, przedłużenie gwarancji do 10 lat

**Uwagi**
słup ani wysięgnik nie stanowią części oprawy; uchwyt montażowy na gwint 1-calowy w komplecie; akcesoria na pozostałe rodzaje gwintów do zamówienia osobno

**Żywotność L90B10**
100 000 h

**Gwarancja**
5 lat

Należy pamiętać, że standardowa oprawa nie jest przeznaczona do stosowania w środowisku o podwyższonej kategorii korozyjności. Zastosowanie oprawy do pracy w środowisku, dla którego wymagane jest dodatkowe zabezpieczenie antykorozyjne, wymaga zastosowania indeksu z rozszerzeniem .985 (na zamówienie).
W celu zastosowania oprawy w środowisku agresywnym, np. o zwiększonym stężeniu siarki, soli lub innych substancji agresywnych, wymagana jest konsultacja z Wydziałem Technicznego Przygotowania Produkcji LUG.
Tolerancja strumienia świetlnego +/- 10%.
Tolerancja mocy +/- 5%.
Strumień światła, rozkład natężenia światła i wydajność świetlna zostały zbadane według normy EN ISO 17025:2005 dla serii norm EN13032 oraz normy LM-79.
Aktualne dane produktu oraz Ogólne Warunki Gwarancji dostępne na naszej stronie www.lug.com.pl
Szczegółowe informacje o strumieniach i mocach dla poszczególnych indeksów wskazane są na karcie katalogowej produktu.
Parametry w karcie katalogowej podawane są dla Ta=25°C.
Podane zakresy temperatur pracy dotyczą wyłącznie opraw stosowanych w środowisku zewnętrznym.
Tolerancja temperatury barwowej +/- 5%.



Zastrzegamy sobie prawo zmian konstrukcyjnych w oprawach oświetleniowych

PL

# SAVA S
wersja L

## Wymiary

| Wymiary [mm] WxH | Wymiary montażowe [mm] WxD | Ilość na palecie | Ilość w opakowaniu | Masa netto [kg] |
|---|---|---|---|---|
| 619x184 | 619x295 | 18 | 1 | 13 |

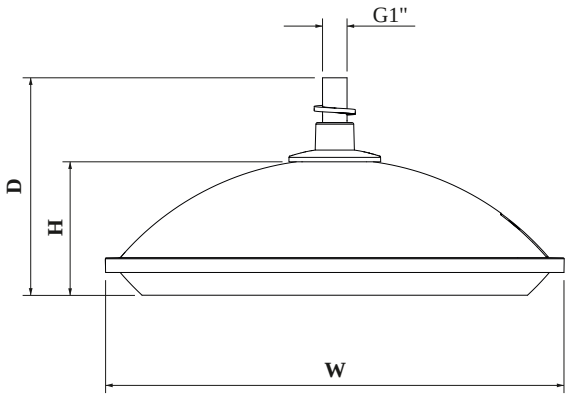


## Akcesoria



150170.01410
150170.01414
150170.01418
150170.01422

ADAPTER gwint 1 cal wew./ 1 cal wew.



150170.01411
150170.01415
150170.01419
150170.01423

ADAPTER gwint 1 cal wew. / 3/4 cala zew.



150170.01412
150170.01416
150170.01420
150170.01424

ADAPTER gwint 1 cal wew. / 3/4 cala wew.



150170.01413
150170.01417
150170.01421
150170.01425

ADAPTER gwint 1 cal wew. / rura ø42mm



150170.01135 Wzornik do łącznika gwintowanego ø42mm

## Krzywe światłości

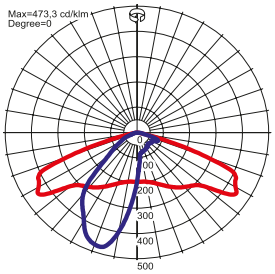


## Sposób świecenia

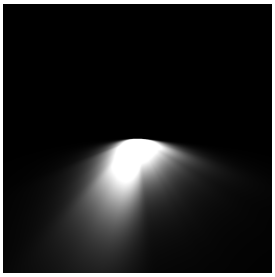



Zastrzegamy sobie prawo zmian konstrukcyjnych w oprawach oświetleniowych