PL

# SAVA S
## wersja M

220-240V
50/60 Hz

IP
66

IK
10

## 130925.5L022.010
## SAVA S wersja M ED 40W 5900lm 2700K IP66 O1 - do oświetlenia drogowego grafit II

Modułowa oprawa uliczna w dwóch rozmiarach korpusu o podwyższonej funkcjonalności serwisowej, umożliwiająca beznarzędziową wymianę modułu świetlnego wraz z zasilaczem. Przeznaczona do profesjonalnego oświetlenia różnorodnych miejskich przestrzeni aplikacyjnych.

- Możliwość sterowania natężeniem oświetlenia
- Nowoczesny design
- Niezawodność





Zastrzegamy sobie prawo zmian konstrukcyjnych w oprawach oświetleniowych

PL

# SAVA S
## wersja M

## Dane mechaniczne

**Montaż**
na wysięgniku, przy pomocy uchwytów (do zamówienia osobno)

**Kolor oprawy**
grafit

**Zakres temperatury pracy [°C]**
-40 ... +55

**Obudowa**
aluminium wtryskiwane wysokociśnieniowo

**Powierzchnia boczna eksponowana na wiatr**
0.063 m²

**Klasa korozyjności**
C3

## Dane elektryczne

**Przyłącze elektryczne**
Złącze BJB, przewód max 2x2,5 mm²

**Zasilanie**
220-240V 50/60Hz

**Zawiera źródło światła**
tak

**Moc oprawy [W]**
40

**Prąd wyjściowy [mA]**
550

**Rodzaj osprzętu**
ED

**Maksymalna ilość opraw w obwodzie dla bezpiecznika 10A (B)**
8

**Maksymalna ilość opraw w obwodzie dla bezpiecznika 16A (B)**
13

**Maksymalna ilość opraw w obwodzie dla bezpiecznika 25A (B)**
20

## Dane optyczne

**Rozsył światła**
uliczny

**Sposób świecenia**
bezpośredni

**Typ optyki**
O1 - do oświetlenia drogowego

**Klosz**
szyba hartowana

**Temperatura barwowa [K]**
2700

**CRI/Ra**
70

**Kroki MacAdama**
3

**ULOR / DLOR**
0% / 100%

**Strumień oprawy [lm]**
5900

**Skuteczność [lm/W]**
148

**Grupa ryzyka fotobiologicznego**
RG0

**SVM**
≤0,4

**PstLM**
≤1

**Ilość diod LED**
24

**DarkSky**
tak

## Dane ogólne

**Wyposażenie dodatkowe**
dodatkowe zabezpieczenie antykorozyjne (rozszerzenie indeksu: .985)

**Informacje dodatkowe**
zabezpieczenie przeciwprzepięciowe 10kV

**Dostępne na zamówienie**
DIM 1..10V, CLO, czujnik zmierzchu, NTC, złącze NEMA, złącze ZHAGA, wersja o podwyższonej odporności korozyjnej zgodna z klasą C5, przedłużenie gwarancji do 10 lat

**Uwagi**
słup ani wysięgnik nie stanowią części oprawy; uchwyt montażowy na gwint 1-calowy w komplecie; akcesoria na pozostałe rodzaje gwintów do zamówienia osobno

**Żywotność L90B10**
100 000 h

**Gwarancja**
5 lat

* Dotyczy opraw wyposażonych w złącze Zhaga, zgodnie ze standardem ZD4i oraz posiadających certyfikaty ENEC i ENEC+.
Należy pamiętać, że standardowa oprawa nie jest przeznaczona do stosowania w środowisku o podwyższonej kategorii korozyjności. Zastosowanie oprawy do pracy w środowisku, dla którego wymagane jest dodatkowe zabezpieczenie antykorozyjne, wymaga zastosowania indeksu z rozszerzeniem .985 (na zamówienie).
W celu zastosowania oprawy w środowisku agresywnym, np. o zwiększonym stężeniu siarki, soli lub innych substancji agresywnych, wymagana jest konsultacja z Wydziałem Technicznego Przygotowania Produkcji LUG.
Tolerancja strumienia świetlnego +/- 10%.
Tolerancja mocy +/- 5%.
Strumień światła, rozkład natężenia światła i wydajność świetlna zostały zbadane według normy EN ISO 17025:2005 dla serii norm EN13032 oraz normy LM-79.
Aktualne dane produktu oraz Ogólne Warunki Gwarancji dostępne na naszej stronie www.lug.com.pl
Szczegółowe informacje o strumieniach i mocach dla poszczególnych indeksów wskazane są na karcie katalogowej produktu.
Parametry w karcie katalogowej podawane są dla Ta=25°C.
Podane zakresy temperatur pracy dotyczą wyłącznie opraw stosowanych w środowisku zewnętrznym.
Tolerancja temperatury barwowej +/- 5%.


Zastrzegamy sobie prawo zmian konstrukcyjnych w oprawach oświetleniowych

PL

# SAVA S
## wersja M

Wymiary

| Wymiary [mm] WxH | Wymiary montażowe [mm] WxD | Ilość na palecie | Ilość w opakowaniu | Masa netto [kg] |
|---|---|---|---|---|
| 521x165 | 521x280 | 20 | 1 | 9.8 |

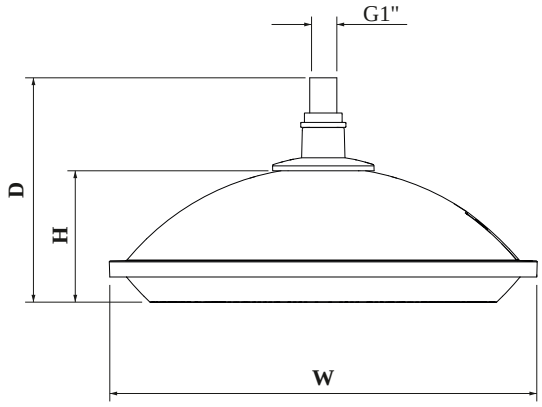


## Akcesoria



150170.01410
150170.01414 ADAPTER gwint 1 cal
150170.01418 wew./ 1 cal wew.
150170.01422



150170.01411
150170.01415 ADAPTER gwint 1 cal
150170.01419 wew. / 3/4 cala zew.
150170.01423



150170.01412
150170.01416 ADAPTER gwint 1 cal
150170.01420 wew. / 3/4 cala wew.
150170.01424



150170.01413
150170.01417 ADAPTER gwint 1 cal
150170.01421 wew. / rura ø42mm
150170.01425



150170.01135 Wzornik do łącznika gwintowanego ø42mm

## Krzywe światłości

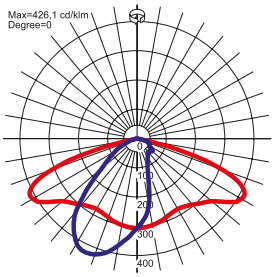


## Sposób świecenia

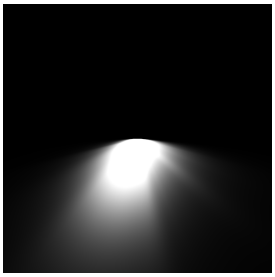



Zastrzegamy sobie prawo zmian konstrukcyjnych w oprawach oświetleniowych