PL

SAVA S
wersja M

220-240V
50/60 Hz

IP
66

IK
10

130965.5L232.180
SAVA S wersja M ED 12W 1600lm 3000K IP66 O18 - do oświetlenia drogowego grafit II

Modułowa oprawa uliczna w dwóch rozmiarach korpusu o podwyższonej funkcjonalności serwisowej, umożliwiająca beznarzędziową wymianę modułu świetlnego wraz z zasilaczem. Przeznaczona do profesjonalnego oświetlenia różnorodnych miejskich przestrzeni aplikacyjnych.

- Możliwość sterowania natężeniem oświetlenia
- Nowoczesny design
- Niezawodność



Zastrzegamy sobie prawo zmian konstrukcyjnych w oprawach oświetleniowych

PL

SAVA S
wersja M

Dane mechaniczne

Montaż
na wysięgniku, przy pomocy uchwytów (do zamówienia osobno)

Kolor oprawy
grafit

Zakres temperatury pracy [°C]
-40 ... +55

Obudowa
aluminium wtryskiwane wysokociśnieniowo

Powierzchnia boczna eksponowana na wiatr
0.063 m²

Klasa korozyjności
C3

Dane elektryczne

Przyłącze elektryczne
Złącze BJB, przewód max 2x2,5 mm²

Zasilanie
220-240V 50/60Hz

Zawiera źródło światła
tak

Moc oprawy [W]
12

Prąd wyjściowy [mA]
200

Współczynnik mocy zasilacza [λ]
0.98

Rodzaj osprzętu
ED

Maksymalna ilość opraw w obwodzie dla bezpiecznika 10A (B)
17

Maksymalna ilość opraw w obwodzie dla bezpiecznika 16A (B)
28

Maksymalna ilość opraw w obwodzie dla bezpiecznika 25A (B)
44

Dane optyczne

Rozsył światła
uliczny

Sposób świecenia
bezpośredni

Typ optyki
O18 - do oświetlenia drogowego

Klosz
szyba hartowana

Temperatura barwowa [K]
3000

CRI/Ra
70

Kroki MacAdama
3

ULOR / DLOR
0% / 100%

Strumień oprawy [lm]
1600

Skuteczność [lm/W]
133

Grupa ryzyka fotobiologicznego
RG1

SVM
≤0,4

PstLM
≤1

Ilość diod LED
16

DarkSky
tak

Dane ogólne

Wyposażenie dodatkowe
dodatkowe zabezpieczenie antykorozyjne (rozszerzenie indeksu: .985)

Informacje dodatkowe
zabezpieczenie przeciwprzepięciowe 10kV

Dostępne na zamówienie
DIM 1..10V, CLO, czujnik zmierzchu, NTC, złącze NEMA, złącze ZHAGA, wersja o podwyższonej odporności korozyjnej zgodna z klasą C5, przedłużenie gwarancji do 10 lat

Uwagi
słup ani wysięgnik nie stanowią części oprawy; uchwyt montażowy na gwint 1-calowy w komplecie; akcesoria na pozostałe rodzaje gwintów do zamówienia osobno

Żywotność L90B10
100 000 h

Gwarancja
5 lat

* Dotyczy opraw wyposażonych w złącze Zhaga, zgodnie ze standardem ZD4i oraz posiadających certyfikaty ENEC i ENEC+.
Należy pamiętać, że standardowa oprawa nie jest przeznaczona do stosowania w środowisku o podwyższonej kategorii korozyjności. Zastosowanie oprawy do pracy w środowisku, dla którego wymagane jest dodatkowe zabezpieczenie antykorozyjne, wymaga zastosowania indeksu z rozszerzeniem .985 (na zamówienie).
W celu zastosowania oprawy w środowisku agresywnym, np. o zwiększonym stężeniu siarki, soli lub innych substancji agresywnych, wymagana jest konsultacja z Wydziałem Technicznego Przygotowania Produkcji LUG.
Tolerancja strumienia świetlnego +/- 10%.
Tolerancja mocy +/- 5%.
Strumień światła, rozkład natężenia światła i wydajność świetlna zostały zbadane według normy EN ISO 17025:2005 dla serii norm EN13032 oraz normy LM-79.
Aktualne dane produktu oraz Ogólne Warunki Gwarancji dostępne na naszej stronie www.lug.com.pl
Szczegółowe informacje o strumieniach i mocach dla poszczególnych indeksów wskazane są na karcie katalogowej produktu.
Parametry w karcie katalogowej podawane są dla Ta=25°C.
Podane zakresy temperatur pracy dotyczą wyłącznie opraw stosowanych w środowisku zewnętrznym.
Tolerancja temperatury barwowej +/- 5%.

Zastrzegamy sobie prawo zmian konstrukcyjnych w oprawach oświetleniowych

PL

SAVA S
wersja M

Wymiary

Wymiary [mm] WxH	Wymiary montażowe [mm] WxD	Ilość na palecie	Ilość w opakowaniu	Masa netto [kg]
521x165	521x280	20	1	9.8

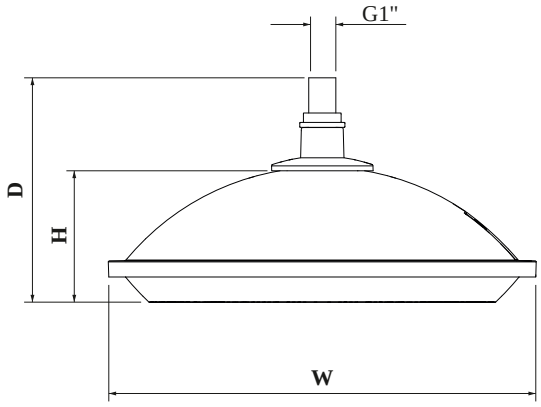

Akcesoria



- 150170.01410
- 150170.01414
- 150170.01418
- 150170.01422

ADAPTER gwint 1 cal wew./ 1 cal wew.



- 150170.01411
- 150170.01415
- 150170.01419
- 150170.01423

ADAPTER gwint 1 cal wew. / 3/4 cala zew.



- 150170.01412
- 150170.01416
- 150170.01420
- 150170.01424

ADAPTER gwint 1 cal wew. / 3/4 cala wew.



- 150170.01413
- 150170.01417
- 150170.01421
- 150170.01425

ADAPTER gwint 1 cal wew. / rura ø42mm



150170.01135 Wzornik do łącznika gwintowanego ø42mm

Krzywe światłości

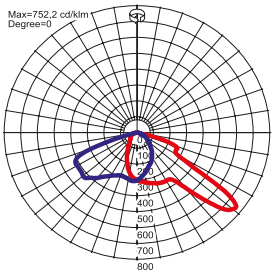

Sposób świecenia

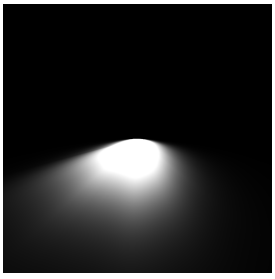

Zastrzegamy sobie prawo zmian konstrukcyjnych w oprawach oświetleniowych