PL

# SAVA C
## wersja L

220-240V
50/60 Hz
LED
IP 66
IK 10

## 130955.5L012.090
## SAVA C wersja L ED 79W 7950lm 2200K IP66 O9 - do powierzchni mokrych grafit II

Modułowa oprawa uliczna w dwóch rozmiarach korpusu o podwyższonej funkcjonalności serwisowej, umożliwiająca beznarzędziową wymianę modułu świetlnego wraz z zasilaczem. Przeznaczona do profesjonalnego oświetlenia różnorodnych miejskich przestrzeni aplikacyjnych.

- Możliwość sterowania natężeniem oświetlenia
- Nowoczesny design
- Niezawodność





Zastrzegamy sobie prawo zmian konstrukcyjnych w oprawach oświetleniowych

PL

# SAVA C
## wersja L

## Dane mechaniczne

**Montaż**
przewieszkowy, na linie o średnicy ø6-15mm

**Kolor oprawy**
grafit

**Zakres temperatury pracy [°C]**
-40 ... +50

**Obudowa**
aluminium wtryskiwane wysokociśnieniowo

**Powierzchnia boczna eksponowana na wiatr**
0.080 m²

**Klasa korozyjności**
C3

## Dane elektryczne

**Przyłącze elektryczne**
Złącze BJB, przewód max 2x2,5 mm²

**Zasilanie**
220-240V 50/60Hz

**Zawiera źródło światła**
tak

**Moc oprawy [W]**
79

**Prąd wyjściowy [mA]**
700

**Współczynnik mocy zasilacza [λ]**
0.98

**Rodzaj osprzętu**
ED

**Źródło światła**
LED

**Maksymalna ilość opraw w obwodzie dla bezpiecznika 10A (B)**
7

**Maksymalna ilość opraw w obwodzie dla bezpiecznika 16A (B)**
11

**Maksymalna ilość opraw w obwodzie dla bezpiecznika 25A (B)**
17

## Dane optyczne

**Rozsył światła**
uliczny

**Sposób świecenia**
bezpośredni

**Typ optyki**
O9 - do powierzchni mokrych

**Klosz**
szyba hartowana

**Temperatura barwowa [K]**
2200

**CRI/Ra**
70

**Kroki MacAdama**
3

**ULOR / DLOR**
0% / 100%

**Strumień oprawy [lm]**
7950

**Skuteczność [lm/W]**
101

**Grupa ryzyka fotobiologicznego**
RG1

**SVM**
≤0,4

**PstLM**
≤1

**Ilość diod LED**
36

**DarkSky**
tak

## Dane ogólne

**Wyposażenie dodatkowe**
dodatkowe zabezpieczenie antykorozyjne (rozszerzenie indeksu: .985)

**Informacje dodatkowe**
zabezpieczenie przeciwprzepięciowe 10kV

**Dostępne na zamówienie**
DIM 1..10V, CLO, czujnik zmierzchu, NTC, złącze NEMA, złącze ZHAGA, wersja o podwyższonej odporności korozyjnej zgodna z klasą C5, przedłużenie gwarancji do 10 lat, DALI, zabezpieczenie przeciwprzepięciowe 10kV

**Uwagi**
słup ani wysięgnik nie stanowią części oprawy

**Żywotność L90B10**
100 000 h

**Gwarancja**
5 lat

Należy pamiętać, że standardowa oprawa nie jest przeznaczona do stosowania w środowisku o podwyższonej kategorii korozyjności. Zastosowanie oprawy do pracy w środowisku, dla którego wymagane jest dodatkowe zabezpieczenie antykorozyjne, wymaga zastosowania indeksu z rozszerzeniem .985 (na zamówienie).
W celu zastosowania oprawy w środowisku agresywnym, np. o zwiększonym stężeniu siarki, soli lub innych substancji agresywnych, wymagana jest konsultacja z Wydziałem Technicznego Przygotowania Produkcji LUG.
Tolerancja strumienia świetlnego +/- 10%.
Tolerancja mocy +/- 5%.
Strumień światła, rozkład natężenia światła i wydajność świetlna zostały zbadane według normy EN ISO 17025:2005 dla serii norm EN13032 oraz normy LM-79.
Aktualne dane produktu oraz Ogólne Warunki Gwarancji dostępne na naszej stronie www.lug.com.pl
Szczegółowe informacje o strumieniach i mocach dla poszczególnych indeksów wskazane są na karcie katalogowej produktu.
Parametry w karcie katalogowej podawane są dla Ta=25°C.
Podane zakresy temperatur pracy dotyczą wyłącznie opraw stosowanych w środowisku zewnętrznym.
Tolerancja temperatury barwowej +/- 5%.


Zastrzegamy sobie prawo zmian konstrukcyjnych w oprawach oświetleniowych

PL

# SAVA C
## wersja L

## Wymiary

| Wymiary [mm] WxHxD | Ilość na palecie | Ilość w opakowaniu | Masa netto [kg] |
|---|---|---|---|
| 620x181x377 | 12 | 1 | 15.8 |

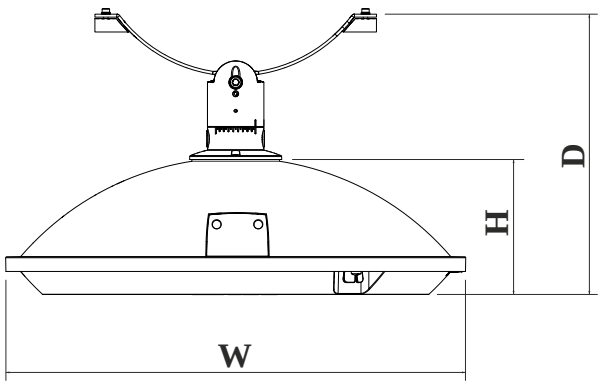


## Krzywe światłości

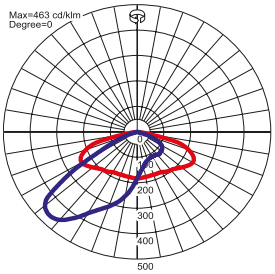


## Sposób świecenia

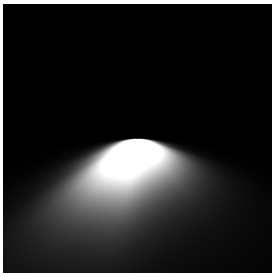



Zastrzegamy sobie prawo zmian konstrukcyjnych w oprawach oświetleniowych