NILOÉ™

NP660BK/MG/WH

legrand®

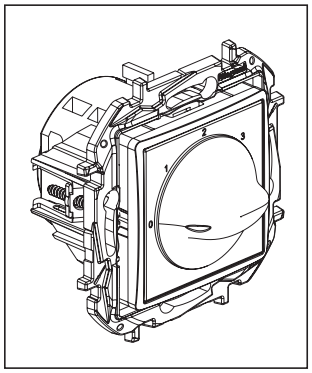

-10°C … +70°C	-5°C … +40°C	220 / 240 V~	8 mm 2 x 2,5 mm²
		AC23A 2,5kW	AC21A 20 A

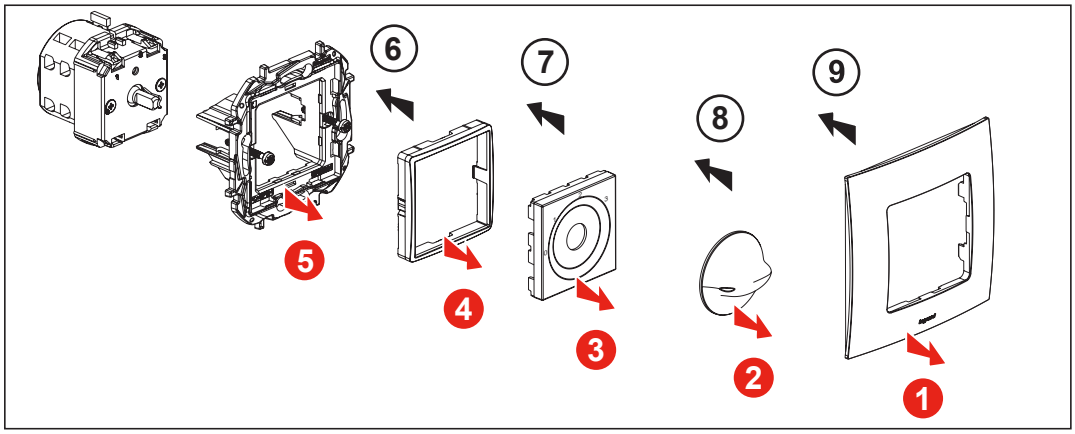

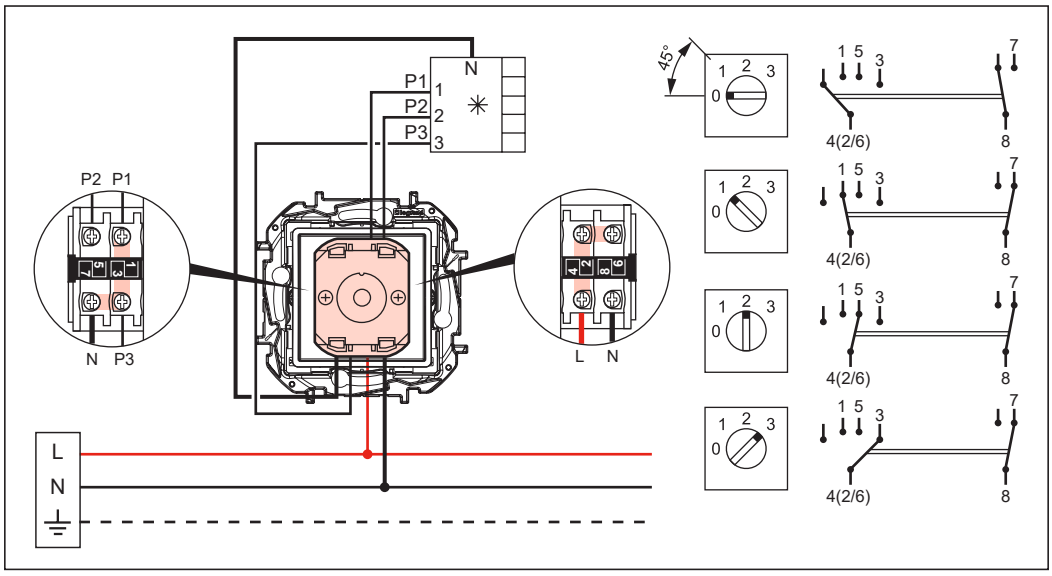

LE14629AA