KONTAKT simon

ISO 9001: 2015 QMS

t[попрлл /ÎŠÕK2øłÓŠπ5ÎłŠŘÎłÓŠΣ dzf0 . Šăúøłžăţłł· нмΣ
¢Šf0 Ьпу он онп со ллΣ ŠπŸłł·łfŸ łyf2Ż ţ2yúł·ţúnăłŸ2y0Ó2Ÿ0LJf
KúúLJYkkøøø0ţ2yúł·ţúnăłŸ2y0Ó2Ÿ0LJf

DEZ1L.01/...

PL STEROWNIK ROLETOWY LOKALNY

EN *LOCAL ROLLER BLIND CONTROLLER*

FR *CONTROLEUR LOCAL POUR VOLETS ROULANTS*

! tłÎŠŘ Îł·łyăúł·t2øł·ył·ŠŸ øëłDÔÎëö öŠÎLJłŠÔÎyłţłłłyăúł·tł·Ôžł Ř2Ÿ2øŠ0
Switch off household electrical fuses before installation.
Coupez les fusibles électriques domestiques avant de commencer l'installation.

! t2ŘłDÔÎŠył·Ŝ LJ2øłyŸł· øëţ2yëøł·ö ăžö0ł· LJ2ăłł·Řł·łDÔł· 2ŘLJ2øłŠŘyłŠ ţøł·ëłłţłł·ÔžŠ0
Installation should be carried out by a qualified person.
L'installation doit être effectuée par une personne qualifiée.

OPIS

SPECIFICATION

DESCRIPTION

{úŠłł2øyłţ łł2łŠú2øë łł2łł·łyë ăłdzöë Ř2 Îł·Yëţłł·yłł· ł 2úøłŠłł·yłł· łł2łŠúë 2ţłŠyŸŠ2 ył·LJłłŘÎł·yŠ2 ăłłyłłţłłŠŸ LJłłÎŠŸłŠyŸŠ3Ξ нол ± !/0 t2ăłł·Řł· Îł·öŠÎLJłŠÔÎŠyłŠ LJłłÎŠŘ dzăÎţ2ŘÎŠyłŠŸ łł2łŠúë LJłłÎë ŠŘyż0ÎŠăyëŸ ył·ÔłÎyłłt'Ôłdz 20dz ţłŠłdzyţsø łł2łŠúë0

Local roller blind controller for closing/opening a window roller blind driven by a 230V AC motor. It has a protection against damaging the roller blind.

Contrôleur local de volet roulant pour fermer/ouvrir le volet roulant de fenêtre entraîné par un moteur à courant alternatif 230 V. Il a une doté d'une protection du volet contre l'endommagement en cas d'une pression simultanée sur les deux touches de direction de déplacement.

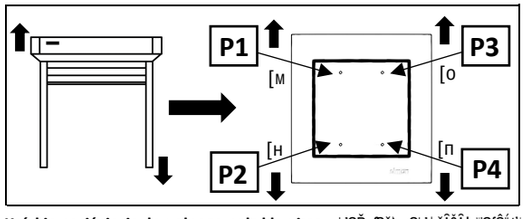

Krótkie naciśnięcie dowolnego pola klawisza ς LJ2Ry2ăłł κ 2LJdzăÎÔÎł· łł2łŠúť0

Powtórne naciśnięcie zgodnie z kierunkiem ruchu rolety ς Îł·úłłÎëŸdzŠ łłdzÔKø

Naciśnięcie pola przeciwnego do kierunku ruchu ς Îł·úłłÎëŸdzŠ ł LJ2 mă ÎŸłŠyłł· łłŠłłdzyŠţ łłdzÔKdz0

Długie naciśnięcie dowolnego pola klawisza ς LJłłÎŠădzøł· Ř2 LJ2ÎëÔžł dzfdzöł2yŠ2 óŸdzăł öëö øÔÎŠÎyłŠ2 Îł·LJłłΞłłł·Ÿ2øł·ył·Σ ø LJłłÎŠÔłøyëŸ łłł·ÎłŠ öłłł·ţ łłŠł·ţÔžłø0

5ł2Řë [M ς [n Ïø łŠÔłD ăłť úł·ţ Řłdz Ξ2 ł·ţ ŠăúłLJ2Řł·øł·yŠ ył·LJłťÔłł· Îł·ăłfł·łDÔŠ ăłfyłţ łł2łŠúë0 DŘë ÔÎł·ë łłdzÔKdz łł2łŠúë yłŠ ŠăúłÎł·LJłłΞłłł·Ÿ2øł·yë úz ył·LJłťÔłłŠ Îł·ăłfł·łDÔŠ ăłfyłţ LJ2Řł·øł·yŠ ŠăúłLJłłÎŠÎ ÔÎł·ă ол л ă0

Włączenie/wyłączenie podświetlenia klawisza – ŠŘyż0ÎŠăyŠ ył·ÔłÎyłťÔłłŠ LJłť tmΣ tн łł tn Ř2 ÔÎł·ădz łł·ö Řł2Řë [95 Îł·ÔÎyłD Ÿ łΞłł·ö0

Zmiana trybu pracy øŠŘyż0ÎŠăyŠ ył·ÔłÎyłťÔłłŠ LJłť t1Σ to łł tn Ř2 ÔÎł·ădz łł·ö Řł2Řë [95 Îł·ÔÎyłD Ÿ łΞłł·ö0

- tryb standardowy - dzăúł·øł2yë łłł·ölëÔÎyłłŠΣ ăúŠłł2øł·yłŠ LJ2LJłłÎŠÎ øŠżÎÔłŠ ołLbëΣ Îł·LJŠøyłł· LJ2Ry2ăÎŠyłŠ ł 2LJdzăÎÔÎł·yłŠ łł2łŠú 2łł·Î 20ăłdzłťΣ łdzyłÔžł LJ2ÎëÔžł· dzfdzöł2ył· øłł2ÎLJ2Îył·żŠ ÔÎł·ă úłøł·yłł· ăëΞył·łdzú Σ

- tryb prosty - ăúŠłł2øł·yłŠ LJ2LJłłÎŠÎ øŠżÎÔłŠ ołLbëΣ Îł·LJŠøyłł· úëţ2 LJ2Ry2ăÎŠyłŠ ł 2LJdzăÎÔÎł·yłŠ łł2łŠú öŠÎ 20ăłdzłťΣ łdzyłÔžł LJ2ÎëÔžł· dzfdzöł2ył· øłł2ÎLJ2Îył·øłł·yłł· ÔÎł·ădz úłøł·yłł· ăëΞył·łdz ς Ř2 øăLJŠłłLJłł·Ôë Î łyŷëŸł ăëăúŠŸł·Ÿł ł·dzú2Ÿł·úëţłł Ř2Ÿ2øŠ0

Sterowanie zdalne możemy realizować na dwóch poziomach:

- grupowym ς 20ăłdzΞdz20ÔëŸ łłţłł· łł2łŠúť

- centralnym ς 20ăłdzΞdz20ÔëŸ łłţłł· łł2łŠú łłkdzö łłţłł· ΞłłdzLJ łł2łŠú0

A short press on any field *– opens/closes the roller blind*

Press the same field again *- to stop the roller blind in motion*

Press the opposite field when roller blind is in motion *– the roller stops and after 1s begins to move in opposite direction*

A prolonged press on any field *- moves the roller to the favorite position (if programmed, otherwise there is no reaction).*

LEDs L1 – L2 are on as long as the motor of the roller blind is supplied with voltage. If the time for roller blind's movement has not been programmed, the motor is supplied with voltage for 300 s.

Switching the key backlight on/off *- press fields P1, P2 and P4 simultaneously until the LEDs start flashing.*

Changing the operating mode *(press simultaneously fields P1, P3 and P4 until the LEDs start flashing).*

- ***standard mode*** *- factory set, controlled through the GROUP input, enables raising/lowering of the roller shutters, and access to the function "IN" (it recognizes the duration of signal),*

- ***simplified mode*** *- control through the GROUP input, enables only raising/lowering of the roller blinds without access to the function "IN" – it does not recognize the signal duration – to support its operation with other home automation systems).*

Remote control can be implemented on two levels:

- group *– to operate a particular of roller blinds,*

- central *– to operate several and/or groups of roller blinds.*

Appuyer brièvement sur n'importe quel champ *– pour lever/ abaisser le volet.*

Appuyer de nouveau sur le même champ *- pour arrêter le déplacement du volet roulant*

Appuyer sur le champ opposé lorsque le volet roulant est en mouvement *- le rouleau s'arrête et après 1 s commence à se déplacer dans la direction opposée*

Un appui prolongé sur n'importe quel champ *- déplace le rouleau à la position préférée (si programmé, sinon il n'y a pas de réaction).*

Les LED L1 - L2 restent allumées tant que le moteur du volet roulant est alimenté en tension. Si le temps de déplacement du volet roulant n'a pas été programmé, le moteur est alimenté en tension pendant 300 s.

Activer / désactiver le rétroéclairage des touches *- appuyer simultanément sur les champs P1, P2 et P4 jusqu'à ce que les LED commencent à clignoter.*

Changement du mode de fonctionnement *(appuyer simultanément sur les champs P1, P3 et P4 jusqu'à ce que les LED commencent à clignoter).*

- ***mode standard*** *- réglage d'usine, commande par l'entrée GROUPE, permet de monter/abaisser les volets roulants, et accéder la fonction «IN» (il reconnaît la durée du signal),*

- ***mode simplifié*** *- commande par l'entrée GROUPE, permet uniquement de monter/abaisser les volets roulants sans accès à la fonction «IN» - il ne reconnaît pas la durée du signal; pour supporter son fonctionnement avec d'autres systèmes domotiques).*

La télécommande peut être implémentée à deux niveaux:

- ***groupe*** *- pour faire fonctionner plusieurs de volets roulants,*

- ***central*** *- pour actionner plusieurs et / ou groupes particulier de volets roulants.*

DANE TECHNICZNE

TECHNICAL DATA

SPÉCIFICATIONS TECHNIQUES

230 V 5łłΣ łł łłΣ

IP20

Pobór mocy w stanie czuwania *Power consuption ar rest* *Puissance électrique au repos*	**< 1 W**
Prąd znamionowy obciążenia *Nominal current* *Courant de charge nominal*	**6 A (AC1)** **2 A (AC3)**
Nastawa czasu ruchu *Setting movement time* *Réglage du temps de mouvement*	**1 - 300 s**

INSTRUKCJA MONTAŻU

INSTALLATION MANUAL

NOTICE D'INSTALLATION

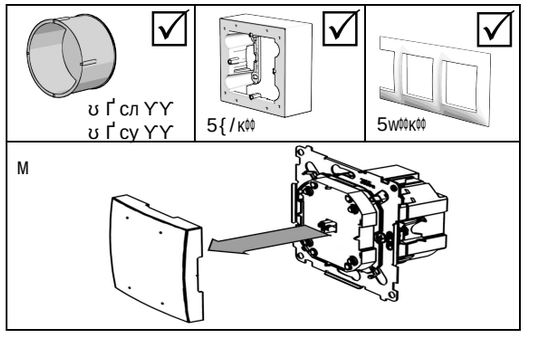

Podłączenie do instalacji elektrycznej

2 łłŸyΞ Řłł·ΞłłłŸ

/2yŷŠĚł2yŤ. f0łyăúł·ffł·úł2y ŞfŠÔúłłłjdzŠ

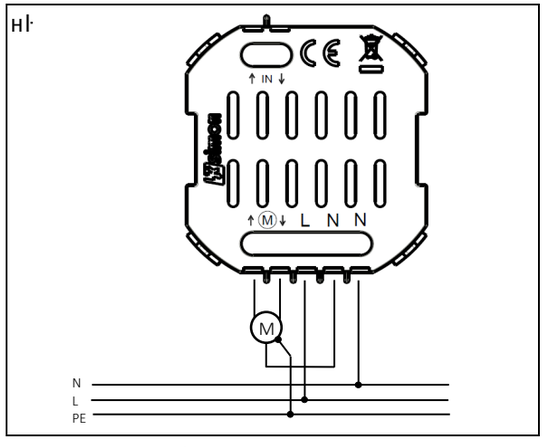

PODŁĄCZ TYLKO 1 ROLETĘ!

CONNECT ONLY 1 SHUTTER!

CONNECTEZ UN SEUL VOLET ROULANT!

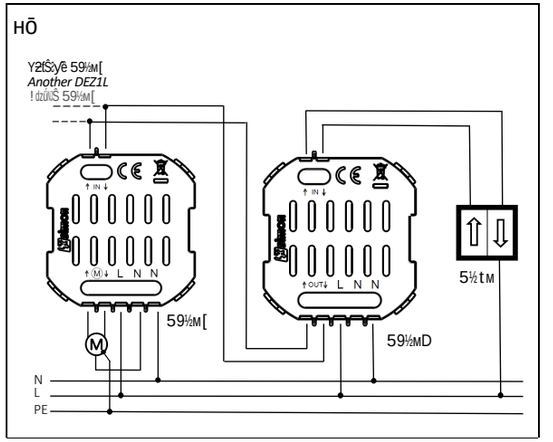

5½tм00 – Przycisk żaluzjowy pojedynczy

DZP1.. – Roller blind control switch

DZP1.. – Bouton-Poussoir de volet roulant, simple

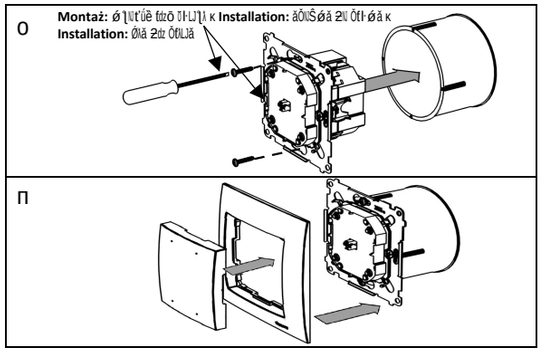
O
Montaż: ø łłłťúë fdzö łłłłJłłł

KONTAKT simon

ISO 9001: 2015 QMS

t [поprлл / ÎŠÓK2ø!ÓŠ¤5Î!ŠŘÎ!ÓŠ£ ¤£¶ . Šäü¤!Žä]I· нмŁ
¢Šf¶ ьпу он онп со ллŁ ŠпY!·!f/ !yT2 X]2yü!·]ümä!Y2y%02Y°L)f
KüüL)!kkóóó!]2yü!·]ümä!Y2y%02Y°L)f

DEZ1L.01/...

SK LOKÁLNY OVLÁDAČ ŽALÚZIÍ

CZ *LOKÁLNÍ OVLADAČ ŽALUZIÍ*

UA *МІСЦЕВИЙ КОНТРОЛЕР РОЛЕТ*

! Pred inštalovaním vypnite poistky domácich rozvodov.
Před instalováním vypněte pojistky domácích rozvodů.
Перед установкою вимкніть запобіжники у мережі живлення.

! Pripojenie musí robiť osoba disponujúca zodpovedajúcou kvalifikáciou.
Připojení musí provádět osoba disponující odpovídající kvalifikací.
Підключення має виконати особа, яка має відповідну кваліфікацію.

POPIS
POPIS
ОПИС

Lokálny ovládač žalúzií slúžiaci na spúšťanie a zdvíhanie okenných žalúzií poháňaný motorom na striedavý prúd 230 V AC. Disponuje poistkou pred poškodením žalúzie pri paralelnom stlačení oboch smerov žalúzie.

Lokální ovladač žaluzií sloužící k spouštění a zvedání okenních žaluzií, poháněný motorem na střídavý proud 230 V AC. Disponuje pojistkou před poškozením žaluzie při paralelním stisknutí obou směrů žaluzie.

Місцевий контролер ролет призначається для підняття та опускання віконної ролети з електродвигуном змінного струму 230 В. Має забезпечення від пошкодження ролет при одночасному натисканні клавіш для різних напрямків руху.

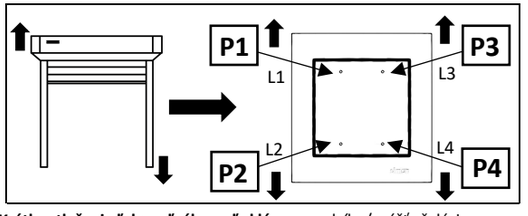

Krátke stlačenie ľubovoľného poľa klávesu – zdvíha/spúšťa žalúzie.
Opätovné stlačenie zhodné so smerom pohybu rolety – zastaví pohyb.
Stlačenie poľa opačného k smeru pohybu – zastaví a po 1 s zmení smer pohybu.
Dlhé stlačenie ľubovoľného poľa klávesu – posunie do obľúbenej polohy (musí byť predtým naprogramovaná, v opačnom prípade bez reakcie).
Diódy L1 – L4 svietia tak dlho, dokiaľ je privádzané napätie napájajúce motor rolety. Pokiaľ nie je pohyb žalúzie naprogramovaný, je napätie napájajúce motor privádzané po dobu 300 s.
Rozsvietenie/zhasnutie podsvietenia tlačidla – paralelné stlačenie polí P1, P2 a P4 do doby, až LED diódy začnú blikať.
Zmena pracovného režimu (paralelné stlačenie polí P1, P3 a P4 do doby, až LED diódy začnú blikať).
– **štandardný režim** – továrenské nastavenie, ovládanie cez vstup „SKUPINA“, zaisťuje zdvíhanie a spúšťanie roliet a podporu funkcie obľúbená poloha (pozná čas trvania signálu),
- **jednoduchý režim** – ovládanie cez vstup „SKUPINA“, zaisťuje len zdvíhanie a spúšťanie roliet bez podpory funkcie obľúbená poloha (bez rozpoznania času trvania signálu – pre spoluprácu s inými systémami domácej automatiky).
Diaľkové ovládanie môžeme realizovať na dvoch úrovniach:
- skupinové - obsluhujúce niekoľko roliet,
- centrálne - obsluhujúce niekoľkých roliet a / alebo skupín roliet.

Krátké stisknutí libovolného pole klávesy *– zvedá / spouští žaluzie.*
Opětovné stisknutí shodné se směrem pohybu rolety *– zastaví pohyb.*
Stisknutí pole opačného ke směru pohybu *– zastaví a po 1 s změní směr pohybu.*
Dlouhé stisknutí libovolného pole klávesy *– posune do oblíbené polohy (musí být dříve naprogramována, v opačném případě bez reakce).*
Diody L1 – L4 svítí tak dlouho, dokud je přiváděno napětí napájející motor rolety. Pokud není pohyb žaluzie naprogramován, je napětí napájející motor přiváděno po dobu 300 s.
Rozsvícení/zhasnutí podsvícení tlačítka *– paralelní stisknutí polí P1, P2 a P4 do doby, až LED diody začnou blikat.*
Změna pracovního režimu *(paralelní stisknutí polí P1, P3 a P4 do doby, až LED diody začnou blikat).*
*- **standardní režim** – tovární nastavení, ovládání přes vstup „IN“, zajišťuje zvedání a spouštění rolet a podporu funkce oblíbená poloha (pozná čas trvání signálu),*
*- **jednoduchý režim** – ovládání přes vstup „IN“, zajišťuje jen zvedání a spouštění rolet bez podpory funkce oblíbená poloha (bez rozpoznání času trvání signálu – pro spolupráci s jinými systémy domácí automatiky).*
Dálkové ovládání můžeme realizovat na dvou úrovních:
***- skupinové** - obsluhující několika rolet,*
***- centrální** - obsluhující několika rolet a / nebo skupinu rolet.*
Коротке натискання будь-якого поля клавіші *– піднімає / опускає ролету.*
Повторне натискання відповідно до напрямку руху ролети *– затримає рух.*
Натискання на поле, протилежне напрямку руху *– зупиняє і через 1 с змінює напрямок руху.*
Довге натискання будь-якого поля клавіші *– переміщає в улюблену позицію (ця позиція повинна бути запрограмована заздалегідь; без цього немає реакції).*
Діоди L1-L4 світяться лише тоді, коли на двигун ролети подається напруга живлення. Якщо не буде запрограмований час руху ролети, то напруга живлення на двигун подається протягом 300 с.
Включення / вимкнення підсвічування клавіші *– водночас натиснути поля P1, P2 і P4 та тримати їх, поки світлодіоди не розпочнуть блимати.*
Зміна режиму роботи *(водночас натиснути поля P1, P3 і P4 та тримати їх до моменту, коли світлодіоди розпочнуть блимати).*
*– **стандартний режим** – заводське налаштування, керування виходом «IN» реалізує піднімання та опускання ролет, а також обслуговує функцію улюбленої позиції (розпізнає тривалість сигналу).*
*– **простий режим** – керування виходом «IN» дає можливість виконання тільки функцій піднімання та опускання ролет без виконання функції улюбленої позиції (без розпізнавання часу тривання сигналу – для взаємодії з іншими системами домашньої автоматики).*
Дистанційне управління можна здійснювати на двох рівнях:
*- **на груповому** - для обслуговування кількох ролет,*
*- **на центральному** - для обслуговування кілька рулонних ролет та / або групу рулонних ролет.*

TECHNICKÉ ÚDAJE
TECHNICKÉ ÚDAJE
ТЕХНІЧНІ ДАНІ

230 V ±10% 50 Hz

IP20

Príkon v pohotovostnom stave *Příkon v pohotovostním stavu* *Споживана потужність в режимі очікування*	< 1 W
Menovitý prúd záťaže *Jmenovitý proud zátěže* *Номінальний струм навантаження*	6 A (AC1) 2 A (AC3)
Nastavenie času pohybu *Nastavení času pohybu* *Налаштування часу руху*	1 - 300 s

MONTÁŽNY NÁVOD
MONTÁŽNÍ NÁVOD
ІНСТРУКЦІЯ МОНТАЖУ

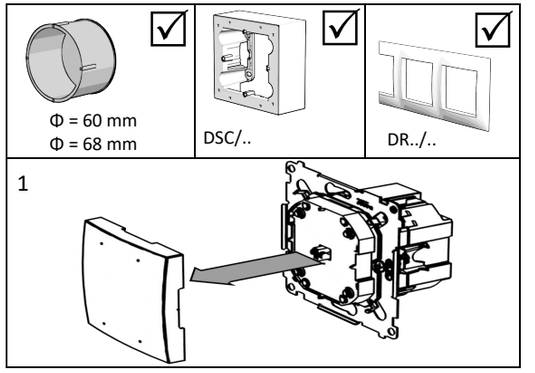

Pripojenie k elektroinštalácii
Připojení k elektroinstalaci
Підключення до електричної мережі

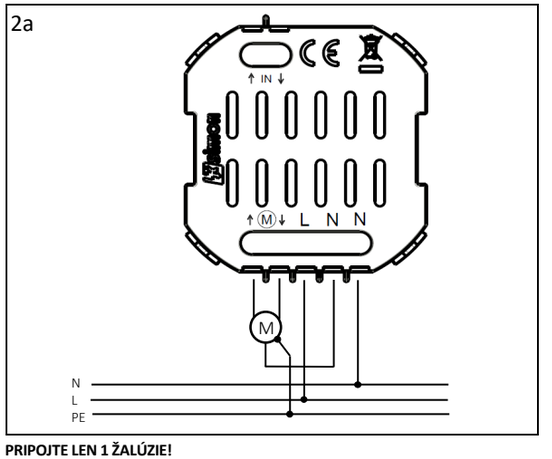

PRIPOJTE LEN 1 ŽALÚZIE!
PŘIPOJTE JEN 1 ŽALUZII!
ПІДКЛЮЧИТИ ТІЛЬКИ 1 РОЛЕТУ

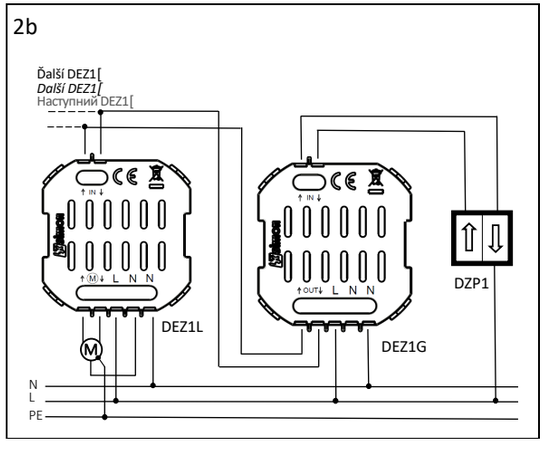

DZP1.. – Jednoduché žalúziové tlačidlo
DZP1.. – Jednoduché žaluziové tlačítko
DZP1.. – Одиночна кнопка для жалюзі

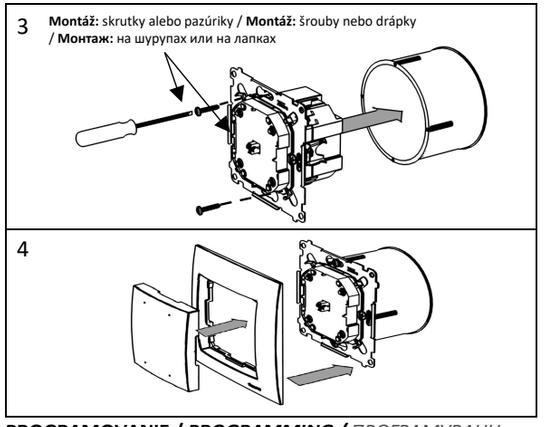

PROGRAMOVANIE / *PROGRAMMING / ПРОГРАМУВАНН*

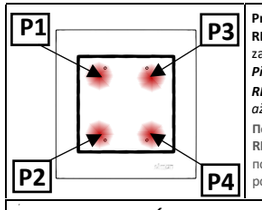

Pred rekalibráciou resetujte ovládač!
RESET – Stlačte a podržte naraz P1-P4, až začnú LED diódy blikať.
Před rekalibraci resetujte ovladač!
***RESET** – Stiskněte a podržte najednou P1-P4, až začnou LED diody blikat.*
Перед перекалібруванням скиньте драйве р!
RESET – Натиснути та тримати водночас поля P1-P4 до моменту, коли розпочнуть блимати світлодіоди.

Programovanie dĺžky žalúzie / *Programing lenght of roller blind / Réglage de la longueur du volet roulant*

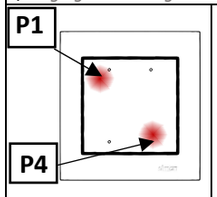

Stlačte a podržte ľubovoľnú uhlopriečku, až začnú LED diódy blikať. Kalibrácia sa vykoná počas jedného úplného chodu rolety a automaticky sa uloží.
Stiskněte a podržte libovolnou úhlopříčku, až začnou LED diody blikat. Kalibrace se provádí během jednoho úplného běhu rolety a automaticky se uloží.
Натисніть і утримуйте будь-яку діагональ, коли розпочнуть блимати світлодіоди. Калібрування виконується протягом одного повного прогону шторки і автоматично зберігається.

Obľúbená poloha žalúzií / *Oblíbená poloha žaluzií / Улюблена позиція ролети*

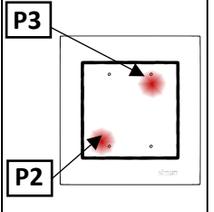

Umiestnite žalúzie do požadovanej polohy.
Uložiť – Stlačte a podržte ľubovoľnú uhlopriečku, až začnú LED diódy blikať.
Každé ďalšie naprogramovanie obľúbenej polohy vymaže tú predošlú naprogramovanú.
Umístěte žaluzie do požadované polohy.
***Uložit** – Stiskněte a podržte libovolnou úhlopříčku, až začnou LED diody blikat.*
Každé další naprogramování oblíbené polohy vymaže tu dříve naprogramovanou.
Встановити ролету у потрібній позиції.
***ЗАПИСАТИ** – Натиснути та утримувати будь-яку діагональ до моменту, коли розпочне блимати світлодіод.*
Кожен наступний запис улюбленої позиції ліквідує попереднє налаштування.

ENG Importer grants the product guarantee. / **FR** l'importateur garantit les produits. **CZ** Importer garantuje kvalytu vyrobku. / **SK** Záruku predávaného výrobku poskytuje dovozca. / ***UA*** Імпортер дає гарантію на продукт.