Beschreibung

- Kompaktes Gehäuse zur Stromversorgung auf kleinstem Raum.
- Für feste Verlegungen.

Allgemeine Kennwerte

Serie	H-A 3
Baugröße	3A
Ausführung	Kupplungsgehäuse
Verriegelung	Längsbügel
Kabeleingang	M20x1,5 nach EN 60423
Kabelverschraubung	3 – 13,5mm
Schutzart (DIN EN 60529)	IP 65 (verriegelt)
Temperaturbereich	-40°C bis +100°C, kurzzeitig bis +125°C

Werkstoffe/Oberfläche

Gehäuse	PA-GF
Verriegelung	PA-GF
Druckring	Stahl, verzinkt
Dichtring	CR
Brennbarkeitsklasse nach UL94	HB
Halogenfrei	nein

Normen

Harmonisierte Norm	DIN EN 60529
Sicherheitsnorm	DIN EN 61984
	Reduzierte Kabelzugentlastung – siehe Tabelle Klemmbereich Seite 2
	Kein Widerstand gegen Kabeltorsion

Ausführungen

Artikelnummer	Artikelbeschreibung	Kabelverschraubung	Farbe
19429100	EPIC® H-A 3 TGVB M20 gr 3-13,5mm	Ja	Grau (RAL 7035)
19620300	EPIC® H-A 3 TGVB M20 bk 3-13,5mm	Ja	Schwarz (RAL 9005)

Wir behalten uns alle Rechte gemäß DIN ISO 16016 vor.
PD 0019/05_04.18DE

Technische Zeichnungen

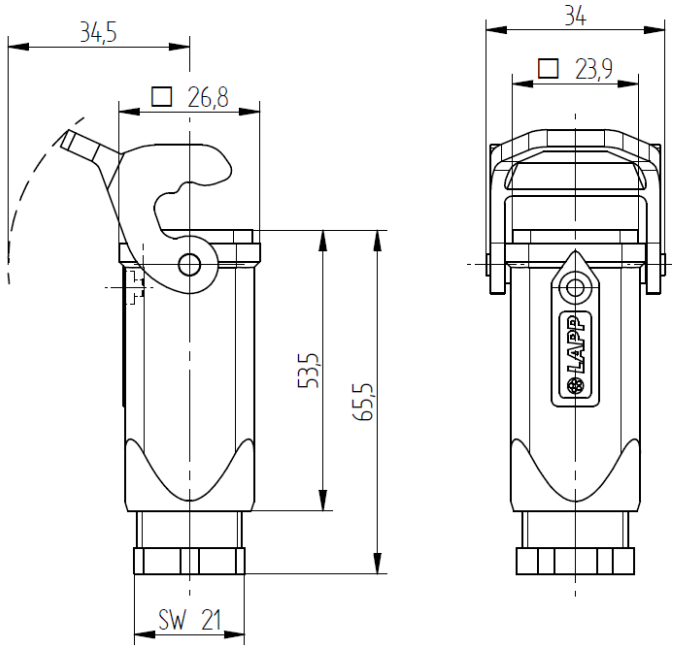

Dichtring

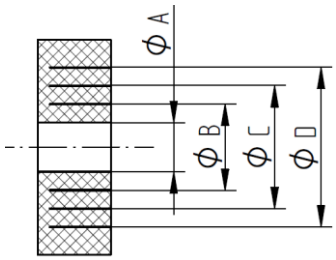

Klemmbereich

Anpassung vom Dichtring	⌀ A	⌀ B	⌀ C	⌀ D
Klemmbereich [mm]	3,0 – 5,0	5,0 – 7,5	7,5 – 10,5	10,5 – 13,5
Auszugskraft [N] *	5	28	15	50
Anzugsdrehmoment [Nm]	4	4	4	4

* Prüfbedingungen nach DIN EN 61984.
Prüfung wurde mit PVC-Kabel durchgeführt.
Die Auszugskraft ist von der Art des verwendeten Kabels abhängig.

Maschinen- und Anlagenbau

Mechanische Beständigkeit

Robust

Wasserdicht

Anwendungsgebiete

Maschinen- und Apparatebau, Steuerungstechnik, Elektroniklabor.

Hinweis

Die Fotografien sind nicht maßstäblich und keine detailgetreuen Abbildungen der jeweiligen Produkte.

Wir behalten uns alle Rechte gemäß DIN ISO 16016 vor.
PD 0019/05_04.18DE