Karta charakterystyki technicznej

Złączka wkręcana, gwint metryczny, z otworem

Numery katalogowe: 2032015

Z otwartym wejściem kabla.
Uszczelka do wkręcenia w gwint metryczny zgodnie z IEC 423.
Z samouszczelniającym stożkiem na końcu gwintu nie wymaga pierścienia uszczelniającego gwint.
Stopień ochrony osiągany przy właściwym montażu IP 54.
Z otwartym wejściem kabla.

HALOGEN FREE CE IP 54 M

PE Polietylen

Dane podstawow

Numery katalogowe	2032015
Typ	90 M20 OF
Oznaczenie 1	Zaślepka wkręcana
Oznaczenie 2	Wersja otwarta
Wytwórca	OBO
Wymiar	M20
Kolor	jasnoszary; RAL 7035
Materiał	Polietylen
Najmniejsza jednostka sprzedaży	100
Jednostka opakowania	Sztuk
Ciężar	0,268 kg
Jednostka wagi	kg/100 szt.
Ślad węglowy CO2 (GWP) od kołyski po bramę	0,0072 kg CO2e / 1 Sztuka

Karta charakterystyki technicznej

Złączka wkręcana, gwint metryczny, z otworem

Numery katalogowe: 2032015

Wymiary

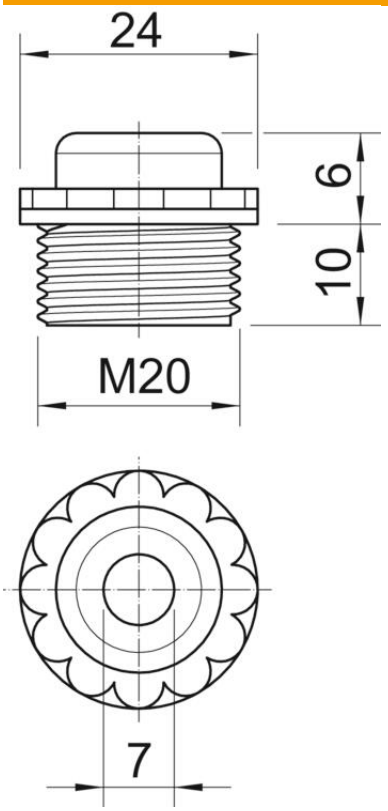

Wymiar D	7 mm
Wymiar E	24 mm
Wymiar L1	10 mm
Wymiar L2	6 mm

Dane techniczne

Długość gwintu	10 mm
Wielkość:	M20
Bezhalogenowy	tak
Rozmiar klucza	21
Stopień ochrony	IP 54