PRZENOŚNA LAMPA ROBOCZA LED Z AKUMULATOREM
PORTABLE LED WORKLIGHT WITH RECHARGEABLE BATTERY

/DE/ Tragbare LED-Arbeitslampe mit Akku **/FR/** Lampe de travail LED portable avec batterie **/ES/** Lámpara de trabajo LED portátil con batería **/IT/** Lampada da lavoro LED portatile con batteria **/DK/** Bærbar LED-arbejdslampe med batteri **/NL/** Draagbare LED-werklamp met accu **/SE/** Bärbar LED-arbetslampa med batteri **/FI/** Kannettava LED-työvalaisin akulla **/NO/** Bærbar LED-arbeidslampe med batteri **/CZ/** Přenosná LED pracovní lampa s baterií **/SK/** Prenosná LED pracovná lampa s batériou **/HU/** Hordozható LED munkalámpa akkumulátorral **/RO/MD/** Lampă de lucru LED portabilă cu acumulator **/GR/** Φορητός φακός εργασίας LED με μπαταρία **/MK/** Пренослива LED работна лампа со батерија **/SI/** Prenosna LED delovna svetilka z baterijo **/RS/HR/** Prijenosna LED radna svjetiljka s baterijom **/BG/** Преносима LED работна лампа с батерия **/RU/BY/** Переносная светодиодная рабочая лампа с аккумулятором **/UA/** Переносна світлодіодна робоча лампа з акумулятором **/LT/** Nešiojama LED darbo lempa su akumuliatoriumi **/LV/** Pārnēsājama LED darba lampa ar akumulatoru **/EE/** Kaasaskantav LED-töövalgusti akuga

Diagram

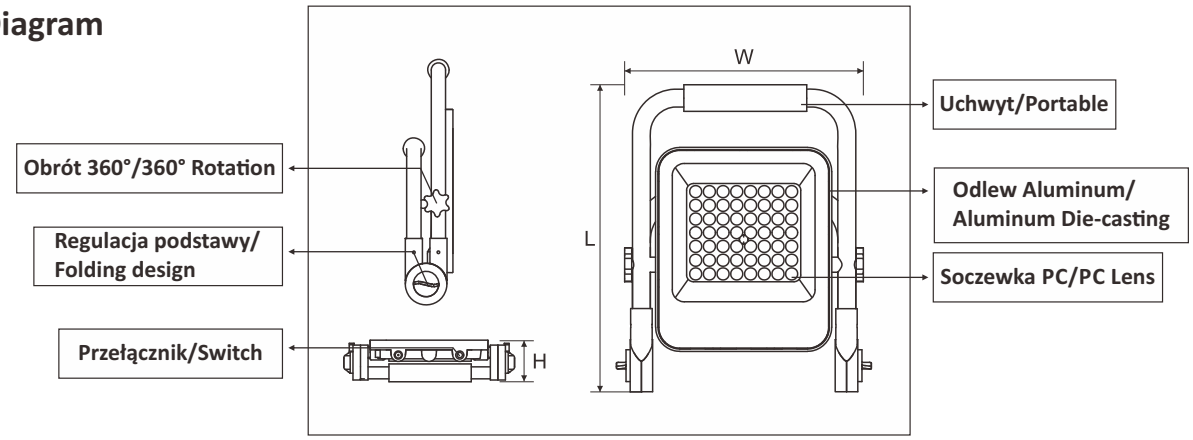

Parametry/Parameters

Napięcie/Voltage	DC 5V		
Moc/Power	30W	50W	100W
Strumień świetlny/ Luminous flux	900lm	1620lm	2340lm
Typ diod LED/LED type	SMD		
CRI	>80		
Materiał/Material	Aluminum + PC		
Kąt świecenia/ Beam angle	90°		
Wymiary/Dimensions	[L]325x[W]245x[H]55mm	[L]385x[W]285x[H]55mm	[L]415x[W]320x[H]55mm
Barwa/Light color	5000K + mrugające żółte światło/yellow flashing light		
Akumulator/Battery	3Ah	6Ah	9Ah
Temperatura pracy/ Working temperature	-40°C - +45°C		
Klasa IP/IP rating	IP65		
Kolor/Body color	Szary/Grey		
Czas ładowania/ Charging time	4-6h		

PL
Prosimy o uważne przeczytanie tej instrukcji i zachowanie jej na przyszłość
CECHY PRODUKTU
- Tryby: 90% mocy - do 3h pracy; 60% mocy - do 6h pracy; 40% mocy - do 8h pracy; mrugające żółte światło
- Wysoce wydajne diody LED SMD z 30 000h żywotnością
- Soczewka z PC
- Wysokiej jakości aluminiowa obudowa

EN
Please read this manual carefully and keep it for future reference.
PRODUCT FEATURES
- Modes: 90% power - up to 3h runtime; 60% power - up to 6h runtime; 40% power - up to 8h runtime; flashing yellow light
- High-efficiency SMD LEDs with a 30,000h lifespan
- PC lens- High-quality aluminum housing

DE
Bitte lesen Sie diese Anleitung sorgfältig durch und bewahren Sie sie für die Zukunft auf.
PRODUKTEIGENSCHAFTEN
- Modi: 90% Leistung - bis zu 3 Stunden Laufzeit; 60% Leistung - bis zu 6 Stunden Laufzeit; 40% Leistung - bis zu 8 Stunden Laufzeit; blinkendes gelbes Licht
- Hochleistungs-SMD-LEDs mit 30.000 Stunden Lebensdauer
- PC-Linse- Hochwertiges Aluminiumgehäuse

FR
Veuillez lire attentivement ce manuel et le conserver pour une utilisation future.
CARACTÉRISTIQUES DU PRODUIT
- Modes : 90 % de puissance - jusqu'à 3h d'autonomie ; 60 % de puissance - jusqu'à 6h d'autonomie ; 40 % de puissance - jusqu'à 8h d'autonomie ; lumière jaune clignotante
- LED SMD haute efficacité avec une durée de vie de 30 000 heures
- Lentille en PC
- Boîtier en aluminium de haute qualité

ES
Lea atentamente este manual y consérvelo para futuras referencias.
CARACTERÍSTICAS DEL PRODUCTO
- Modos: 90% de potencia - hasta 3h de funcionamiento; 60% de potencia - hasta 6h de funcionamiento; 40% de potencia - hasta 8h de funcionamiento; luz amarilla intermitente
- LED SMD de alta eficiencia con 30.000 horas de vida útil
- Lente de PC
- Carcasa de aluminio de alta calidad

IT
Leggere attentamente questo manuale e conservarlo per future consultazioni.
CARATTERISTICHE DEL PRODOTTO
- Modalità: 90% di potenza - fino a 3h di funzionamento; 60% di potenza - fino a 6h di funzionamento; 40% di potenza - fino a 8h di funzionamento; luce gialla lampeggiante
- LED SMD ad alta efficienza con una durata di vita di 30.000 ore
- Lente in PC
- Corpo in alluminio di alta qualità

DK
Læs venligst denne vejledning omhyggeligt og gem den til fremtidig brug.
PRODUKTEGENSKABER
- Tilstande: 90% effekt - op til 3h driftstid; 60% effekt - op til 6h driftstid; 40% effekt - op til 8h driftstid; blinkende gult lys
- Højeffektive SMD LED'er med en levetid på 30.000 timer
- PC-linse
- Højkvalitets aluminiumsramme

NL
Lees deze handleiding zorgvuldig door en bewaar deze voor toekomstig gebruik.
PRODUCTKENMERKEN
- Modi: 90% vermogen - tot 3 uur werktijd; 60% vermogen - tot 6 uur werktijd; 40% vermogen - tot 8 uur werktijd; knipperend geel licht
- Hoogrenderende SMD LED's met een levensduur van 30.000 uur
- PC-lens
- Hoogwaardige aluminium behuizing

*Aktualna instrukcja znajduje się na naszej stronie **www.ecolight.pl**

*The most recent manual can be found at **www.ecolight.pl**

ECO LIGHT Sp. z o. o. Działkowa 2A, 62-872 Borek, Polska
ECO LIGHT Sp. z o. o. Dzialkowa 2A, 62-872 Borek, Poland

SE

Läs denna manual noggrant och spara den för framtida bruk.
PRODUKTFUNKTIONER
- Lägen: 90 % effekt - upp till 3 timmars drift; 60 % effekt - upp till 6 timmars drift; 40 % effekt - upp till 8 timmars drift; blinkande gult ljus
- Högpresterande SMD LED med en livslängd på 30 000 timmar
- PC-lins
- Högkvalitativ aluminiumhölje

SK

Prečítajte si tento návod a uschovajte ho pre budúce použitie.
VLASTNOSTI PRODUKTU
- Režimy: 90 % výkonu – až 3 hodiny prevádzky; 60 % výkonu – až 6 hodín prevádzky; 40 % výkonu – až 8 hodín prevádzky; blikajúce žlté svetlo
- Vysoko výkonné LED SMD s životnosťou 30 000 hodín
- PC šošovka
- Vysoko kvalitné hliníkové puzdro

MK

Ве молиме внимателно прочитајте го овој прирачник и зачувајте го за иднина.
КАРАКТЕРИСТИКИ НА ПРОИЗВОДОТ
- Режими: 90% моќност - до 3 часа работа; 60% моќност - до 6 часа работа; 40% моќност - до 8 часа работа; трепкаво жолто светло
- Високо ефикасни SMD LED со животен век од 30.000 часа
- PC леќа
- Квалитетно алуминиумско куќиште

RU/BY

Пожалуйста, внимательно прочитайте это руководство и сохраните его для будущего использования.
ХАРАКТЕРИСТИКИ ПРОДУКТА
- Режимы: 90% мощности – до 3 часов работы; 60% мощности – до 6 часов работы; 40% мощности – до 8 часов работы; мигающий желтый свет
- Высокоэффективные SMD светодиоды с сроком службы 30 000 часов
- Линза из поликарбоната (PC)
- Корпус из высококачественного алюминия

EE

Palun lugege see juhend hoolikalt läbi ja säilitage see tulevikuks.
TOOTE OMADUSED
- Režiimid: 90% võimsust – kuni 3 tundi töötamist; 60% võimsust – kuni 6 tundi töötamist; 40% võimsust – kuni 8 tundi töötamist; vilkuv kollane tuli
- Kõrge efektiivsusega SMD LED-id, mille tööiga on 30 000 tundi
- PC lääts
- Kvaliteetne alumiiniumkorpus

FI

Lue tämä käyttöohje huolellisesti ja säilytä se tulevaa käyttöä varten.
TUOTTEEN OMINAISUUDET
- Tilat: 90 % tehoa - jopa 3 tuntia käyttöä; 60 % tehoa - jopa 6 tuntia käyttöä; 40 % tehoa - jopa 8 tuntia käyttöä; vilkkuva keltainen valo
- Korkean hyötysuhteen SMD-LEDit, käyttöikä 30 000 tuntia
- PC-linssi
- Korkealaatuinen alumiinirunko

HU

Kérjük, olvassa el figyelmesen ezt az útmutatót, és őrizze meg későbbi felhasználásra.
TERMÉKJELLEMZŐK
- Módok: 90% teljesítmény - akár 3 óra működés; 60% teljesítmény - akár 6 óra működés; 40% teljesítmény - akár 8 óra működés; villogó sárga fény
- Nagy hatékonyságú SMD LED-ek 30 000 órás élettartammal
- PC lencse
- Kiváló minőségű alumínium ház

SI

Prosimo, natančno preberite ta priročnik in ga shranite za prihodnjo uporabo.
LASTNOSTI IZDELKA
- Načini: 90 % moči - do 3 ure delovanja; 60 % moči - do 6 ur delovanja; 40 % moči - do 8 ur delovanja; utripajoča rumena luč
- Visoko učinkovite SMD LED diode z življenjsko dobo 30.000 ur
- PC leča
- Visokokakovostno aluminijasto ohišje

UA

Будь ласка, уважно прочитайте цей посібник і збережіть його для подальшого використання.
ХАРАКТЕРИСТИКИ ПРОДУКТУ
- Режими: 90% потужності – до 3 годин роботи; 60% потужності – до 6 годин роботи; 40% потужності – до 8 годин роботи; миготливе жовте світло
- Високоефективні SMD LED з терміном служби 30 000 годин
- Лінза з полікарбонату
- Корпус з високоякісного алюмінію

NO

Les denne manualen nøye og oppbevar den for fremtidig bruk.
PRODUKTEGENSKAPER
- Moduser: 90 % effekt - opptil 3 timers bruk; 60 % effekt - opptil 6 timers bruk; 40 % effekt - opptil 8 timers bruk; blinkende gult lys
- Høyeffektiv SMD LED med 30 000 timers levetid
- PC-linse
- Høykvalitets aluminiumsramme

RO/MD

Vă rugăm să citiți cu atenție acest manual și să-l păstrați pentru utilizări viitoare.
CARACTERISTICILE PRODUSULUI
- Moduri: 90% putere - până la 3 ore de funcționare; 60% putere - până la 6 ore de funcționare; 40% putere - până la 8 ore de funcționare; lumină galbenă intermitentă
- LED-uri SMD de înaltă eficiență cu o durată de viață de 30.000 ore
- Lentilă PC
- Carcasă din aluminiu de înaltă calitate

RS/HR

Molimo pažljivo pročitajte ovaj priručnik i sačuvajte ga za buduću upotrebu.
ZNAČAJKE PROIZVODA
- Načini: 90% snage - do 3 sata rada; 60% snage - do 6 sati rada; 40% snage - do 8 sati rada; trepćuće žuto svjetlo
- Visoko učinkovite SMD LED diode s vijekom trajanja od 30.000 sati
- PC leća
- Kvalitetno aluminijsko kućište

LT

Prašome atidžiai perskaityti šį vadovą ir išsaugoti jį ateičiai.
GAMINIO SAVYBĖS
- Režimai: 90% galios – iki 3 valandų veikimo; 60% galios – iki 6 valandų veikimo; 40% galios – iki 8 valandų veikimo; mirksinti geltona šviesa
- Aukšto efektyvumo SMD LED lemputės, kurių tarnavimo laikas – 30 000 valandų
- PC lęšis
- Aukštos kokybės aliuminio korpusas

CZ

Přečtěte si prosím tento návod a uschovejte jej pro budoucí použití.
VLASTNOSTI PRODUKTU
- Režimy: 90 % výkonu – až 3 hodiny provozu; 60 % výkonu – až 6 hodin provozu; 40 % výkonu – až 8 hodin provozu; blikající žluté světlo
- Vysoce účinné LED SMD s životností 30 000 hodin
- PC čočka
- Vysoce kvalitní hliníkové pouzdro

GR

Παρακαλούμε διαβάστε προσεκτικά αυτό το εγχειρίδιο και φυλάξτε το για μελλοντική χρήση.
ΧΑΡΑΚΤΗΡΙΣΤΙΚΑ ΠΡΟΪΟΝΤΟΣ
- Λειτουργίες: 90% ισχύς - έως 3 ώρες λειτουργίας; 60% ισχύς - έως 6 ώρες λειτουργίας; 40% ισχύς - έως 8 ώρες λειτουργίας; αναβοσβήνον κίτρινο φως
- Αποδοτικά SMD LED με διάρκεια ζωής 30.000 ώρες
- Φακός PC
- Υψηλής ποιότητας αλουμινένιο περίβλημα

BG

Моля, прочетете внимателно това ръководство и го запазете за бъдеща употреба.
ХАРАКТЕРИСТИКИ НА ПРОДУКТА
- Режими: 90% мощност - до 3 часа работа; 60% мощност - до 6 часа работа; 40% мощност - до 8 часа работа; мигаща жълта светлина
- Високоефективни SMD LED с живот от 30 000 часа
- PC леща
- Висококачествен алуминиев корпус

LV

Lūdzu, uzmanīgi izlasiet šo rokasgrāmatu un saglabājiet to turpmākai lietošanai.
IZSTRĀDĀJUMA ĪPAŠĪBAS
- Režīmi: 90% jaudas – līdz 3 stundām darbības; 60% jaudas – līdz 6 stundām darbības; 40% jaudas – līdz 8 stundām darbības; mirgojoša dzeltena gaisma
- Augstas efektivitātes SMD LED ar 30 000 stundu darbības laiku
- PC lēca
- Augstas kvalitātes alumīnija korpuss



UK CA

CE

[PL] Symbol oznacza selektywne zbieranie sprzętu elektrycznego i elektronicznego, czyli tego produktu nie wolno traktować jak innych odpadów domowych. Należy oddać go do właściwego punktu zbierającego zużyty sprzęt elektryczny i elektroniczny. Właściwa realizacja zadań związanych ze zbieraniem zużytego sprzętu elektrycznego i elektronicznego ma znaczenie szczególnie w przypadku, gdy w tym sprzęcie występują składniki niebezpieczne, które mają szczególnie negatywny wpływ na środowisko i zdrowie ludzi.
[EN] The symbol indicates selective collection of electrical and electronic equipment, meaning that this product should not be treated like other household waste. It should be taken to a proper collection point for used electrical and electronic equipment. Proper handling of tasks related to the collection of used electrical and electronic equipment is particularly important when the equipment contains hazardous substances that have a particularly negative impact on the environment and human health.
[DE] Das Symbol weist auf die getrennte Sammlung von elektrischen und elektronischen Geräten hin, was bedeutet, dass dieses Produkt nicht wie andere Haushaltsabfälle behandelt werden darf. Es sollte zu einem entsprechenden Sammelpunkt für gebrauchte elektrische und elektronische Geräte gebracht werden. Eine ordnungsgemäße Durchführung der Aufgaben im Zusammenhang mit der Sammlung von gebrauchten elektrischen und elektronischen Geräten ist besonders wichtig, wenn diese Geräte gefährliche Stoffe enthalten, die besonders negative Auswirkungen auf die Umwelt und die menschliche Gesundheit haben.
[FR] Le symbole indique la collecte sélective des équipements électriques et électroniques, ce qui signifie que ce produit ne doit pas être traité comme d'autres déchets ménagers. Il doit être remis à un point de collecte approprié pour les équipements électriques et électroniques usagés. La gestion appropriée des tâches liées à la collecte des équipements électriques et électroniques usagés est particulièrement importante lorsque ces équipements contiennent des substances dangereuses ayant un impact particulièrement négatif sur l'environnement et la santé humaine.
[ES] El símbolo indica la recogida selectiva de equipos eléctricos y electrónicos, lo que significa que este producto no debe tratarse como otros residuos domésticos. Debe ser entregado en un punto de recogida adecuado para equipos eléctricos y electrónicos usados. La correcta gestión de las tareas relacionadas con la recogida de equipos eléctricos y electrónicos usados es especialmente importante cuando estos equipos contienen sustancias peligrosas que tienen un impacto particularmente negativo en el medio ambiente y en la salud humana.
[IT] Il simbolo indica la raccolta differenziata di apparecchiature elettriche ed elettroniche, il che significa che questo prodotto non deve essere trattato come altri rifiuti domestici. Deve essere consegnato a un punto di raccolta adeguato per apparecchiature elettriche ed elettroniche usate. Una corretta gestione delle attività legate alla raccolta di apparecchiature elettriche ed elettroniche usate è particolarmente importante quando queste apparecchiature contengono sostanze pericolose che hanno un impatto particolarmente negativo sull'ambiente e sulla salute umana.
[DK] Symbolet angiver selektiv indsamling af elektrisk og elektronisk udstyr, hvilket betyder, at dette produkt ikke må behandles som andre husholdningsaffald. Det skal afleveres på et passende indsamlingspunkt for brugt elektrisk og elektronisk udstyr. Korrekt håndtering af opgaver relateret til indsamling af brugt elektrisk og elektronisk udstyr er særligt vigtig, når udstyret indeholder farlige stoffer, der har en særlig negativ indvirkning på miljøet og menneskers sundhed.
[NL] Het symbool geeft aan dat elektrische en elektronische apparatuur selectief moet worden ingezameld, wat betekent dat dit product niet als ander huishoudelijk afval moet worden behandeld. Het moet worden afgegeven bij een geschikt inzamelpunt voor gebruikte elektrische en elektronische apparatuur. Het correct afhandelen van taken met betrekking tot de inzameling van gebruikte elektrische en elektronische apparatuur is bijzonder belangrijk wanneer deze apparatuur gevaarlijke stoffen bevat die een bijzonder negatieve impact hebben op het milieu en de menselijke gezondheid.
[SE] Symbolen visar att elektrisk och elektronisk utrustning ska samlas in separat, vilket betyder att denna produkt inte ska behandlas som annat hushållsavfall. Den ska lämnas till en lämplig insamlingspunkt för använda elektriska och elektroniska produkter. Korrekt hantering av uppgifter relaterade till insamling av använda elektriska och elektroniska produkter är särskilt viktig när utrustningen innehåller farliga ämnen som har en särskilt negativ påverkan på miljön och människors hälsa.
[FI] Symboli tarkoittaa sähkölaitteiden ja elektroniikan erillistä keräystä, mikä tarkoittaa, että tätä tuotetta ei saa käsitellä muiden kotitalousjätteiden tavoin. Se tulee viedä asianmukaiseen keräyspisteeseen käytetylle sähkölaitteelle ja elektroniikalle. Käytettyjen sähkölaitteiden ja elektroniikan keräyksen asianmukainen hoitaminen on erityisen tärkeää, kun laitteet sisältävät vaarallisia aineita, jotka vaikuttavat erityisen negatiivisesti ympäristöön ja ihmisten terveyteen.
[NO] Symbolet angir selektiv innsamling av elektrisk og elektronisk utstyr, noe som betyr at dette produktet ikke skal behandles som annet husholdningsavfall. Det skal leveres til et egnet innsamlingspunkt for brukt elektrisk og elektronisk utstyr. Korrekt håndtering av oppgaver knyttet til innsamling av brukt elektrisk og elektronisk utstyr er spesielt viktig når utstyret inneholder farlige stoffer som har en spesielt negativ innvirkning på miljøet og menneskers helse.
[CZ] Symbol označuje selektivní sběr elektrického a elektronického zařízení, což znamená, že tento produkt by neměl být zpracováván jako jiný domácí odpad. Měl by být odevzdán na příslušné sběrné místo pro použitá elektrická a elektronická zařízení. Správné provádění úkolů souvisejících se sběrem použitých elektrických a elektronických zařízení je zvlášť důležité, pokud tato zařízení obsahují nebezpečné látky, které mají zvlášť negativní vliv na životní prostředí a zdraví lidí.
[SK] Symbol označuje selektívne zbieranie elektrického a elektronického zariadenia, čo znamená, že tento produkt by sa nemal spracovávať ako iný domáci odpad. Mal by byť odovzdaný na príslušné zberné miesto pre použité elektrické a elektronické zariadenia. Správne vykonávanie úloh súvisiacich so zberaním použitých elektrických a elektronických zariadení je obzvlášť dôležité, ak tieto zariadenia obsahujú nebezpečné látky, ktoré majú zvlášť negatívny vplyv na životné prostredie a zdravie ľudí.
[HU] A szimbólum a elektromos és elektronikai berendezések szelektív gyűjtését jelzi, ami azt jelenti, hogy ezt a terméket nem szabad háztartási hulladékként kezelni. A megfelelő gyűjtőpontba kell leadni használt elektromos és elektronikai berendezések számára. A használt elektromos és elektronikai berendezések gyűjtésével kapcsolatos feladatok megfelelő végrehajtása különösen fontos, amikor az eszközök veszélyes anyagokat tartalmaznak, amelyek különösen negatív hatással vannak a környezetre és az emberi egészségre.
[RO/MD] Simbolul indică colectarea selectivă a echipamentelor electrice și electronice, ceea ce înseamnă că acest produs nu trebuie tratat ca alte deșeuri menajere. Trebuie să fie predat unui punct de colectare adecvat pentru echipamente electrice și electronice uzate. Gestionarea corectă a sarcinilor legate de colectarea echipamentelor electrice și electronice uzate este deosebit de importantă atunci când echipamentele conțin substanțe periculoase care au un impact deosebit de negativ asupra mediului și sănătății umane.
[GR] Το σύμβολο υποδεικνύει την ξεχωριστή συλλογή ηλεκτρικών και ηλεκτρονικών συσκευών, πράγμα που σημαίνει ότι αυτό το προϊόν δεν πρέπει να αντιμετωπίζεται όπως τα άλλα οικιακά απορρίμματα. Πρέπει να παραδοθεί σε κατάλληλο σημείο συλλογής για χρησιμοποιημένες ηλεκτρικές και ηλεκτρονικές συσκευές. Η σωστή διαχείριση των καθηκόντων που σχετίζονται με τη συλλογή χρησιμοποιημένων ηλεκτρικών και ηλεκτρονικών συσκευών είναι ιδιαίτερα σημαντική όταν οι συσκευές περιέχουν επικίνδυνες ουσίες που έχουν ιδιαίτερα αρνητική επίδραση στο περιβάλλον και στην ανθρώπινη υγεία.
[MK] Симболот укажува на селективно собирање на електрични и електронски уреди, што значи дека овој производ не треба да се третира како други домашни отпадоци. Треба да се однесе до соодветна точка за собирање на користени електрични и електронски уреди. Правилното управување со задачите поврзани со собирањето на користени електрични и електронски уреди е особено важно кога уредите содржат опасни супстанции кои имаат особено негативно влијание врз животната средина и здравјето на луѓето.
[SI] Simbol označuje selektivno zbiranje električne in elektronske opreme, kar pomeni, da tega izdelka ne smete obravnavati kot druge gospodinjske odpadke. Odložiti ga je treba na ustrezno zbirno mesto za odpadno električno in elektronsko opremo. Pravilno ravnanje z nalogami, povezanimi z zbiranjem odpadne električne in elektronske opreme, je še posebej pomembno, kadar naprave vsebujejo nevarne snovi, ki imajo posebej negativen vpliv na okolje in zdravje ljudi.
[RS/HR] Simbol označava selektivno prikupljanje električne i elektronske opreme, što znači da se ovaj proizvod ne sme tretirati kao drugi kućni otpad. Treba ga odneti na odgovarajuće sabirno mesto za iskorišćenu električnu i elektronsku opremu. Pravilno upravljanje zadacima povezanim sa prikupljanjem iskorišćene električne i elektronske opreme posebno je važno kada oprema sadrži opasne supstance koje posebno negativno utiču na životnu sredinu i zdravlje ljudi.
[BG] Символът указва селективно събиране на електрическо и електронно оборудване, което означава, че този продукт не трябва да се третира като другите битови отпадъци. Той трябва да бъде предаден на подходящ пункт за събиране на употребявано електрическо и електронно оборудване. Правилното изпълнение на задачите, свързани със събирането на употребявано електрическо и електронно оборудване, е особено важно, когато оборудването съдържа опасни вещества, които имат особено отрицателно въздействие върху околната среда и здравето на хората.
[RU/BY] Символ указывает на раздельный сбор электрического и электронного оборудования, что означает, что этот продукт не должен обрабатываться как другие бытовые отходы. Он должен быть передан в подходящий пункт сбора использованного электрического и электронного оборудования. Правильное выполнение задач, связанных со сбором использованного электрического и электронного оборудования, особенно важно, когда оборудование содержит опасные вещества, которые особенно негативно влияют на окружающую среду и здоровье человека.
[UA] Символ вказує на роздільне збирання електричного та електронного обладнання, що означає, що цей продукт не повинен оброблятися, як інші побутові відходи. Він повинен бути зданий у відповідний пункт збору використаного електричного та електронного обладнання. Правильне виконання завдань, пов'язаних зі збором використаного електричного та електронного обладнання, особливо важливе, коли обладнання містить небезпечні речовини, які особливо негативно впливають на навколишнє середовище та здоров'я людини.
[LT] Simbolis nurodo, kad elektros ir elektronikos įranga turi būti renkama atskirai, o tai reiškia, kad šis produktas neturėtų būti tvarkomas kaip kitos buitinės atliekos. Jis turėtų būti pristatytas į atitinkamą naudotos elektros ir elektronikos įrangos surinkimo punktą. Tinkamas naudotos elektros ir elektronikos įrangos surinkimo užduočių vykdymas yra ypač svarbus, kai įranga turi pavojingų medžiagų, kurios ypač neigiamai veikia aplinką ir žmonių sveikatą.
[LV] Simbols norāda uz elektrisko un elektronisko iekārtu selektīvu savākšanu, kas nozīmē, ka šo produktu nedrīkst apstrādāt kā citus sadzīves atkritumus. To vajadzētu nogādāt atbilstošā lietotu elektrisko un elektronisko iekārtu savākšanas punktā. Pareiza uzdevumu izpilde, kas saistīti ar lietotu elektrisko un elektronisko iekārtu savākšanu, ir īpaši svarīga, ja iekārtas satur bīstamas vielas, kas īpaši negatīvi ietekmē vidi un cilvēku veselību.
[EE] Sümbol näitab elektri- ja elektroonikaseadmete eraldi kogumist, mis tähendab, et seda toodet ei tohi käsitleda nagu teisi olmejäätmeid. See tuleks viia vastavasse kasutatud elektri- ja elektroonikaseadmete kogumispunkti. Kasutatud elektri- ja elektroonikaseadmete kogumisega seotud ülesannete nõuetekohane täitmine on eriti oluline, kui seadmed sisaldavad ohtlikke aineid, millel on eriti negatiivne mõju keskkonnale ja inimeste tervisele.

*The most recent manual can be found at **www.ecolight.pl**

ECO LIGHT Sp. z o. o. Dzialkowa 2A, 62-872 Borek, Poland