MARY'S

STRAŻ POŻARNA DEKORACYJNA LAMPKA LED

INSTRUKCJA OBSŁUGI

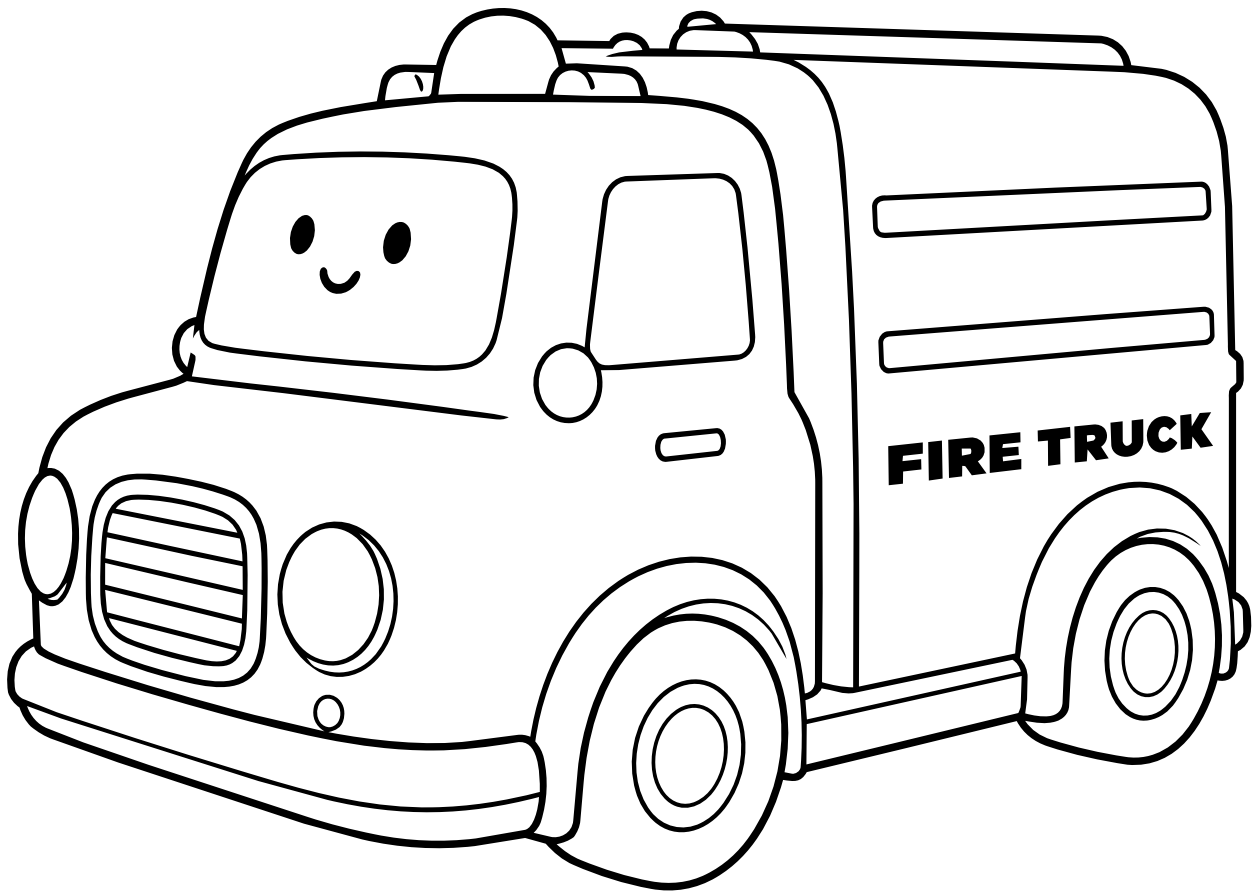

[PL] DEKORACYJNA LAMPKA LED **[EN]** DECORATIVE LED LAMP
[DE] DEKORATIVE LED-LAMPE **[FR]** LAMPE LED DÉCORATIVE
[ES] LÁMPARA LED DECORATIVA **[PT]** LÂMPADA DECORATIVA LED
[IT] LAMPADA LED DECORATIVA **[DK]** DEKORATIV LED-LAMPE
[NL] DECORATIEVE LED-LAMP **[SE]** DEKORATIV LED-LAMPA **[FI]** KORISTE-LED-LAMPPU
[NO] DEKORATIV LED-LAMPE **[CZ]** DEKORAČNÍ LED LAMPA
[SK] DEKORAČNÁ LED LAMPA **[HU]** DEKORATÍV LED LÁMPA
[RO] LAMPĂ LED DECORATIVĂ **[GR]** ΔΙΑΚΟΣΜΗΤΙΚΗ ΛΑΜΠΑ LED
[MK] ДЕКОРАТИВНА LED СВЕТИЛКА **[SI]** DEKORATIVNA LED SVETILKA
[HR] DEKORATIVNA LED LAMPA **[BG]** ДЕКОРАТИВНА LED ЛАМПА
[RU/BY] ДЕКОРАТИВНАЯ LED ЛАМПА **[UA]** ДЕКОРАТИВНА LED ЛАМПА
[LT] DEKORATINĖ LED LEMPA **[LV]** DEKORATĪVĀ LED LAMPA
[EE] DEKORATIIVNE LED-LAMP

ECO LIGHT Sp. z o.o.
ul. Działkowa 2a, 62-872 Borek, Poland

Made in P.R.C.

marys.fun

UWAGA! RYZYKO ZADŁAWIENIA
Małe części! Nie dla dzieci poniżej 10 roku życia.
To nie jest zabawka.

[EN] WARNING! CHOKING HAZARD Small parts. Not for children under 10 years old. This is not a toy.
[DE] WARNUNG! ERSTICKUNGSGEFAHR Kleine Teile. Nicht für Kinder unter 10 Jahren geeignet. Dies ist kein Spielzeug.
[FR] AVERTISSEMENT ! DANGER D'ÉTRANGLEMENT Petites pièces. Ne convient pas aux enfants de moins de 10 ans. Ce n'est pas un jouet.
[ES] ¡ADVERTENCIA! PELIGRO DE ASFIXIA Pequeñas partes. No apto para menores de 10 años. No es un juguete.
[PT] ATENÇÃO! RISCO DE ASFIXIA Peças pequenas. Não adequado para crianças com menos de 10 anos. Isto não é um brinquedo.
[IT] ATTENZIONE! RISCHIO DI SOFFOCAMENTO Piccole parti. Non adatto ai bambini di età inferiore ai 10 anni. Non è un giocattolo.
[DK] ADVARSEL! KVELNINGSGEFAR Små dele. Ikke egnet til børn under 10 år. Dette er ikke et legetøj.

[NL] WAARSCHUWING! VERSTIKKINGSGEVAAR Kleine onderdelen. Niet geschikt voor kinderen onder de 10 jaar. Dit is geen speelgoed.
[SE] VARNING! KVÄVNINGSLARM Smådelar. Inte för barn under 10 år. Detta är inte en leksak.
[FI] HÄLYTYS! TUKAHDUTUSVAARA Pieniä osia. Ei alle 10-vuotiaille. Tämä ei ole lelu.
[NO] ADVARSEL! KVELNINGSFARE Små deler. Ikke for barn under 10 år. Dette er ikke et leketøy.
[CZ] UPOZORNĚNÍ! NEBEZPEČÍ UDUŠENÍ Malé části. Není určeno pro děti do 10 let. Není to hračka.
[SK] UPOZORNENIE! NEBEZPEČENSTVO UDUSENIA Malé časti. Nie pre deti do 10 rokov. Nie je to hračka.
[HU] FIGYELEM! FULLADÁSI VESZÉLY Kisebb részek. 10 év alatti gyermekeknek nem ajánlott. Ez nem játék.
[RO/MD] ATENȚIE! PERICOL DE SUFOCARE Piese mici. Nu este destinat copiilor sub 10 ani. Nu este un jucărie.
[GR] ΠΡΟΕΙΔΟΠΟΙΗΣΗ! ΚΙΝΔΥΝΟΣ ΠΝΙΓΜΟΥ Μικρά μέρη. Δεν προορίζεται για παιδιά κάτω των 10 ετών. Δεν είναι παιχνίδι.
[MK] ПРЕДУПРЕДУВАЊЕ! РИЗИК ОД ГЛАВОК Малки делови. Не е за деца под 10 години. Ова не е играчка.
[SI] OPOZORILO! NEVARNOST ZADAHOVANJA Majhni deli. Ni primerno za otroke, mlajše od 10 let. To ni igrača.
[RS/HR] UPOZORENJE! OPASNOST OD GUŠENJA Male delove. Nije za decu mlađu od 10 godina. Ovo nije igračka.
[BG] ВНИМАНИЕ! РИСК ОТ ЗАДУШВАНЕ Малки части. Не е подходящо за деца под 10 години. Това не е играчка.
[RU/BY] ПРЕДУПРЕЖДЕНИЕ! ОПАСНОСТЬ ЗАДУШЕНИЯ Малые детали. Не предназначено для детей младше 10 лет. Это не игрушка.
[UA] УВАГА! РИЗИК ЗАДУШЕННЯ Маленькі деталі. Не для дітей до 10 років. Це не іграшка.
[LT] ĮSPĖJIMAS! UŽSPRŪSTI GRĖSMĖ Maži dalys. Netinka vaikams iki 10 metų. Tai nėra žaislas.
[LV] BRĪDINĀJUMS! NOSLĪKSIMAS RISKS Mazas daļas. Nav paredzēts bērniem līdz 10 gadiem. Tas nav rotaļlieta.
[EE] HOIATUS! TUKSUMISE OHT Väikesed osad. Mitte alla 10-aastastele lastele. See ei ole mänguasi.

STRAŻ POŻARNA

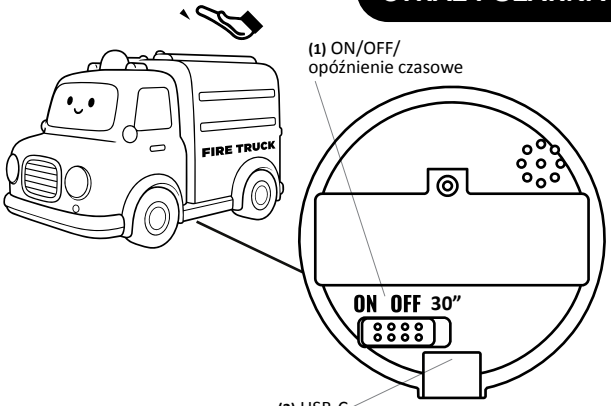

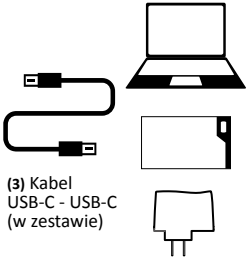

Ładowanie

Produkt posiada wbudowany akumulator. Używaj ładowarki DC5V 1A lub portu USB-C w komputerze do ładowania produktu.

Funkcje

Naładuj produkt do pełna przed pierwszym użyciem. Przesuń przełącznik **(1)** w pozycję ON by włączyć produkt, przesuń w pozycję OFF by go wyłączyć. Przesuń sprzełącznik **(1)** nad ikonę “zegarka” - światło wyłączy się automatycznie po 30 minutach. Po przesunięciu przełącznika do pozycji ON intensywność światła wynosić będzie 30%. Delikatnie dotknij lampki by zmienić intensywność świecenia (3 poziomy regulacji jasności): 1 poziom - 30%, 2 poziom - 60%, 3 poziom - 100%. Ponowne dotknięcie lampki wyłączy światło. Przesuń przełącznik do pozycji OFF, gdy produkt nie jest używany.

Parametry produktu

Nazwa produktu: DEKORACYJNA LAMPKA LED - STRAŻ POŻARNA
Symbol: MW77009
Kolor produktu: Czerwony z nadrukiem
Napięcie znamionowe: DC5V 1A
Moc: 1W
Barwa światła: 3000K
Pojemność akumulatora: Lithium-ionBattery, JX 18650 -1200mAh/3.7V/4.44Wh
Waga baterii: 35.5g
Czas ładowania: 4h
Czas pracy: 4-6h
Waga: 130g
Materiał: ABS+Silikon
Wymiary: 118x78x80mm

UWAGA!

• Produkt nie jest zabawką – trzymać poza zasięgiem małych dzieci.• Produkt przeznaczony jest wyłącznie do dekoracji. Nie nadaje się do długotrwałego oświetlania pomieszczeń. • Produkt posiada wbudowaną baterię przeznaczoną do wymiany wyłącznie przez autoryzowany serwis lub wykwalifikowany personel. • Nie otwierać, nie demontować ani nie modyfikować produktu we własnym zakresie. • Nie podejmować prób samodzielnej wymiany baterii. Nieprawidłowa wymiana może spowodować uszkodzenie produktu, wyciek, pożar lub wybuch baterii. • Bateria zachowuje średnią żywotność do 300 cykli ładowania przy prawidłowym użytkowaniu • Źródło światła w produkcie jest niewymienialne. • Nie pozostawiać włączonego urządzenia bez nadzoru. • Naładuj produkt do pełna przed pierwszym użyciem lub po dłuższym czasie nieużywania. • Do ładowania używaj wyłącznie ładowarki USB o natężeniu co najmniej 1A. Nie używać uszkodzonego kabla ani ładowarki. • Nie zaleca się jednoczesnego ładowania i używania lampki, ponieważ może to mieć negatywny wpływ na żywotność baterii. • Nie zwijać ciasno przewodu zasilającego. Nie używać, jeśli przewód lub izolacja są uszkodzone. Nie przecinać, nie przedłużać ani nie skracać przewodu. • Ryzyko uduszenia – trzymaj przewód poza zasięgiem dzieci. Nie pozostawiaj zwisającego ani luźno leżącego przewodu w miejscu, do którego dziecko może sięgnąć lub się w niego zaplątać. • Produkt nie powinien być ustawiany pod kątem większym niż 6°. • Nie używaj produktu w pobliżu źródeł ciepła ani w środowisku o wysokiej temperaturze lub wysokiej wilgotności. • Trzymaj produkt z dala od wody i innych płynów. Nie zanurzać. • Nie zakrywać lampki podczas pracy – ryzyko przegrzania. • Nie upuszczać ani nie narażać produktu na silne wstrząsy i nacisk. • Czyścić wyłącznie suchą lub lekko wilgotną miękką ściereczką. Nie stosować detergentów ani ostrych środków czyszczących. • W przypadku dłuższego nieużywania naładować lampkę i przechowywać w suchym, chłodnym miejscu, z dala od bezpośredniego światła słonecznego. • Przechowywać w miejscu niedostępnym dla dzieci i zwierząt domowych. • W przypadku zużycia produktu oddaj go do punktu zbiórki zużytego sprzętu. Uprawniony zakład usunie i zutylizuje akumulator.

[EN] FIRE BRIGADE

(1) ON/OFF/time delay, (2) USB-C

CHARGING: The product has a built-in rechargeable battery. Use a DC5V 1A charger or the USB-C port on your computer to charge the product. (3) USB-C to USB-C cable (included)

FUNCTIONS: Charge the product fully before first use. Slide switch (1) to the ON position to turn the product on, slide to the OFF position to turn it off. Slide switch (1) to the "clock" icon – the light will turn off automatically after 30 minutes. After sliding the switch to the ON position, the light intensity will be 30%. Gently touch the lamp to change the brightness intensity (3 levels of brightness adjustment): Level 1 – 30%, Level 2 – 60%, Level 3 – 100%. Touching the lamp again will turn the light off. Slide the switch to the OFF position when the product is not in use.

PRODUCT SPECIFICATIONS:

Product name: DECORATIVE LED LAMP - FIRE BRIGADE • Symbol: MW77009 • Product color: Red with print • Rated voltage: DC5V 1A • Power: 1W • Light color: 3000K • Battery capacity: Lithium-ionBattery, JX 18650 -1200mAh/3.7V/4.44Wh • Battery weight: 35.5g • Charging time: 4h • Working time: 4-6h • Weight: 130g • Material: ABS+Silicone • Dimensions: 118x78x80mm

WARNING! • The product is not a toy – keep out of reach of small children. • The product is intended for decoration only. It is not suitable for long-term room lighting. • The product has a built-in battery intended for replacement only by an authorized service center or qualified personnel. • Do not open, disassemble, or modify the product yourself. • Do not attempt to replace the battery yourself. Incorrect replacement may cause product damage, leakage, fire, or battery explosion. • The battery maintains an average lifespan of up to 300 charge cycles under proper use. • The light source in the product is non-replaceable. • Do not leave the device on unattended. • Charge the product fully before first use or after extended periods of non-use. • For charging, use only a USB charger with an output of at least 1A. Do not use a damaged cable or charger. • Simultaneous charging and using the lamp is not recommended, as it may negatively affect battery life. • Do not coil the power cord tightly. Do not use if the cord or insulation is damaged. Do not cut, extend, or shorten the cord. • Choking hazard – keep the cord out of reach of children. Do not leave a dangling or loosely lying cord where a child could reach it or become entangled in it. • The product should not be placed at an angle greater than 6°. • Do not use the product near heat sources or in a high-temperature or high-humidity environment. • Keep the product away from water and other liquids.

Do not submerge. • Do not cover the lamp during operation – risk of overheating. • Do not drop or subject the product to strong shocks or pressure. • Clean only with a dry or slightly damp soft cloth. Do not use detergents or harsh cleaning agents. • If not in use for an extended period, charge the lamp and store it in a dry, cool place, away from direct sunlight. • Store in a place inaccessible to children and pets. • When the product is worn out, take it to a collection point for waste electrical equipment. An authorized facility will remove and dispose of the battery.

[DE] FEUERWEHR

(1) EIN/AUS/Zeitverzögerung, (2) USB-C

LADEN: Das Produkt verfügt über einen eingebauten Akku. Verwenden Sie zum Laden des Produkts ein Ladegerät mit DC5V 1A oder den USB-C-Anschluss an Ihrem Computer. (3) USB-C-auf-USB-C-Kabel (im Lieferumfang enthalten)

FUNKTIONEN: Laden Sie das Produkt vor dem ersten Gebrauch vollständig auf. Schieben Sie den Schalter (1) in die Position EIN, um das Produkt einzuschalten, schieben Sie ihn in die Position AUS, um es auszuschalten. Schieben Sie den Schalter (1) über das „Uhr"-Symbol – das Licht schaltet sich nach 30 Minuten automatisch aus. Nach dem Verschieben des Schalters in die Position EIN beträgt die Lichtintensität 30 %. Berühren Sie die Lampe leicht, um die Leuchtintensität zu ändern (3 Helligkeitsstufen): Stufe 1 – 30 %, Stufe 2 – 60 %, Stufe 3 – 100 %. Ein erneutes Berühren der Lampe schaltet das Licht aus. Schieben Sie den Schalter in die Position AUS, wenn das Produkt nicht verwendet wird.

PRODUKTPARAMETER:

Produktname: DEKORATIVE LED-LAMPE - FEUERWEHR • Symbol: MW77009 • Produktfarbe: Rot mit Aufdruck • Nennspannung: DC5V 1A • Leistung: 1W • Lichtfarbe: 3000K • Batteriekapazität: Lithium-ionBattery, JX 18650 -1200mAh/3.7V/4.44Wh • Batteriegewicht: 35,5g • Ladezeit: 4h • Betriebszeit: 4-6h • Gewicht: 130g • Material: ABS+Silikon • Abmessungen: 118x78x80mm

ACHTUNG! • Das Produkt ist kein Spielzeug – von kleinen Kindern fernhalten. • Das Produkt ist ausschließlich zur Dekoration bestimmt. Es ist nicht für die langfristige Raumbeleuchtung geeignet. • Das Produkt verfügt über einen eingebauten Akku, der nur von einem autorisierten Kundendienst oder qualifiziertem Personal ausgetauscht werden darf. • Das Produkt nicht eigenständig öffnen, zerlegen oder modifizieren. • Keine Versuche unternehmen, den Akku selbst auszutauschen. Ein unsachgemäßer Austausch kann zu Produktschäden, Auslaufen, Brand oder Explosion des Akkus führen. • Der Akku hat bei sachgemäßer Verwendung

eine durchschnittliche Lebensdauer von bis zu 300 Ladezyklen. • Die Lichtquelle im Produkt ist nicht austauschbar. • Das eingeschaltete Gerät nicht unbeaufsichtigt lassen. • Laden Sie das Produkt vor dem ersten Gebrauch oder nach längerer Nichtbenutzung vollständig auf. • Verwenden Sie zum Laden nur ein USB-Ladegerät mit einer Stromstärke von mindestens 1A. Verwenden Sie kein beschädigtes Kabel oder Ladegerät. • Gleichzeitiges Laden und Benutzen der Lampe wird nicht empfohlen, da dies die Lebensdauer des Akkus beeinträchtigen kann. • Das Netzkabel nicht eng aufwickeln. Nicht verwenden, wenn das Kabel oder die Isolierung beschädigt ist. Das Kabel nicht durchtrennen, verlängern oder kürzen. • Erstickungsgefahr – halten Sie das Kabel von Kindern fern. Lassen Sie kein herunterhängendes oder lose liegendes Kabel an einer Stelle liegen, die ein Kind erreichen oder in die es sich verfangen könnte. • Das Produkt sollte nicht in einem Winkel von mehr als 6° aufgestellt werden. • Verwenden Sie das Produkt nicht in der Nähe von Wärmequellen oder in Umgebungen mit hohen Temperaturen oder hoher Luftfeuchtigkeit. • Halten Sie das Produkt von Wasser und anderen Flüssigkeiten fern. Nicht eintauchen. • Die Lampe während des Betriebs nicht abdecken – Überhitzungsgefahr. • Das Produkt nicht fallen lassen oder starken Stößen und Druck aussetzen. • Nur mit einem trockenen oder leicht angefeuchteten weichen Tuch reinigen. Keine Reinigungsmittel oder aggressiven Reinigungsmittel verwenden. • Bei längerer Nichtbenutzung die Lampe aufladen und an einem trockenen, kühlen Ort ohne direkte Sonneneinstrahlung aufbewahren. • Außerhalb der Reichweite von Kindern und Haustieren aufbewahren. • Geben Sie das Produkt bei Verschleiß an einer Sammelstelle für Elektro-Altgeräte ab. Ein zugelassenes Fachunternehmen wird den Akku entfernen und entsorgen.

[FR] POMPIERS

(1) ON/OFF/délai, (2) USB-C

CHARGE : Le produit est doté d'une batterie rechargeable intégrée. Utilisez un chargeur DC5V 1A ou le port USB-C de votre ordinateur pour charger le produit. (3) Câble USB-C vers USB-C (inclus)

FONCTIONS : Chargez complètement le produit avant la première utilisation. Placez l'interrupteur (1) sur la position ON pour allumer le produit, placez-le sur la position OFF pour l'éteindre. Placez l'interrupteur (1) sur l'icône « horloge » – la lumière s'éteindra automatiquement après 30 minutes. Après avoir placé l'interrupteur sur la position ON, l'intensité lumineuse sera de 30 %. Touchez délicatement la lampe pour modifier l'intensité de l'éclairage (3 niveaux de réglage de la luminosité) : Niveau 1 – 30 %, Niveau 2 – 60 %, Niveau 3 – 100 %. Un nouveau toucher de la lampe éteindra la lumière. Placez l'interrupteur sur la position OFF lorsque le produit

n'est pas utilisé.

PARAMÈTRES DU PRODUIT :

Nom du produit: LAMPE LED DÉCORATIVE - POMPIERS • Symbole: MW77009 • Couleur du produit: Rouge avec impression • Tension nominale: DC5V 1A • Puissance: 1W • Couleur de la lumière: 3000K • Capacité de la batterie: Lithium-ionBattery, JX 18650 -1200mAh/3.7V/4.44Wh • Poids de la batterie: 35,5g • Temps de charge: 4h • Temps de fonctionnement: 4-6h • Poids: 130g • Matériau: ABS+Silicone • Dimensions: 118x78x80mm

ATTENTION ! • Le produit n'est pas un jouet – tenir hors de portée des jeunes enfants. • Le produit est destiné uniquement à la décoration. Ne convient pas pour un éclairage prolongé des pièces. • Le produit est doté d'une batterie intégrée destinée à être remplacée uniquement par un service après-vente agréé ou un personnel qualifié. • Ne pas ouvrir, démonter ni modifier le produit soi-même. • Ne pas tenter de remplacer la batterie soi-même. Un remplacement incorrect peut entraîner des dommages au produit, des fuites, un incendie ou une explosion de la batterie. • La batterie conserve une durée de vie moyenne allant jusqu'à 300 cycles de charge en cas d'utilisation correcte. • La source lumineuse du produit n'est pas remplaçable. • Ne pas laisser l'appareil allumé sans surveillance. • Chargez complètement le produit avant la première utilisation ou après une longue période de non-utilisation. • Pour la charge, utilisez uniquement un chargeur USB d'une intensité d'au moins 1A. Ne pas utiliser de câble ou de chargeur endommagé. • Il n'est pas recommandé de charger et d'utiliser la lampe simultanément, car cela pourrait avoir un effet négatif sur la durée de vie de la batterie. • Ne pas enrouler étroitement le cordon d'alimentation. Ne pas utiliser si le cordon ou l'isolant sont endommagés. Ne pas couper, prolonger ni raccourcir le cordon. • Risque d'étouffement – tenir le cordon hors de portée des enfants. Ne pas laisser un cordon pendant ou traînant librement dans un endroit où un enfant pourrait l'atteindre ou s'y emmêler. • Le produit ne doit pas être placé à un angle supérieur à 6°. • Ne pas utiliser le produit à proximité de sources de chaleur ni dans un environnement à haute température ou forte humidité. • Tenir le produit à l'écart de l'eau et des autres liquides. Ne pas immerger. • Ne pas couvrir la lampe pendant son fonctionnement – risque de surchauffe. • Ne pas faire tomber le produit ni le soumettre à des chocs violents ou à une pression excessive. • Nettoyer uniquement avec un chiffon doux sec ou légèrement humide. Ne pas utiliser de détergents ni de produits de nettoyage agressifs. • En cas de non-utilisation prolongée, charger la lampe et la ranger dans un endroit sec et frais, à l'abri de la lumière directe du soleil. • Conserver dans un endroit inaccessible aux enfants et aux animaux domestiques. • En fin de vie, déposer le produit dans un point de collecte d'équipements électriques usagés. Un établissement agréé retirera et éliminera la batterie.

[ES] BOMBEROS
(1) ON/OFF/retardo de tiempo, (2) USB-C
CARGA: El producto tiene una batería recargable integrada. Utilice un cargador DC5V 1A o el puerto USB-C de su ordenador para cargar el producto. (3) Cable USB-C a USB-C (incluido)
FUNCIONES: Cargue el producto por completo antes del primer uso. Deslice el interruptor (1) a la posición ON para encender el producto, deslícelo a la posición OFF para apagarlo. Deslice el interruptor (1) sobre el icono del "reloj" – la luz se apagará automáticamente después de 30 minutos. Después de deslizar el interruptor a la posición ON, la intensidad de la luz será del 30 %. Toque suavemente la lámpara para cambiar la intensidad de la iluminación (3 niveles de ajuste de brillo): Nivel 1 – 30 %, Nivel 2 – 60 %, Nivel 3 – 100 %. Tocar la lámpara nuevamente apagará la luz. Deslice el interruptor a la posición OFF cuando no utilice el producto.
PARÁMETROS DEL PRODUCTO:
Nombre del producto: LÁMPARA LED DECORATIVA - BOMBEROS • Símbolo: MW77009 • Color del producto: Rojo con impresión • Voltaje nominal: DC5V 1A • Potencia: 1W • Color de la luz: 3000K • Capacidad de la batería: Lithium-ionBattery, JX 18650 -1200mAh/3.7V/4.44Wh • Peso de la batería: 35,5g • Tiempo de carga: 4h • Tiempo de funcionamiento: 4-6h • Peso: 130g • Material: ABS+Silicona • Dimensiones: 118x78x80mm
¡ATENCIÓN! • El producto no es un juguete – mantener fuera del alcance de los niños pequeños. • El producto está destinado únicamente a decoración. No es adecuado para la iluminación prolongada de habitaciones. • El producto tiene una batería integrada diseñada para ser reemplazada únicamente por un servicio técnico autorizado o personal cualificado. • No abrir, desmontar ni modificar el producto por cuenta propia. • No intente reemplazar la batería usted mismo. Un reemplazo incorrecto puede causar daños al producto, fugas, incendio o explosión de la batería. • La batería mantiene una vida útil media de hasta 300 ciclos de carga con un uso correcto. • La fuente de luz del producto no es reemplazable. • No deje el dispositivo encendido sin supervisión. • Cargue el producto por completo antes del primer uso o después de un período prolongado de inactividad. • Para la carga, utilice únicamente un cargador USB con una intensidad de al menos 1A. No utilice un cable o cargador dañado. • No se recomienda cargar y usar la lámpara al mismo tiempo, ya que podría afectar negativamente a la vida útil de la batería. • No enrolle firmemente el cable de alimentación. No lo utilice si el cable o el aislamiento están dañados. No corte, alargue ni acorte el cable. • Riesgo de asfixia – mantenga el cable fuera del alcance de los niños. No deje un cable colgando o suelto en un lugar donde un niño pueda alcanzarlo o enredarse con él. • El producto no debe colocarse en un ángulo superior a 6°. • No utilice el producto cerca de fuentes de calor ni en entornos con altas temperaturas o alta humedad. • Mantenga el producto alejado del agua y otros líquidos. No sumergir. • No cubra la lámpara durante el funcionamiento – riesgo de sobrecalentamiento. • No deje caer el producto ni lo someta a golpes fuertes o presión. • Limpiar únicamente con un paño suave seco o ligeramente húmedo. No utilizar detergentes ni productos de limpieza agresivos. • En caso de no uso prolongado, cargue la lámpara y guárdela en un lugar seco y fresco, protegido de la luz solar directa. • Conserve en un lugar inaccesible para niños y mascotas. • Cuando el producto esté desgastado, llévelo a un punto de recogida de equipos eléctricos usados. Una instalación autorizada retirará y eliminará la batería.

[PT] BOMBEIROS
(1) ON/OFF/atraso de tempo, (2) USB-C
CARREGAMENTO: O produto possui uma bateria recarregável integrada. Utilize um carregador DC5V 1A ou a porta USB-C do seu computador para carregar o produto. (3) Cabo USB-C para USB-C (incluído)
FUNÇÕES: Carregue o produto completamente antes da primeira utilização. Deslize o interruptor (1) para a posição ON para ligar o produto, deslize para a posição OFF para desligá-lo. Deslize o interruptor (1) para o ícone do "relógio" – a luz desligar-se-á automaticamente após 30 minutos. Após deslizar o interruptor para a posição ON, a intensidade da luz será de 30 %. Toque suavemente na lâmpada para alterar a intensidade da luminosidade (3 níveis de regulação de brilho): Nível 1 – 30 %, Nível 2 – 60 %, Nível 3 – 100 %. Tocar novamente na lâmpada desligará a luz. Deslize o interruptor para a posição OFF quando o produto não estiver a ser utilizado.
PARÂMETROS DO PRODUTO:
Nome do produto: LÂMPADA LED DECORATIVA - BOMBEIROS • Símbolo: MW77009 • Cor do produto: Vermelho com impressão • Tensão nominal: DC5V 1A • Potência: 1W • Cor da luz: 3000K • Capacidade da bateria: Lithium-ionBattery, JX 18650 -1200mAh/3.7V/4.44Wh • Peso da bateria: 35,5g • Tempo de carregamento: 4h • Tempo de funcionamento: 4-6h • Peso: 130g • Material: ABS+Silicone • Dimensões: 118x78x80mm
ATENÇÃO! • O produto não é um brinquedo – manter fora do alcance de crianças pequenas. • O produto destina-se exclusivamente a decoração. Não é adequado para iluminação prolongada de divisões. • O produto possui uma bateria integrada destinada a ser substituída apenas por um serviço autorizado ou pessoal qualificado. • Não abrir, desmontar ou modificar o produto por conta própria. • Não tentar substituir a bateria você mesmo. Uma substituição incorreta pode causar danos ao produto,

fugas, incêndio ou explosão da bateria. • A bateria mantém uma vida útil média de até 300 ciclos de carga com utilização correta. • A fonte de luz no produto é insubstituível. • Não deixar o dispositivo ligado sem supervisão. • Carregue o produto completamente antes da primeira utilização ou após um longo período sem uso. • Para carregar, utilize apenas um carregador USB com intensidade de pelo menos 1A. Não utilize um cabo ou carregador danificado. • Não é recomendado carregar e utilizar a lâmpada simultaneamente, pois isso pode afetar negativamente a vida útil da bateria. • Não enrolar firmemente o cabo de alimentação. Não utilizar se o cabo ou o isolamento estiverem danificados. Não cortar, alongar nem encurtar o cabo. • Risco de asfixia – mantenha o cabo fora do alcance das crianças. Não deixe um cabo pendurado ou solto num local onde uma criança possa alcançá-lo ou ficar enredada nele. • O produto não deve ser colocado num ângulo superior a 6°. • Não utilize o produto perto de fontes de calor nem em ambientes com alta temperatura ou alta humidade. • Mantenha o produto afastado de água e outros líquidos. Não mergulhar. • Não cobrir a lâmpada durante o funcionamento – risco de sobreaquecimento. • Não deixar cair o produto nem sujeitá-lo a choques fortes ou pressão. • Limpar apenas com um pano macio seco ou ligeiramente húmido. Não utilizar detergentes ou produtos de limpeza agressivos. • Em caso de não utilização prolongada, carregue a lâmpada e guarde-a num local seco e fresco, ao abrigo da luz solar direta. • Guardar num local inacessível a crianças e animais de estimação. • Quando o produto estiver gasto, entregue-o num ponto de recolha de equipamentos elétricos usados. Uma instalação autorizada removerá e eliminará a bateria.

[IT] VIGILI DEL FUOCO

(1) ON/OFF/ritardo temporizzato, (2) USB-C

RICARICA: Il prodotto è dotato di una batteria ricaricabile integrata. Utilizzare un caricabatterie DC5V 1A o la porta USB-C del computer per caricare il prodotto. (3) Cavo USB-C – USB-C (incluso)

FUNZIONI: Caricare completamente il prodotto prima del primo utilizzo. Spostare l'interruttore (1) in posizione ON per accendere il prodotto, spostarlo in posizione OFF per spegnerlo. Spostare l'interruttore (1) sull'icona dell'"orologio" – la luce si spegnerà automaticamente dopo 30 minuti. Dopo aver spostato l'interruttore in posizione ON, l'intensità della luce sarà del 30 %. Toccare delicatamente la lampada per modificare l'intensità luminosa (3 livelli di regolazione della luminosità): Livello 1 – 30 %, Livello 2 – 60 %, Livello 3 – 100 %. Toccare nuovamente la lampada spegnerà la luce. Spostare l'interruttore in posizione OFF quando il prodotto non è in uso.

PARAMETRI DEL PRODOTTO:

Nome del prodotto: LAMPADA LED DECORATIVA - VIGILI DEL FUOCO • Simbolo: MW77009 • Colore del prodotto: Rosso con stampa • Tensione nominale: DC5V 1A • Potenza: 1W • Colore della luce: 3000K • Capacità della batteria: Lithium-ionBattery, JX 18650 -1200mAh/3.7V/4.44Wh • Peso della batteria: 35,5g • Tempo di ricarica: 4h • Tempo di funzionamento: 4-6h • Peso: 130g • Materiale: ABS+Silicone • Dimensioni: 118x78x80mm

ATTENZIONE! • Il prodotto non è un giocattolo – tenere fuori dalla portata dei bambini piccoli. • Il prodotto è destinato esclusivamente alla decorazione. Non è adatto per l'illuminazione prolungata degli ambienti. • Il prodotto è dotato di una batteria integrata destinata a essere sostituita esclusivamente da un centro di assistenza autorizzato o da personale qualificato. • Non aprire, smontare né modificare il prodotto autonomamente. • Non tentare di sostituire la batteria da soli. Una sostituzione non corretta può causare danni al prodotto, perdite, incendi o esplosioni della batteria. • La batteria mantiene una durata media fino a 300 cicli di ricarica con un utilizzo corretto. • La fonte di luce nel prodotto è insostituibile. • Non lasciare il dispositivo acceso incustodito. • Caricare completamente il prodotto prima del primo utilizzo o dopo un lungo periodo di inattività. • Per la ricarica, utilizzare esclusivamente un caricabatterie USB con intensità di almeno 1A. Non utilizzare un cavo o un caricabatterie danneggiati. • Non è consigliabile caricare e utilizzare la lampada contemporaneamente, poiché potrebbe influire negativamente sulla durata della batteria. • Non avvolgere strettamente il cavo di alimentazione. Non utilizzare se il cavo o l'isolamento sono danneggiati. Non tagliare, allungare né accorciare il cavo. • Pericolo di soffocamento – tenere il cavo fuori dalla portata dei bambini. Non lasciare un cavo penzolante o libero in un punto in cui un bambino possa raggiungerlo o impigliarsi. • Il prodotto non deve essere posizionato con un'angolazione superiore a 6°. • Non utilizzare il prodotto vicino a fonti di calore o in ambienti ad alta temperatura o elevata umidità. • Tenere il prodotto lontano da acqua e altri liquidi. Non immergere. • Non coprire la lampada durante il funzionamento – rischio di surriscaldamento. • Non far cadere il prodotto né sottoporlo a forti urti o pressione. • Pulire esclusivamente con un panno morbido asciutto o leggermente umido. Non utilizzare detergenti o prodotti per la pulizia aggressivi. • In caso di inutilizzo prolungato, caricare la lampada e conservarla in un luogo asciutto e fresco, lontano dalla luce solare diretta. • Conservare in un luogo inaccessibile a bambini e animali domestici. • Quando il prodotto è usurato, consegnarlo a un punto di raccolta per apparecchiature elettriche usate. Un impianto autorizzato rimuoverà e smaltirà la batteria.

[DK] BRANDVÆSEN

(1) ON/OFF/tidsforsinkelse, (2) USB-C

OPLADNING: Produktet har et indbygget genopladeligt batteri. Brug en DC5V 1A-oplader eller USB-C-porten på din computer til at oplade produktet. (3) USB-C til USB-C-kabel (medfølger)

FUNKTIONER: Oplad produktet helt, inden det tages i brug første gang. Skub kontakten (1) til position ON for at tænde produktet, skub den til position OFF for at slukke det. Skub kontakten (1) til "ur"-ikonet – lyset slukker automatisk efter 30 minutter. Efter at have skubbet kontakten til position ON vil lysintensiteten være 30 %. Tryk forsigtigt på lampen for at ændre lysintensiteten (3 niveauer af lysstyrkejustering): Niveau 1 – 30 %, Niveau 2 – 60 %, Niveau 3 – 100 %. Tryk på lampen igen slukker lyset. Skub kontakten til position OFF, når produktet ikke er i brug.

PRODUKTPARAMETRE:

Produktnavn: DEKORATIV LED-LAMPE - BRANDVÆSEN • Symbol: MW77009 • Produktfarve: Rød med print • Nominel spænding: DC5V 1A • Effekt: 1W • Lysfarve: 3000K • Batterikapacitet: Lithium-ionBattery, JX 18650 -1200mAh/3.7V/4.44Wh • Batterivægt: 35,5g • Opladningstid: 4h • Driftstid: 4-6h • Vægt: 130g • Materiale: ABS+Silikone • Dimensioner: 118x78x80mm

ADVARSEL! • Produktet er ikke et legetøj – opbevares utilgængeligt for små børn. • Produktet er kun beregnet til dekoration. Det er ikke egnet til langvarig belysning af rum. • Produktet har et indbygget batteri, der kun må udskiftes af et autoriseret serviceværksted eller kvalificeret personale. • Åbn, adskil eller modificer ikke produktet selv. • Forsøg ikke selv at udskifte batteriet. Forkert udskiftning kan forårsage skader på produktet, lækage, brand eller batterieksplosion. • Batteriet har en gennemsnitlig levetid på op til 300 opladningscyklusser ved korrekt brug. • Lyskilden i produktet kan ikke udskiftes. • Efterlad ikke tændt udstyr uden opsyn. • Oplad produktet helt, inden det tages i brug første gang, eller efter længere tids manglende brug. • Brug kun en USB-oplader med en strømstyrke på mindst 1A til opladning. Brug ikke et beskadiget kabel eller en beskadiget oplader. • Det anbefales ikke at oplade og bruge lampen samtidigt, da det kan have en negativ indvirkning på batteriets levetid. • Rul ikke strømledningen tæt sammen. Brug den ikke, hvis ledningen eller isoleringen er beskadiget. Klip ikke, forlæng eller forkort ledningen. • Kvælningsrisiko – hold ledningen utilgængelig for børn. Efterlad ikke en hængende eller løst liggende ledning et sted, hvor et barn kan nå den eller vikle sig ind i den. • Produktet bør ikke placeres i en vinkel på mere end 6°. • Brug ikke produktet i nærheden af varmekilder eller i omgivelser med høje temperaturer eller høj luftfugtighed. • Hold produktet væk fra vand og andre væsker. Må ikke nedsænkes. • Dæk ikke lampen under drift – risiko for overophedning. • Tab ikke produktet, og udsæt det ikke for stærke stød og pres. • Rengøres kun med en tør eller let fugtig blød klud. Brug ikke rengøringsmidler eller skrappe rengøringsmidler. • Ved længere tids manglende brug skal lampen oplades og opbevares tørt og køligt, væk fra direkte sollys. • Opbevares utilgængeligt for børn og kæledyr. • Når produktet er slidt op, afleveres det på et indsamlingssted for brugt el-udstyr. Et autoriseret anlæg vil fjerne og bortskaffe batteriet.

[NL] BRANDWEER

(1) ON/OFF/tijdvertraging, (2) USB-C

OPLADEN: Het product heeft een ingebouwde oplaadbare batterij. Gebruik een DC5V 1A-oplader of de USB-C-poort op uw computer om het product op te laden. (3) USB-C naar USB-C-kabel (inbegrepen)

FUNCTIES: Laad het product volledig op voor het eerste gebruik. Schuif de schakelaar (1) naar de stand ON om het product in te schakelen, schuif naar de stand OFF om het uit te schakelen. Schuif de schakelaar (1) naar het "klok"-pictogram – het licht gaat na 30 minuten automatisch uit. Na het verschuiven van de schakelaar naar de stand ON zal de lichtintensiteit 30% zijn. Raak de lamp voorzichtig aan om de lichtintensiteit te wijzigen (3 helderheidsniveaus): Niveau 1 – 30%, Niveau 2 – 60%, Niveau 3 – 100%. Opnieuw aanraken van de lamp schakelt het licht uit. Schuif de schakelaar naar de stand OFF wanneer het product niet wordt gebruikt.

PRODUCTPARAMETERS:

Productnaam: DECORATIEVE LED-LAMP - BRANDWEER • Symbool: MW77009 • Productkleur: Rood met print • Nominale spanning: DC5V 1A • Vermogen: 1W • Lichtkleur: 3000K • Batterijcapaciteit: Lithium-ionBattery, JX 18650 -1200mAh/3.7V/4.44Wh • Batterijgewicht: 35,5g • Oplaadtijd: 4h • Werktijd: 4-6h • Gewicht: 130g • Materiaal: ABS+Siliconen • Afmetingen: 118x78x80mm

LET OP! • Het product is geen speelgoed – buiten bereik van kleine kinderen houden. • Het product is uitsluitend bedoeld voor decoratie. Het is niet geschikt voor langdurige verlichting van ruimtes. • Het product heeft een ingebouwde batterij die uitsluitend mag worden vervangen door een geautoriseerde servicecentrum of gekwalificeerd personeel. • Open, demonteer of wijzig het product niet zelf. • Probeer de batterij niet zelf te vervangen. Onjuiste vervanging kan schade aan het product, lekkage, brand of explosie van de batterij veroorzaken. • De batterij behoudt een gemiddelde levensduur van maximaal 300 laadcycli bij correct gebruik. • De lichtbron in het product is niet vervangbaar. • Laat het ingeschakelde

apparaat niet onbeheerd achter. • Laad het product volledig op voor het eerste gebruik of na langere tijd niet gebruikt te zijn. • Gebruik voor het opladen alleen een USB-oplader met een stroomsterkte van ten minste 1A. Gebruik geen beschadigde kabel of oplader. • Gelijktijdig opladen en gebruiken van de lamp wordt niet aanbevolen, omdat dit de levensduur van de batterij negatief kan beïnvloeden. • Rol het netsnoer niet strak op. Niet gebruiken als het snoer of de isolatie beschadigd is. Knip, verleng of verkort het snoer niet. • Verstikkingsgevaar – houd het snoer buiten bereik van kinderen. Laat geen hangend of losliggend snoer achter op een plaats waar een kind erbij kan komen of erin verstrikt kan raken. • Het product mag niet onder een hoek groter dan 6° worden geplaatst. • Gebruik het product niet in de buurt van warmtebronnen of in een omgeving met hoge temperaturen of een hoge luchtvochtigheid. • Houd het product uit de buurt van water en andere vloeistoffen. Niet onderdompelen. • Bedek de lamp niet tijdens gebruik – risico op oververhitting. • Laat het product niet vallen en stel het niet bloot aan sterke schokken of druk. • Alleen reinigen met een droge of licht vochtige zachte doek. Gebruik geen schoonmaakmiddelen of agressieve reinigingsmiddelen. • Bij langdurige niet-gebruik de lamp opladen en bewaren op een droge, koele plaats, uit de buurt van direct zonlicht. • Buiten bereik van kinderen en huisdieren bewaren. • Wanneer het product versleten is, breng het dan naar een inzamelpunt voor afgedankte elektrische apparatuur. Een erkende installatie zal de batterij verwijderen en afvoeren.

[SE] BRANDKÅR

(1) ON/OFF/tidsfördröjning, (2) USB-C

LADDNING: Produkten har ett inbyggt laddningsbart batteri. Använd en DC5V 1A-laddare eller USB-C-porten på din dator för att ladda produkten. (3) USB-C till USB-C-kabel (ingår)

FUNKTIONER: Ladda produkten fullständigt före första användningen. Skjut omkopplaren (1) till läge ON för att slå på produkten, skjut till läge OFF för att stänga av den. Skjut omkopplaren (1) till “klocka”-ikonen – ljuset stängs av automatiskt efter 30 minuter. Efter att omkopplaren har skjutits till läge ON kommer ljusintensiteten att vara 30 %. Tryck försiktigt på lampan för att ändra ljusintensiteten (3 nivåer av ljusstyrkejustering): Nivå 1 – 30 %, Nivå 2 – 60 %, Nivå 3 – 100 %. Att trycka på lampan igen stänger av ljuset. Skjut omkopplaren till läge OFF när produkten inte används.

PRODUKTPARAMETRAR:

Produktnamn: DEKORATIV LED-LAMPA - BRANDKÅR • Symbol: MW77009 • Produktfärg: Röd med tryck • Märkspänning: DC5V 1A • Effekt: 1W • Ljusfärg: 3000K • Batterikapacitet: Lithium-ionBattery, JX 18650 -1200mAh/3.7V/4.44Wh • Batterivikt: 35,5g • Laddningstid: 4h • Drifttid: 4-6h • Vikt: 130g • Material: ABS+Silikon • Mått: 118x78x80mm

VARNING! • Produkten är inte en leksak – förvara utom räckhåll för små barn. • Produkten är endast avsedd för dekoration. Den är inte lämplig för långvarig belysning av rum. • Produkten har ett inbyggt batteri som endast får bytas ut av en auktoriserad serviceverkstad eller kvalificerad personal. • Öppna, demontera eller modifiera inte produkten själv. • Försök inte att byta batteriet själv. Felaktigt utbyte kan orsaka skador på produkten, läckage, brand eller batteriexplosion. • Batteriet behåller en genomsnittlig livslängd på upp till 300 laddningscykler vid korrekt användning. • Ljuskällan i produkten är inte utbytbar. • Lämna inte enheten påslagen utan uppsikt. • Ladda produkten fullständigt före första användningen eller efter längre tids användningsuppehåll. • Använd endast en USB-laddare med en strömstyrka på minst 1A för laddning. Använd inte en skadad kabel eller laddare. • Det rekommenderas inte att ladda och använda lampan samtidigt, eftersom det kan påverka batteriets livslängd negativt. • Linda inte nätkabeln hårt. Använd inte om kabeln eller isoleringen är skadad. Klipp inte, förläng inte och förkorta inte kabeln. • Kvävningsrisk – håll kabeln utom räckhåll för barn. Lämna inte en hängande eller löst liggande kabel på en plats där ett barn kan nå den eller trassla in sig i den. • Produkten bör inte placeras i en vinkel större än 6°. • Använd inte produkten nära värmekällor eller i miljöer med hög temperatur eller hög luftfuktighet. • Håll produkten borta från vatten och andra vätskor. Får inte doppas ned. • Täck inte lampan under drift – risk för överhettning. • Tappa inte produkten och utsätt den inte för kraftiga stötar eller tryck. • Rengör endast med en torr eller lätt fuktad mjuk trasa. Använd inte rengöringsmedel eller starka rengöringsprodukter. • Vid längre tids användningsuppehåll, ladda lampan och förvara den på en torr, sval plats, borta från direkt solljus. • Förvara utom räckhåll för barn och husdjur. • När produkten är uttjänt, lämna den till en insamlingsplats för förbrukad elektrisk utrustning. En auktoriserad anläggning kommer att avlägsna och kassera batteriet.

[FI] PALOKUNTA

(1) ON/OFF/viive, (2) USB-C

LATAUS: Tuotteessa on sisäänrakennettu ladattava akku. Käytä DC5V 1A -laturia tai tietokoneesi USB-C-porttia tuotteen lataamiseen. (3) USB-C – USB-C -kaapeli (mukana)

TOIMIINNOT: Lataa tuote täyteen ennen ensimmäistä käyttöä. Siirrä kytkin (1) asentoon ON kytkeäksesi tuotteen päälle, siirrä asentoon OFF kytkeäksesi sen pois päältä. Siirrä kytkin (1) “kellon” kuvakkeen kohdalle – valo sammuu automaattisesti 30 minuutin kuluttua.

Kytkimen siirtämisen jälkeen asentoon ON valon voimakkuus on 30 %. Kosketa lamppua kevyesti muuttaaksesi valon voimakkuutta (3 kirkkauden säätötasoa): Taso 1 – 30 %, Taso 2 – 60 %, Taso 3 – 100 %. Lampun uudelleen koskettaminen sammuttaa valon. Siirrä kytkin asentoon OFF, kun tuote ei ole käytössä.

TUOTEPARAMETRIT:

Tuotteen nimi: KORISTE-LED-LAMPPU - PALOKUNTA • Symboli: MW77009 • Tuotteen väri: Punainen painatuksella • Nimellisjännite: DC5V 1A • Teho: 1W • Valon väri: 3000K • Akun kapasiteetti: Lithium-ionBattery, JX 18650 -1200mAh/3.7V/4.44Wh • Akun paino: 35,5g • Latausaika: 4h • Käyttöaika: 4-6h • Paino: 130g • Materiaali: ABS+Silikoni • Mitat: 118x78x80mm

HUOMIO! • Tuote ei ole lelu – pidä poissa pienten lasten ulottuvilta. • Tuote on tarkoitettu ainoastaan koristeluun. Se ei sovellu tilojen pitkäaikaiseen valaisemiseen. • Tuotteessa on sisäänrakennettu akku, joka on tarkoitettu vaihdettavaksi vain valtuutetussa huoltoliikkeessä tai ammattitaitoisen henkilökunnan toimesta. • Älä avaa, pura tai muokkaa tuotetta itse. • Älä yritä vaihtaa akkua itse. Virheellinen vaihto voi aiheuttaa tuotteen vaurioitumisen, vuotoja, tulipalon tai akun räjähdyksen. • Akun keskimääräinen käyttöikä on jopa 300 latausjaksoa oikeanlaisessa käytössä. • Tuotteen valonlähde ei ole vaihdettavissa. • Älä jätä päälle kytkettyä laitetta ilman valvontaa. • Lataa tuote täyteen ennen ensimmäistä käyttöä tai pitkän käyttämättömyyden jälkeen. • Käytä lataukseen ainoastaan USB-laturia, jonka virta on vähintään 1A. Älä käytä vaurioitunutta kaapelia tai laturia. • Lampun samanaikaista lataamista ja käyttöä ei suositella, koska se voi vaikuttaa haitallisesti akun käyttöikään. • Älä käämi sähköjohtoa tiukasti. Älä käytä, jos johto tai eriste on vaurioitunut. Älä leikkaa, jatka tai lyhennä johtoa. • Tukehtumisvaara – pidä johto poissa lasten ulottuvilta. Älä jätä roikkuvaa tai löysällä olevaa johtoa paikkaan, jossa lapsi voi ylettyä siihen tai takertua siihen. • Tuotetta ei tulisi asettaa yli 6° kulmaan. • Älä käytä tuotetta lähellä lämmönlähteitä tai korkean lämpötilan tai korkean kosteuden ympäristössä. • Pidä tuote poissa veden ja muiden nesteiden lähettyviltä. Älä upota. • Älä peitä lamppua käytön aikana – ylikuumenemisvaara. • Älä pudota tuotetta äläkä altista sitä voimakkaille iskuille tai paineelle. • Puhdista ainoastaan kuivalla tai hieman kostealla pehmeällä liinalla. Älä käytä pesuaineita tai voimakkaita puhdistusaineita. • Pitkän käyttämättömyyden aikana lataa lamppu ja säilytä sitä kuivassa, viileässä paikassa, poissa suorasta auringonvalosta. • Säilytä paikassa, joka ei ole lasten eikä lemmikkieläinten ulottuvilla. • Kun tuote on kulunut loppuun, vie se käytettyjen sähkölaitteiden keräyspisteeseen. Valtuutettu laitos poistaa ja hävittää akun.

[NO] BRANNVESEN

(1) ON/AV/tidsforsinkelse, (2) USB-C

LADING: Produktet har et innebygd oppladbart batteri. Bruk en DC5V 1A-lader eller USB-C-porten på datamaskinen til å lade produktet. (3) USB-C til USB-C-kabel (inkludert)

FUNKSJONER: Lad produktet helt opp før første gangs bruk. Skyv bryteren (1) til posisjon ON for å slå på produktet, skyv til posisjon OFF for å slå det av. Skyv bryteren (1) til "klokke"-ikonet – lyset slås av automatisk etter 30 minutter. Etter at bryteren er skjøvet til posisjon ON, vil lysintensiteten være 30 %. Trykk forsiktig på lampen for å endre lysintensiteten (3 nivåer av lysstyrkejustering): Nivå 1 – 30 %, Nivå 2 – 60 %, Nivå 3 – 100 %. Trykk på lampen igjen slår av lyset. Skyv bryteren til posisjon OFF når produktet ikke er i bruk.

PRODUKTPARAMETRE:

Produktnavn: DEKORATIV LED-LAMPE - BRANNVESEN • Symbol: MW77009 • Produktfarge: Rød med trykk • Nominell spenning: DC5V 1A • Effekt: 1W • Lysfarge: 3000K • Batterikapasitet: Lithium-ionBattery, JX 18650 -1200mAh/3.7V/4.44Wh • Batterivekt: 35,5g • Ladetid: 4h • Driftstid: 4-6h • Vekt: 130g • Materiale: ABS+Silikon • Dimensjoner: 118x78x80mm

ADVARSEL! • Produktet er ikke et leketøy – oppbevares utilgjengelig for små barn. • Produktet er kun beregnet til dekorasjon. Det er ikke egnet for langvarig belysning av rom. • Produktet har et innebygd batteri som kun skal skiftes av autorisert servicesenter eller kvalifisert personell. • Ikke åpne, demonter eller modifiser produktet selv. • Ikke forsøk å skifte batteriet selv. Feilaktig utskifting kan forårsake skade på produktet, lekkasje, brann eller batterieksplosjon. • Batteriet har en gjennomsnittlig levetid på opptil 300 ladesykluser ved korrekt bruk. • Lyskilden i produktet kan ikke skiftes. • Ikke la enheten være påslått uten tilsyn. • Lad produktet helt opp før første gangs bruk eller etter lengre tids bruksopphold. • Bruk kun en USB-lader med en strømstyrke på minst 1A til lading. Ikke bruk en skadet kabel eller lader. • Det anbefales ikke å lade og bruke lampen samtidig, da dette kan ha en negativ innvirkning på batteriets levetid. • Rull ikke strømledningen tett. Ikke bruk hvis ledningen eller isolasjonen er skadet. Ikke kutt, forleng eller forkort ledningen. • Kvelningsfare – hold ledningen utilgjengelig for barn. Ikke la en hengende eller løst liggende ledning ligge på et sted der et barn kan nå den eller vikle seg inn i den. • Produktet bør ikke plasseres i en vinkel større enn 6°. • Ikke bruk produktet i nærheten av varmekilder eller i omgivelser med høy temperatur eller høy luftfuktighet. • Hold produktet unna vann og andre væsker. Må ikke senkes ned. • Ikke dekk lampen under drift – risiko for overoppheting. • Ikke slipp produktet, og utsett det ikke for sterke støt eller press. • Rengjøres kun med en tørr eller lett fuktig myk klut. Ikke bruk vaskemidler eller sterke rengjøring-

smidler. • Ved lengre tids bruksopphold, lad lampen og oppbevar den på et tørt, kjølig sted, unna direkte sollys. • Oppbevares utilgjengelig for barn og kjæledyr. • Når produktet er utslitt, lever det til et innsamlingspunkt for brukt elektrisk utstyr. Et autorisert anlegg vil fjerne og kassere batteriet.

[CZ] HASIČI

(1) ZAP/VYP/časové zpoždění, (2) USB-C

NABÍJENÍ: Výrobek má vestavěný dobíjecí akumulátor. K nabíjení výrobku používejte nabíječku DC5V 1A nebo port USB-C v počítači. (3) Kabel USB-C – USB-C (součást balení)

FUNKCE: Před prvním použitím výrobek plně nabijte. Přepínačem (1) přepněte do polohy ON pro zapnutí výrobku, přepněte do polohy OFF pro vypnutí. Přepínačem (1) přepněte nad ikonu „hodinek" – světlo se automaticky vypne po 30 minutách. Po přepnutí přepínače do polohy ON bude intenzita světla 30 %. Jemně se dotkněte lampy pro změnu intenzity svícení (3 úrovně regulace jasu): 1. úroveň – 30 %, 2. úroveň – 60 %, 3. úroveň – 100 %. Opětovné dotknutí lampy světlo vypne. Přepněte přepínač do polohy OFF, když výrobek nepoužíváte.

PARAMETRY VÝROBKU:

Název produktu: DEKORAČNÍ LED LAMPA - HASIČI • Symbol: MW77009 • Barva produktu: červená s potiskem • Jmenovité napětí: DC5V 1A • Výkon: 1W • Barva světla: 3000K • Kapacita baterie: Lithium-ionBattery, JX 18650 -1200mAh/3.7V/4.44Wh • Hmotnost baterie: 35,5g • Doba nabíjení: 4h • Doba provozu: 4-6h • Hmotnost: 130g • Materiál: ABS+Silikon • Rozměry: 118x78x80mm

UPOZORNĚNÍ! • Výrobek není hračka – uchovávejte mimo dosah malých dětí. • Výrobek je určen výhradně k dekoraci. Není vhodný pro dlouhodobé osvětlování místností. • Výrobek má vestavěnou baterii určenou k výměně pouze v autorizovaném servisu nebo kvalifikovaným personálem. • Neotevírejte, nerozebírejte ani neupravujte výrobek svépomocí. • Nepokoušejte se o výměnu baterie sami. Nesprávná výměna může způsobit poškození výrobku, únik, požár nebo výbuch baterie. • Baterie si při správném používání zachovává průměrnou životnost až 300 nabíjecích cyklů. • Světelný zdroj ve výrobku je nevyměnitelný. • Nenechávejte zapnuté zařízení bez dozoru. • Před prvním použitím nebo po delší době nepoužívání výrobek plně nabijte. • K nabíjení používejte pouze USB nabíječku s proudem alespoň 1A. Nepoužívejte poškozený kabel ani nabíječku. • Nedoporučuje se současné nabíjení a používání lampy, protože to může mít negativní vliv na životnost baterie. • Napájecí kabel pevně nesmotejte. Nepoužívejte, pokud je kabel nebo izolace poškozena. Kabel nestříhejte, neprodlužujte ani nezkracujte. • Nebezpečí udušení – uchovávejte

kabel mimo dosah dětí. Nenechávejte visící nebo volně ležící kabel na místě, kam by dítě mohlo dosáhnout nebo se do něj zamotat. • Výrobek by neměl být umístěn pod úhlem větším než 6°. • Nepoužívejte výrobek v blízkosti zdrojů tepla ani v prostředí s vysokou teplotou nebo vysokou vlhkostí. • Chraňte výrobek před vodou a jinými kapalinami. Neponořujte. • Během provozu lampu nezakrývejte – riziko přehřátí. • Výrobek nesmí být vystaven pádu, silným nárazům a tlaku. • Čistěte pouze suchým nebo mírně navlhčeným měkkým hadříkem. Nepoužívejte čisticí prostředky ani agresivní čisticí přípravky. • Při delším nepoužívání lampu nabijte a skladujte na suchém, chladném místě mimo přímé sluneční světlo. • Skladujte mimo dosah dětí a domácích zvířat. • Po opotřebování výrobku jej odevzdejte do sběrného místa pro vysloužilá elektrická zařízení. Oprávněný závod odstraní a zlikviduje akumulátor.

[SK] HASIČI

(1) ZAP/VYP/časové oneskorenie, (2) USB-C

NABÍJANIE: Výrobok má vstavaný dobíjateľný akumulátor. Na nabíjanie výrobku používajte nabíjačku DC5V 1A alebo port USB-C v počítači. (3) Kábel USB-C – USB-C (súčasť balenia)

FUNKCIE: Pred prvým použitím výrobok plne nabite. Prepínačom (1) prepnite do polohy ON pre zapnutie výrobku, prepnite do polohy OFF pre vypnutie. Prepínačom (1) prepnite nad ikonu „hodiniek" – svetlo sa automaticky vypne po 30 minútach. Po prepnutí prepínača do polohy ON bude intenzita svetla 30 %. Jemne sa dotknite lampy pre zmenu intenzity svietenia (3 úrovne regulácie jasu): 1. úroveň – 30 %, 2. úroveň – 60 %, 3. úroveň – 100 %. Opätovné dotknutie lampy svetlo vypne. Prepnite prepínač do polohy OFF, keď výrobok nepoužívate.

PARAMETRE VÝROBKU:

Názov produktu: DEKORAČNÁ LED LAMPA - HASIČI • Symbol: MW77009 • Farba produktu: červená s potlačou • Menovité napätie: DC5V 1A • Výkon: 1W • Farba svetla: 3000K • Kapacita batérie: Lithium-ionBattery, JX 18650 -1200mAh/3.7V/4.44Wh • Hmotnosť batérie: 35,5g • Čas nabíjania: 4h • Čas prevádzky: 4-6h • Hmotnosť: 130g • Materiál: ABS+Silikón • Rozmery: 118x78x80mm

UPOZORNENIE! • Výrobok nie je hračka – uchovávajte mimo dosahu malých detí. • Výrobok je určený výhradne na dekoráciu. Nie je vhodný na dlhodobé osvetľovanie miestností. • Výrobok má vstavanú batériu určenú na výmenu výlučne v autorizovanom servise alebo kvalifikovaným personálom. • Neotvárajte, nerozoberajte ani neupravujte výrobok svojpomocne. • Nepokúšajte sa o výmenu batérie sami. Nesprávna výmena môže spôsobiť poškodenie výrobku, únik, požiar alebo výbuch batérie. •

Batéria si pri správnom používaní zachováva priemernú životnosť až 300 nabíjacích cyklov. • Svetelný zdroj vo výrobku je nevymeniteľný. • Nenechávajte zapnuté zariadenie bez dozoru. • Pred prvým použitím alebo po dlhšej dobe nepoužívania výrobok plne nabite. • Na nabíjanie používajte iba USB nabíjačku s prúdom aspoň 1A. Nepoužívajte poškodený kábel ani nabíjačku. • Neodporúča sa súčasné nabíjanie a používanie lampy, pretože to môže mať negatívny vplyv na životnosť batérie. • Napájací kábel pevne nezmotávajte. Nepoužívajte, ak je kábel alebo izolácia poškodená. Kábel nestrihajte, nepredlžujte ani neskracujte. • Nebezpečenstvo udusenia – uchovávajte kábel mimo dosahu detí. Nenechávajte visiaci alebo voľne ležiaci kábel na mieste, kam by dieťa mohlo dosiahnuť alebo sa doň zamotať. • Výrobok by nemal byť umiestnený pod uhlom väčším ako 6°. • Nepoužívajte výrobok v blízkosti zdrojov tepla ani v prostredí s vysokou teplotou alebo vysokou vlhkosťou. • Chráňte výrobok pred vodou a inými kvapalinami. Neponárajte. • Počas prevádzky lampu nezakrývajte – riziko prehriatia. • Výrobok nesmie byť vystavený pádu, silným nárazom a tlaku. • Čistite iba suchou alebo mierne navlhčenou mäkkou handričkou. Nepoužívajte čistiace prostriedky ani agresívne čistiace prípravky. • Pri dlhšom nepoužívaní lampu nabite a skladujte na suchom, chladnom mieste mimo priamego slnečného žiarenia. • Skladujte mimo dosahu detí a domácich zvierat. • Po opotrebovaní výrobku ho odovzdajte do zberného miesta pre vyslúžilé elektrické zariadenia. Oprávnený závod odstráni a zlikviduje akumulátor.

[HU] TŰZOLTÓSÁG

(1) BE/KI/időzített késleltetés, (2) USB-C

TÖLTÉS: A termék beépített újratölthető akkumulátorral rendelkezik. A termék töltéséhez használjon DC5V 1A-s töltőt vagy a számítógép USB-C portját. (3) USB-C – USB-C kábel (a csomag része)

FUNKCIÓK: Az első használat előtt töltse fel a terméket teljesen. Tolja a kapcsolót (1) BE állásba a termék bekapcsolásához, tolja KI állásba a kikapcsolásához. Tolja a kapcsolót (1) az „óra” ikon fölé – a fény 30 perc után automatikusan kikapcsol. A kapcsoló BE állásba tolása után a fény intenzitása 30 % lesz. Érintse meg finoman a lámpát a fényerősség megváltoztatásához (3 fényerő-szabályozási szint): 1. szint – 30 %, 2. szint – 60 %, 3. szint – 100 %. A lámpa újbóli megérintése kikapcsolja a fényt. Tolja a kapcsolót KI állásba, amikor a terméket nem használja.

TERMÉKPARAMÉTEREK:

Terméknév: DEKORATÍV LED LÁMPA - TŰZOLTÓSÁG • Szimbólum: MW77009 • Termék színe: piros mintával • Névleges feszültség: DC5V 1A • Teljesítmény: 1W • Fény színe: 3000K • Akkumulátor kapacitása: Lithium-ionBattery, JX 18650 -1200mAh/3.7V/4.44Wh • Akkumulátor súlya: 35,5g • Töltési idő: 4h • Működési idő: 4-6h • Súly: 130g • Anyag: ABS+Szilikon • Méretek: 118x78x80mm

FIGYELEM! • A termék nem játékszer – tartsa távol kisgyermekektől. • A termék kizárólag dekorációra szolgál. Nem alkalmas helyiségek hosszú távú megvilágítására. • A termék beépített akkumulátorral rendelkezik, amelyet kizárólag hivatalos szerviz vagy szakképzett személyzet cserélhet. • Ne nyissa ki, ne szerelje szét és ne módosítsa a terméket saját kezűleg. • Ne próbálja meg saját maga kicserélni az akkumulátort. A helytelen csere a termék károsodását, szivárgást, tüzet vagy az akkumulátor felrobbanását okozhatja. • Az akkumulátor átlagos élettartama megfelelő használat mellett akár 300 töltési ciklus. • A termék fényforrása nem cserélhető. • Ne hagyja felügyelet nélkül bekapcsolva a készüléket. • Az első használat előtt vagy hosszabb használaton kívüli időszak után töltse fel teljesen a terméket. • A töltéshez kizárólag legalább 1A áramerősségű USB-töltőt használjon. Ne használjon sérült kábelt vagy töltőt. • Nem ajánlott a lámpa egyidejű töltése és használata, mivel ez negatívan befolyásolhatja az akkumulátor élettartamát. • Ne tekerje szorosan a tápkábelt. Ne használja, ha a kábel vagy a szigetelés sérült. Ne vágja, ne hosszabbítsa meg és ne rövidítse le a kábelt. • Fulladásveszély – tartsa a kábelt távol a gyermekektől. Ne hagyjon lógó vagy laza kábelt olyan helyen, ahol a gyermek elérheti vagy beleakadhat. • A terméket nem szabad 6°-nál nagyobb szögben elhelyezni. • Ne használja a terméket hőforrások közelében vagy magas hőmérsékletű, illetve magas páratartalmú környezetben. • Tartsa a terméket távol víztől és más folyadékoktól. Ne merítse vízbe. • Működés közben ne takarja le a lámpát – túlmelegedés veszélye. • Ne ejtse le a terméket, és ne tegye ki erős ütéseknek és nyomásnak. • Csak száraz vagy enyhén nedves puha ruhával tisztítsa. Ne használjon tisztítószereket vagy erős tisztítószereket. • Hosszabb használaton kívüliség esetén töltse fel a lámpát, és tárolja száraz, hűvös helyen, közvetlen napfénytől védve. • Tartsa gyermekek és háziállatok számára hozzáférhetetlen helyen. • A termék elhasználódása esetén adja le egy használt elektromos berendezések gyűjtőpontján. Egy engedélyezett üzem eltávolítja és ártalmatlanítja az akkumulátort.

[RO] POMPIERI

(1) PORNIT/OPRIT/întârziere temporizată, (2) USB-C

ÎNCĂRCARE: Produsul este echipat cu o baterie reîncărcabilă încorporată. Utilizați un încărcător DC5V 1A sau portul USB-C al computerului pentru a încărca produsul. (3) Cablu USB-C – USB-C (inclus)

FUNCȚII: Încărcați produsul complet înainte de prima utilizare. Glisați comutatorul (1) în poziția ON pentru a porni produsul, glisați în poziția OFF pentru a-l opri. Glisați comutatorul (1) peste pictogra-

ma „ceas” – lumina se va opri automat după 30 de minute. După glisarea comutatorului în poziția ON, intensitatea luminii va fi de 30%. Atingeți ușor lampa pentru a modifica intensitatea luminii (3 niveluri de reglare a luminozității): Nivelul 1 – 30%, Nivelul 2 – 60%, Nivelul 3 – 100%. Atingerea din nou a lămpii va opri lumina. Glisați comutatorul în poziția OFF atunci când produsul nu este utilizat.

PARAMETRII PRODUSULUI:

Nume produs: LAMPĂ LED DECORATIVĂ - POMPIERI • Simbol: MW77009 • Culoare produs: roșu cu imprimeu • Tensiune nominală: DC5V 1A • Putere: 1W • Culoarea luminii: 3000K • Capacitatea bateriei: Lithium-ionBattery, JX 18650 -1200mAh/3.7V/4.44Wh • Greutatea bateriei: 35,5g • Timp de încărcare: 4h • Timp de funcționare: 4-6h • Greutate: 130g • Material: ABS+Silicon • Dimensiuni: 118x78x80mm

ATENȚIE! • Produsul nu este o jucărie – a se ține departe de copiii mici. • Produsul este destinat exclusiv decorării. Nu este potrivit pentru iluminatul de lungă durată al încăperilor. • Produsul are o baterie încorporată destinată a fi înlocuită numai de un service autorizat sau de personal calificat. • Nu deschideți, nu demontați și nu modificați produsul pe cont propriu. • Nu încercați să înlocuiți bateria singur. Înlocuirea incorectă poate cauza deteriorarea produsului, scurgeri, incendiu sau explozia bateriei. • Bateria își menține o durată medie de viață de până la 300 de cicluri de încărcare în cazul utilizării corecte. • Sursa de lumină din produs este înlocuibilă. • Nu lăsați dispozitivul pornit nesupravegheat. • Încărcați produsul complet înainte de prima utilizare sau după o perioadă lungă de neutilizare. • Pentru încărcare, utilizați numai un încărcător USB cu o intensitate de cel puțin 1A. Nu utilizați un cablu sau un încărcător deteriorat. • Nu se recomandă încărcarea și utilizarea simultană a lămpii, deoarece acest lucru poate avea un efect negativ asupra duratei de viață a bateriei. • Nu înfășurați strâns cablul de alimentare. Nu utilizați dacă cablul sau izolația este deteriorată. Nu tăiați, nu prelungiți și nu scurtați cablul. • Pericol de sufocare – țineți cablul departe de copii. Nu lăsați un cablu atârnător sau liber într-un loc unde un copil ar putea ajunge la el sau s-ar putea încurca în el. • Produsul nu trebuie așezat la un unghi mai mare de 6°. • Nu utilizați produsul în apropierea surselor de căldură sau într-un mediu cu temperatură ridicată sau umiditate ridicată. • Țineți produsul departe de apă și alte lichide. Nu scufundați. • Nu acoperiți lampa în timpul funcționării – risc de supraîncălzire. • Nu scăpați produsul și nu îl supuneți la șocuri puternice și presiune. • Curățați numai cu o cârpă moale uscată sau ușor umezită. Nu utilizați detergenți sau agenți de curățare agresivi. • În caz de neutilizare prelungită, încărcați lampa și depozitați-o într-un loc uscat și răcoros, ferit de lumina directă a soarelui. • Depozitați într-un loc inaccesibil copiilor și animalelor de companie. • Când produsul este uzat, predați-l la un punct de colectare a echipamentelor electrice uzate. O unitate autorizată va îndepărta și va elimina bateria.

[GR] ΠΥΡΟΣΒΕΣΤΙΚΗ

(1) ON/OFF/χρονική καθυστέρηση, (2) USB-C

ΦΟΡΤΙΣΗ: Το προϊόν διαθέτει ενσωματωμένη επαναφορτιζόμενη μπαταρία. Χρησιμοποιήστε φορτιστή DC5V 1A ή τη θύρα USB-C του υπολογιστή σας για να φορτίσετε το προϊόν. (3) Καλώδιο USB-C σε USB-C (περιλαμβάνεται)

ΛΕΙΤΟΥΡΓΙΕΣ: Φορτίστε πλήρως το προϊόν πριν από την πρώτη χρήση. Σύρετε τον διακόπτη (1) στη θέση ON για να ενεργοποιήσετε το προϊόν, σύρετε στη θέση OFF για να το απενεργοποιήσετε. Σύρετε τον διακόπτη (1) πάνω από το εικονίδιο του “ρολογιού” – το φως θα σβήσει αυτόματα μετά από 30 λεπτά. Αφού σύρετε τον διακόπτη στη θέση ON, η ένταση του φωτός θα είναι 30%. Αγγίξτε ελαφρά τη λάμπα για να αλλάξετε την ένταση του φωτισμού (3 επίπεδα ρύθμισης φωτεινότητας): Επίπεδο 1 – 30%, Επίπεδο 2 – 60%, Επίπεδο 3 – 100%. Το ξανά άγγιγμα της λάμπας θα σβήσει το φως. Σύρετε τον διακόπτη στη θέση OFF όταν το προϊόν δεν χρησιμοποιείται.

ΠΑΡΑΜΕΤΡΟΙ ΠΡΟΪΟΝΤΟΣ:

Όνομα προϊόντος: ΔΙΑΚΟΣΜΗΤΙΚΗ ΛΑΜΠΑ LED - ΠΥΡΟΣΒΕΣΤΙΚΗ • Σύμβολο: MW77009 • Χρώμα προϊόντος: κόκκινο με εκτύπωση • Ονομαστική τάση: DC5V 1A • Ισχύς: 1W • Χρώμα φωτός: 3000K • Χωρητικότητα μπαταρίας: Lithium-ionBattery, JX 18650 -1200mAh/3.7V/4.44Wh • Βάρος μπαταρίας: 35,5g • Χρόνος φόρτισης: 4h • Χρόνος λειτουργίας: 4-6h • Βάρος: 130g • Υλικό: ABS+Σιλικόνη • Διαστάσεις: 118x78x80mm

ΠΡΟΣΟΧΗ! • Το προϊόν δεν είναι παιχνίδι – κρατήστε το μακριά από μικρά παιδιά. • Το προϊόν προορίζεται αποκλειστικά για διακόσμηση. Δεν είναι κατάλληλο για μακροχρόνιο φωτισμό χώρων. • Το προϊόν διαθέτει ενσωματωμένη μπαταρία που προορίζεται για αντικατάσταση μόνο από εξουσιοδοτημένο συνεργείο ή εξειδικευμένο προσωπικό. • Μην ανοίγετε, μην αποσυναρμολογείτε και μην τροποποιείτε το προϊόν μόνοι σας. • Μην επιχειρείτε να αντικαταστήσετε την μπαταρία μόνοι σας. Η λανθασμένη αντικατάσταση μπορεί να προκαλέσει ζημιά στο προϊόν, διαρροή, πυρκαγιά ή έκρηξη της μπαταρίας. • Η μπαταρία διατηρεί μέση διάρκεια ζωής έως και 300 κύκλους φόρτισης με σωστή χρήση. • Η πηγή φωτός στο προϊόν δεν αντικαθίσταται. • Μην αφήνετε τη συσκευή αναμμένη χωρίς επίβλεψη. • Φορτίστε πλήρως το προϊόν πριν από την πρώτη χρήση ή μετά από παρατεταμένη αχρηστία. • Για φόρτιση χρησιμοποιείτε μόνο φορτιστή USB με ένταση τουλάχιστον 1A. Μην χρησιμοποιείτε κατεστραμμένο καλώδιο ή φορτιστή. • Δεν συνιστάται η ταυτόχρονη φόρτιση και χρήση της λάμπας, καθώς αυτό μπορεί να επηρεάσει

αρνητικά τη διάρκεια ζωής της μπαταρίας. • Μην τυλίγετε σφιχτά το καλώδιο τροφοδοσίας. Μην το χρησιμοποιείτε εάν το καλώδιο ή η μόνωση είναι κατεστραμμένα. Μην κόβετε, μην επιμηκύνετε και μην κοντύνετε το καλώδιο. • Κίνδυνος ασφυξίας – κρατήστε το καλώδιο μακριά από παιδιά. Μην αφήνετε ένα κρεμαστό ή χαλαρό καλώδιο σε σημείο όπου ένα παιδί μπορεί να το φτάσει ή να μπλεχτεί σε αυτό. • Το προϊόν δεν πρέπει να τοποθετείται σε γωνία μεγαλύτερη από 6°. • Μην χρησιμοποιείτε το προϊόν κοντά σε πηγές θερμότητας ή σε περιβάλλον με υψηλή θερμοκρασία ή υψηλή υγρασία. • Κρατήστε το προϊόν μακριά από νερό και άλλα υγρά. Μην το βυθίζετε. • Μην καλύπτετε τη λάμπα κατά τη λειτουργία – κίνδυνος υπερθέρμανσης. • Μην ρίχνετε το προϊόν και μην το υποβάλλετε σε ισχυρούς κραδασμούς και πίεση. • Καθαρίζετε μόνο με στεγνό ή ελαφρώς υγρό μαλακό πανί. Μην χρησιμοποιείτε απορρυπαντικά ή σκληρά καθαριστικά. • Σε περίπτωση παρατεταμένης αχρηστίας, φορτίστε τη λάμπα και φυλάξτε τη σε ξηρό, δροσερό μέρος, μακριά από άμεσο ηλιακό φως. • Φυλάσσετε σε σημείο απρόσιτο για παιδιά και κατοικίδια ζώα. • Όταν το προϊόν έχει φθαρεί, παραδώστε το σε σημείο συλλογής απορριμμάτων ηλεκτρικού εξοπλισμού. Μια εξουσιοδοτημένη μονάδα θα αφαιρέσει και θα απορρίψει την μπαταρία.

[MK] ПРОТИВПОЖАРНА

(1) ON/OFF/одложување во време, (2) USB-C

ПОЛНЕЊЕ: Производот има вграден полнив акумулатор. Користете полнач DC5V 1A или USB-C портот на вашиот компјутер за полнење на производот. (3) USB-C до USB-C кабел (во комплетот)

ФУНКЦИИ: Наполнете го производот целосно пред првата употреба. Поместете го прекинувачот (1) во позиција ON за да го вклучите производот, поместете го во позиција OFF за да го исклучите. Поместете го прекинувачот (1) над иконата „часовник“ – светлината ќе се исклучи автоматски по 30 минути. По поместувањето на прекинувачот во позиција ON, интензитетот на светлината ќе изнесува 30%. Нежно допрете ја ламбата за да го промените интензитетот на осветлување (3 нивоа на регулација на осветленоста): Ниво 1 – 30%, Ниво 2 – 60%, Ниво 3 – 100%. Повторното допирање на ламбата ќе ја исклучи светлината. Поместете го прекинувачот во позиција OFF кога производот не се користи.

ПАРАМЕТРИ НА ПРОИЗВОДОТ:

Име на производ: ДЕКОРАТИВНА LED СВЕТИЛКА - ПРОТИВПОЖАРНА • Симбол: MW77009 • Боја на производот: црвена со принт • Номинален напон: DC5V 1A • Моќност: 1W • Боја на светлина: 3000K • Капацитет на батеријата: Lithium-ionBattery, JX 18650 -1200mAh/3.7V/4.44Wh • Тежина на батеријата: 35,5g • Време на полнење: 4h • Време на работа: 4-6h • Тежина: 130g • Материјал: ABS+Силикон • Димензии: 118x78x80mm

ВНИМАНИЕ! • Производот не е играчка – чувајте го подалеку од дофат на мали деца. • Производот е намонет исклучиво за декорација. Не е погоден за долготрајно осветлување на простории. • Производот има вградена батерија наменета за замена исклучиво во овластен сервис или од квалификуван персонал. • Не отворајте, не демонтирајте и не модифицирајте го производот сами. • Не обидувајте се сами да ја замените батеријата. Неправилната замена може да предизвика оштетување на производот, истекување, пожар или експлозија на батеријата. • Батеријата задржува просечен животен век до 300 циклуси на полнење при правилна употреба. • Светлосниот извор во производот не е заменлив. • Не оставајте го вклучениот уред без надзор. • Наполнете го производот целосно пред првата употреба или по подолг период на некористење. • За полнење користете само USB полнач со јачина од најмалку 1A. Не користете оштетен кабел или полнач. • Не се препорачува истовремено полнење и користење на ламбата, бидејќи тоа може негативно да влијае на векот на батеријата. • Не завиткувајте го кабелот за напојување цврсто. Не користете го ако кабелот или изолацијата се оштетени. Не сечете, не продолжувајте и не скратувајте го кабелот. • Опасност од гушење – чувајте го кабелот подалеку од деца. Не оставајте висечки или слободно поставен кабел на место каде што детето може да дојде до него или да се заплетка во него. • Производот не треба да биде поставен под агол поголем од 6°. • Не користете го производот во близина на извори на топлина или во средина со висока температура или висока влажност. • Чувајте го производот подалеку од вода и други течности. Не потопувајте. • Не покривајте ја ламбата за време на работа – ризик од прегревање. • Не испуштајте го производот и не изложувајте го на силни удари и притисок. • Чистете само со сува или малку влажна мека крпа. Не користете детергенти или остри средства за чистење. • При подолг период на некористење, наполнете ја ламбата и чувајте ја на суво, ладно место, подалеку од директна сончева светлина. • Чувајте на место недостапно за деца и домашни миленици. • Кога производот ќе се истроши, предајте го во собирно место за отпадна електрична опрема. Овластена установа ќе ја отстрани и отстрани батеријата.

[SLV] GASILCI

(1) ON/OFF/časovna zamuda, (2) USB-C

POLNJENJE: Izdelek ima vgrajen polnilni akumulator. Za polnjenje izdelka uporabite polnilnik DC5V 1A ali vrata USB-C na računalniku. (3) Kabel

USB-C – USB-C (vključen)

FUNKCIJE: Izdelek pred prvo uporabo popolnoma napolnite. Premaknite stikalo (1) v položaj ON za vklop izdelka, premaknite v položaj OFF za izklop. Premaknite stikalo (1) nad ikono “ure” – lučka se bo samodejno izklopila po 30 minutah. Po premiku stikala v položaj ON bo intenzivnost svetlobe 30%. Rahlo se dotaknite svetilke, da spremenite intenzivnost svetlobe (3 stopnje prilagajanja svetlosti): Stopnja 1 – 30%, Stopnja 2 – 60%, Stopnja 3 – 100%. Ponovni dotik svetilke bo izklopil luč. Ko izdelka ne uporabljate, premaknite stikalo v položaj OFF.

PARAMETRI IZDELKA:

Ime izdelka: DEKORATIVNA LED SVETILKA - GASILCI • Simbol: MW77009 • Barva izdelka: rdeča s potiskom • Nazivna napetost: DC5V 1A • Moč: 1W • Barva svetlobe: 3000K • Kapaciteta baterije: Lithium-ionBattery, JX 18650 -1200mAh/3.7V/4.44Wh • Teža baterije: 35,5g • Čas polnjenja: 4h • Čas delovanja: 4-6h • Teža: 130g • Material: ABS+Silikon • Dimenzije: 118x78x80mm

OPOZORILO! • Izdelek ni igrača – hranite izven dosega majhnih otrok. • Izdelek je namenjen izključno za dekoracijo. Ni primeren za dolgotrajno osvetljevanje prostorov. • Izdelek ima vgrajeno baterijo, namenjeno zamenjavi samo v pooblaščenem servisu ali s strani usposobljenega osebja. • Izdelka ne odpirajte, ne razstavljajte in ne spreminjajte sami. • Baterije ne poskušajte zamenjati sami. Nepravilna zamenjava lahko povzroči poškodbo izdelka, puščanje, požar ali eksplozijo baterije. • Baterija ob pravilni uporabi ohranja povprečno življenjsko dobo do 300 polnilnih ciklov. • Svetlobni vir v izdelku ni zamenljiv. • Vklopljene naprave ne puščajte brez nadzora. • Izdelek pred prvo uporabo ali po daljši neuporabi popolnoma napolnite. • Za polnjenje uporabljajte samo USB-polnik s tokom najmanj 1A. Ne uporabljajte poškodovanega kabla ali polnilnika. • Istočasno polnjenje in uporaba svetilke ni priporočljiva, saj lahko negativno vpliva na življenjsko dobo baterije. • Napajalnega kabla ne navijajte tesno. Kabla ne uporabljajte, če je kabel ali izolacija poškodovana. Kabla ne režite, ne podaljšujte in ne krajšajte. • Nevarnost zadušitve – kabel hranite izven dosega otrok. Ne puščajte visečega ali ohlapno ležečega kabla na mestu, kjer bi ga otrok lahko dosegel ali se vanj zapletel. • Izdelka ne smete namestiti pod kotom, večjim od 6°. • Izdelka ne uporabljajte v bližini virov toplote ali v okolju z visoko temperaturo ali visoko vlažnostjo. • Izdelek hranite stran od vode in drugih tekočin. Ne potapljajte. • Med delovanjem svetilke ne pokrivajte – nevarnost pregrevanja. • Izdelka ne spuščajte in ga ne izpostavljajte močnim udarcem in pritiskom. • Čistite samo s suho ali rahlo vlažno mehko krpo. Ne uporabljajte detergentov ali močnih čistilnih sredstev. • Pri daljši neuporabi svetilko napolnite in shranite na suhem, hladnem mestu, stran od neposredne sončne svetlobe. • Hranite izven dosega otrok in hišnih ljubljenčkov. • Ko izdelek ni več uporaben, ga oddajte na zbirno mesto za odpadno električno opremo. Pooblaščen obrat bo odstranil in zavrgel baterijo.

[HR] VATROGASCI

(1) UKLJUČENO/ISKLJUČENO/vremensko odgađanje, (2) USB-C

PUNJENJE: Proizvod ima ugrađenu punjivu bateriju. Za punjenje proizvoda koristite punjač DC5V 1A ili USB-C priključak na računalu. (3) USB-C – USB-C kabel (uključen)

FUNKCIJE: Prije prve uporabe proizvod potpuno napunite. Pomaknite prekidač (1) u položaj ON za uključivanje proizvoda, pomaknite u položaj OFF za isključivanje. Pomaknite prekidač (1) iznad ikone “sata” – svjetlo će se automatski isključiti nakon 30 minuta. Nakon pomicanja prekidača u položaj ON, intenzitet svjetla bit će 30%. Lagano dodirnite svjetiljku za promjenu intenziteta svjetla (3 razine podešavanja svjetline): Razina 1 – 30%, Razina 2 – 60%, Razina 3 – 100%. Ponovno dodirivanje svjetiljke isključit će svjetlo. Pomaknite prekidač u položaj OFF kada proizvod nije u uporabi.

PARAMETRI PROIZVODA:

Naziv proizvoda: DEKORATIVNA LED LAMPA - VATROGASCI • Simbol: MW77009 • Boja proizvoda: crvena s tiskom • Nazivni napon: DC5V 1A • Snaga: 1W • Boja svjetla: 3000K • Kapacitet baterije: Lithium-ionBattery, JX 18650 -1200mAh/3.7V/4.44Wh • Težina baterije: 35,5g • Vrijeme punjenja: 4h • Vrijeme rada: 4-6h • Težina: 130g • Materijal: ABS+Silikon • Dimenzije: 118x78x80mm

UPOZORENJE! • Proizvod nije igračka – čuvati izvan dohvata male djece. • Proizvod je namijenjen isključivo za dekoraciju. Nije prikladan za dugotrajno osvjetljavanje prostorija. • Proizvod ima ugrađenu bateriju namijenjenu zamjeni isključivo u ovlaštenom servisu ili od strane kvalificiranog osoblja. • Ne otvarajte, ne rastavljajte i ne modificirajte proizvod sami. • Ne pokušavajte sami zamijeniti bateriju. Nepravilna zamjena može uzrokovati oštećenje proizvoda, curenje, požar ili eksploziju baterije. • Baterija uz pravilno korištenje zadržava prosječni vijek trajanja do 300 ciklusa punjenja. • Izvor svjetlosti u proizvodu nije zamjenjiv. • Ne ostavljajte uključeni uređaj bez nadzora. • Prije prve uporabe ili nakon duljeg vremena nekorištenja proizvod potpuno napunite. • Za punjenje koristite isključivo USB punjač s jakošću struje od najmanje 1A. Nemojte koristiti oštećeni kabel ili punjač. • Ne preporučuje se istovremeno punjenje i korištenje svjetiljke jer to može negativno utjecati na vijek trajanja baterije. • Nemojte čvrsto namotavati kabel za napajanje. Nemojte koristiti ako je kabel

ili izolacija oštećena. Nemojte rezati, produživati niti skraćivati kabel. • Opasnost od gušenja – držite kabel izvan dohvata djece. Ne ostavljajte viseći ili labavo položen kabel na mjestu gdje bi ga dijete moglo dohvatiti ili se u njega zapetljati. • Proizvod se ne smije postavljati pod kutom većim od 6°. • Nemojte koristiti proizvod u blizini izvora topline niti u okruženju s visokom temperaturom ili visokom vlažnošću. • Držite proizvod podalje od vode i drugih tekućina. Ne uranjajte. • Tijekom rada nemojte prekrivati svjetiljku – opasnost od pregrijavanja. • Ne ispuštajte proizvod i ne izlažite ga jakim udarcima i pritisku. • Čistite isključivo suhom ili lagano vlažnom mekom krpom. Nemojte koristiti deterdžente ili jaka sredstva za čišćenje. • U slučaju duljeg nekorištenja, napunite svjetiljku i čuvajte je na suhom, hladnom mjestu, podalje od izravne sunčeve svjetlosti. • Čuvati na mjestu nedostupnom djeci i kućnim ljubimcima. • Kada proizvod više nije upotrebljiv, predajte ga u sabirno mjesto za otpadnu električnu opremu. Ovlašteno postrojenje uklonit će i zbrinuti bateriju.

[BG] ПОЖАРНА

(1) ON/OFF/времезакъснение, (2) USB-C

ЗАРЕЖДАНЕ: Продуктът има вградена акумулаторна батерия. Използвайте зарядно устройство DC5V 1A или USB-C порта на компютъра си, за да заредите продукта. (3) USB-C към USB-C кабел (включен)

ФУНКЦИИ: Заредете продукта напълно преди първата употреба. Плъзнете превключвателя (1) в положение ON, за да включите продукта, плъзнете в положение OFF, за да го изключите. Плъзнете превключвателя (1) над иконата на "часовник" – светлината ще се изключи автоматично след 30 минути. След плъзгане на превключвателя в положение ON, интензитетът на светлината ще бъде 30%. Докоснете леко лампата, за да промените интензитета на осветление (3 нива на регулиране на яркостта): Ниво 1 – 30%, Ниво 2 – 60%, Ниво 3 – 100%. Повторното докосване на лампата ще изключи светлината. Плъзнете превключвателя в положение OFF, когато продуктът не се използва.

ПАРАМЕТРИ НА ПРОДУКТА:

Име на продукта: ДЕКОРАТИВНА LED ЛАМПА - ПОЖАРНА • Символ: MW77009 • Цвят на продукта: червен с принт • Номинално напрежение: DC5V 1A • Мощност: 1W • Цвят на светлината: 3000K • Капацитет на батерията: Lithium-ionBattery, JX 18650 -1200mAh/3.7V/4.44Wh • Тегло на батерията: 35,5g • Време за зареждане: 4h • Време на работа: 4-6h • Тегло: 130g • Материал: ABS+Силикон • Размери: 118x78x80mm

ВНИМАНИЕ! • Продуктът не е играчка – съхранявайте го далеч от малки деца. • Продуктът е предназначен единствено за декорация. Не е подходящ за продължително осветяване на помещения. • Продуктът има вградена батерия, предназначена за смяна само от оторизиран сервиз или квалифициран персонал. • Не отваряйте, не разглобявайте и не модифицирайте продукта сами. • Не се опитвайте сами да сменяте батерията. Неправилната смяна може да причини повреда на продукта, изтичане, пожар или експлозия на батерията. • Батерията запазва среден живот до 300 цикъла на зареждане при правилна употреба. • Светлинният източник в продукта не е сменяем. • Не оставяйте включеното устройство без надзор. • Заредете продукта напълно преди първата употреба или след продължително неползване. • За зареждане използвайте само USB зарядно устройство със сила на тока най-малко 1A. Не използвайте повреден кабел или зарядно устройство. • Не се препоръчва едновременно зареждане и използване на лампата, тъй като това може да се отрази негативно на живота на батерията. • Не навивайте плътно захранващия кабел. Не използвайте, ако кабелът или изолацията са повредени. Не режете, не удължавайте и не скъсявайте кабела. • Опасност от задушаване – дръжте кабела далеч от деца. Не оставяйте висящ или свободно лежащ кабел на място, до което дете може да достигне или в което да се оплете. • Продуктът не трябва да се поставя под ъгъл, по-голям от 6°. • Не използвайте продукта близо до източници на топлина или в среда с висока температура или висока влажност. • Пазете продукта от вода и други течности. Не потапяйте. • Не покривайте лампата по време на работа – риск от прегряване. • Не изпускайте продукта и не го подлагайте на силни удари и натиск. • Почиствайте само със суха или леко влажна мека кърпа. Не използвайте перилни препарати или силни почистващи средства. • При продължително неползване заредете лампата и я съхранявайте на сухо, хладно място, далеч от пряка слънчева светлина. • Съхранявайте на място, недостъпно за деца и домашни любимци. • Когато продуктът се износи, предайте го в пункт за събиране на излязло от употреба електрическо оборудване. Упълномощен завод ще премахне и унищожи батерията.

[RU/BY] ПОЖАРНАЯ СЛУЖБА

(1) ВКЛ/ВЫКЛ/задержка времени, (2) USB-C

ЗАРЯДКА: Изделие имеет встроенный аккумулятор. Используйте зарядное устройство DC5V 1A или порт USB-C на компьютере для зарядки изделия. (3) Кабель USB-C – USB-C (входит в комплект)

ФУНКЦИИ: Полностью зарядите изделие перед первым использованием. Переведите переключатель (1) в положение ON, чтобы включить изделие, переведите в положение OFF, чтобы выключить его. Переведите переключатель (1) на иконку «часов» – свет выключится автоматически через 30 минут. После перевода переключателя в положение ON интенсивность света составит 30%. Легко коснитесь лампы, чтобы изменить интенсивность свечения (3 уровня регулировки яркости): 1 уровень – 30%, 2 уровень – 60%, 3 уровень – 100%. Повторное касание лампы выключит свет. Переведите переключатель в положение OFF, когда изделие не используется.

ПАРАМЕТРЫ ИЗДЕЛИЯ:
Название продукта: ДЕКОРАТИВНАЯ LED ЛАМПА - ПОЖАРНАЯ СЛУЖБА • Символ: MW77009 • Цвет продукта: красный с принтом • Номинальное напряжение: DC5V 1A • Мощность: 1W • Цвет света: 3000K • Ёмкость батареи: Lithium-ionBattery, JX 18650 -1200mAh/3.7V/4.44Wh • Вес батареи: 35,5g • Время зарядки: 4h • Время работы: 4-6h • Вес: 130g • Материал: ABS+Силикон • Размеры: 118x78x80mm

ВНИМАНИЕ! • Изделие не является игрушкой – хранить в недоступном для маленьких детей месте. • Изделие предназначено исключительно для декора. Не подходит для длительного освещения помещений. • Изделие имеет встроенную батарею, предназначенную для замены только в авторизованном сервисном центре или квалифицированным персоналом. • Не вскрывайте, не разбирайте и не модифицируйте изделие самостоятельно. • Не пытайтесь заменить батарею самостоятельно. Неправильная замена может привести к повреждению изделия, утечке, пожару или взрыву батареи. • Батарея сохраняет средний срок службы до 300 циклов зарядки при правильной эксплуатации. • Источник света в изделии не подлежит замене. • Не оставляйте включенное устройство без присмотра. • Полностью зарядите изделие перед первым использованием или после длительного периода бездействия. • Для зарядки используйте только USB-зарядное устройство с силой тока не менее 1A. Не используйте поврежденный кабель или зарядное устройство. • Не рекомендуется одновременно заряжать и использовать лампу, так как это может негативно сказаться на сроке службы батареи. • Не скручивайте плотно шнур питания. Не используйте, если шнур или изоляция повреждены. Не режьте, не удлиняйте и не укорачивайте шнур. • Риск удушья – храните шнур в недоступном для детей месте. Не оставляйте свисающий или свободно лежащий шнур в месте, до которого ребенок может дотянуться или в котором может запутаться. • Изделие не должно быть установлено под углом более 6°. • Не используйте изделие вблизи источников тепла или в среде с высокой температурой или высокой влажностью. • Храните изделие вдали от воды и других жидкостей. Не погружайте в воду. • Не накрывайте лампу во время работы – риск перегрева. • Не роняйте изделие и не подвергайте его сильным ударам и давлению. • Очищайте только сухой или слегка влажной мягкой тканью. Не используйте моющие средства или агрессивные чистящие средства. • При длительном бездействии зарядите лампу и храните ее в сухом, прохладном месте, вдали от прямых солнечных лучей. • Храните в недоступном для детей и домашних животных месте. • Когда изделие выйдет из строя, сдайте его в пункт сбора отработанного электрооборудования. Уполномоченное предприятие удалит и утилизирует аккумулятор.

[UA] ПОЖЕЖНА СЛУЖБА

(1) УВІМКН./ВИМКН./затримка часу, (2) USB-C

ЗАРЯДЖАННЯ: Виріб має вбудований акумулятор. Використовуйте зарядний пристрій DC5V 1A або порт USB-C на комп'ютері для заряджання виробу. (3) Кабель USB-C – USB-C (входить до комплекту)

ФУНКЦІЇ: Повністю зарядіть виріб перед першим використанням. Переведіть перемикач (1) у положення ON, щоб увімкнути виріб, переведіть у положення OFF, щоб вимкнути його. Переведіть перемикач (1) на іконку «годинника» – світло вимкнеться автоматично через 30 хвилин. Після переведення перемикача в положення ON інтенсивність світла становитиме 30%. Легко торкніться лампи, щоб змінити інтенсивність світіння (3 рівні регулювання яскравості): 1 рівень – 30%, 2 рівень – 60%, 3 рівень – 100%. Повторне торкання лампи вимкне світло. Переведіть перемикач у положення OFF, коли виріб не використовується.

ПАРАМЕТРИ ВИРОБУ:
Назва продукту: ДЕКОРАТИВНА LED ЛАМПА - ПОЖЕЖНА СЛУЖБА • Символ: MW77009 • Колір продукту: червоний з принтом • Номінальна напруга: DC5V 1A • Потужність: 1W • Колір світла: 3000K • Ємність батареї: Lithium-ionBattery, JX 18650 -1200mAh/3.7V/4.44Wh • Вага батареї: 35,5g • Час заряджання: 4h • Час роботи: 4-6h • Вага: 130g • Матеріал: ABS+Силікон • Розміри: 118x78x80mm

УВАГА! • Виріб не є іграшкою – зберігайте в недоступному для малих дітей місці. • Виріб призначений виключно для декору. Не підходить для тривалого освітлення приміщень. • Виріб має

вбудовану батарею, призначену для заміни тільки в авторизованому сервісному центрі або кваліфікованим персоналом. • Не розкривайте, не розбирайте та не модифікуйте виріб самостійно. • Не намагайтеся замінити батарею самостійно. Неправильна заміна може призвести до пошкодження виробу, витоку, пожежі або вибуху батареї. • Батарея зберігає середній термін служби до 300 циклів заряджання при правильному використанні. • Джерело світла у виробі не підлягає заміні. • Не залишайте ввімкнений пристрій без нагляду. • Повністю зарядіть виріб перед першим використанням або після тривалого періоду бездіяльності. • Для заряджання використовуйте тільки USB-зарядний пристрій із силою струму не менше 1A. Не використовуйте пошкоджений кабель або зарядний пристрій. • Не рекомендується одночасно заряджати та використовувати лампу, оскільки це може негативно вплинути на термін служби батареї. • Не скручуйте щільно шнур живлення. Не використовуйте, якщо шнур або ізоляція пошкоджені. Не ріжте, не подовжуйте та не вкорочуйте шнур. • Ризик задухи – зберігайте шнур у недоступному для дітей місці. Не залишайте звисаючий або вільно лежачий шнур у місці, до якого дитина може дотягнутися або в якому може заплутатися. • Виріб не повинен бути встановлений під кутом більше 6°. • Не використовуйте виріб поблизу джерел тепла або в середовищі з високою температурою або високою вологістю. • Тримайте виріб подалі від води та інших рідин. Не занурюйте. • Не накривайте лампу під час роботи – ризик перегріву. • Не кидайте виріб і не піддавайте його сильним ударам і тиску. • Очищуйте тільки сухою або злегка вологою м’якою тканиною. Не використовуйте мийні засоби або агресивні засоби для чищення. • При тривалому бездіяльності зарядіть лампу та зберігайте її в сухому, прохолодному місці, подалі від прямих сонячних променів. • Зберігайте в недоступному для дітей і домашніх тварин місці. • Коли виріб вийде з ладу, здайте його до пункту збору відпрацьованого електричного обладнання. Уповноважене підприємство видалить і утилізує акумулятор.

[LT] UGNIAGESIAI

(1) ĮJUNGTI/IŠJUNGTI/laiko delsa, (2) USB-C

ĮKROVIMAS: Gaminys turi įmontuotą įkraunamą akumuliatorių. Gaminio įkrovimui naudokite DC5V 1A įkroviklį arba kompiuterio USB-C prievadą. (3) USB-C – USB-C laidas (pridedamas)

FUNKCIJOS: Prieš pirmąjį naudojimą visiškai įkraukite gaminį. Perjunkite jungiklį (1) į padėtį ON, kad įjungtumėte gaminį, perjunkite į padėtį OFF, kad jį išjungtumėte. Perjunkite jungiklį (1) ties „laikrodžio“ piktograma – šviesa automatiškai išsijungs po 30 minučių. Perjungus jungiklį į padėtį ON, šviesos intensyvumas bus 30%. Lengvai palieskite lempą, kad pakeistumėte šviesos intensyvumą (3 ryškumo reguliavimo lygiai): 1 lygis – 30%, 2 lygis – 60%, 3 lygis – 100%. Pakartotinis lempos palietimas išjungs šviesą. Kai gaminys nenaudojamas, perjunkite jungiklį į padėtį OFF.

GAMINIO PARAMETRAI:

Produkto pavadinimas: DEKORATINĖ LED LEMPA - UGNIAGESIAI • Simbolis: MW77009 • Produkto spalva: raudona su spauda • Nominali įtampa: DC5V 1A • Galia: 1W • Šviesos spalva: 3000K • Baterijos talpa: Lithium-ionBattery, JX 18650 -1200mAh/3.7V/4.44Wh • Baterijos svoris: 35,5g • Įkrovimo laikas: 4h • Veikimo laikas: 4-6h • Svoris: 130g • Medžiaga: ABS+Silikonas • Matmenys: 118x78x80mm

DĖMESIO! • Gaminys nėra žaislas – laikykite vaikams nepasiekiamoje vietoje. • Gaminys skirtas tik dekoravimui. Netinka ilgalaikiam patalpų apšvietimui. • Gaminys turi įmontuotą bateriją, kurią keisti gali tik įgaliotas serviso centras arba kvalifikuotas personalas. • Neatidarykite, neišardykite ir nemodifikuokite gaminio patys. • Nemėginkite keisti baterijos patys. Neteisingas keitimas gali sugadinti gaminį, sukelti nuotėkį, gaisrą arba baterijos sprogimą. • Tinkamai naudojant, baterijos vidutinis tarnavimo laikas yra iki 300 įkrovimo ciklų. • Gaminio šviesos šaltinis yra nepakeičiamas. • Nepalikite įjungto įrenginio be priežiūros. • Prieš pirmąjį naudojimą arba po ilgo nenaudojimo visiškai įkraukite gaminį. • Įkrovimui naudokite tik USB įkroviklį, kurio srovės stipris yra bent 1A. Nenaudokite pažeisto laido ar įkroviklio. • Nerekomenduojama vienu metu įkrauti ir naudoti lempos, nes tai gali neigiamai paveikti baterijos tarnavimo laiką. • Nekraukite maitinimo laido sandariai. Nenaudokite, jei laidas arba izoliacija yra pažeista. Nekirpkite, neilginkite ir netrumpinkite laido. • Pavojus užspringti – laikykite laidą vaikams nepasiekiamoje vietoje. Nepalikite kabančio ar laisvai gulinčio laido toje vietoje, kur vaikas gali prie jo prisiekti arba į jį įsipainioti. • Gaminys neturėtų būti statomas didesniu nei 6° kampu. • Nenaudokite gaminio šalia šilumos šaltinių arba aukštos temperatūros ar didelės drėgmės aplinkoje. • Laikykite gaminį atokiau nuo vandens ir kitų skysčių. Nemerkite. • Eksploatacijos metu neuždenkite lempos – perkaitimo pavojus. • Nemeskite gaminio ir nepatirkite jo smūgiams ar spaudimui. • Valykite tik sausa arba šiek tiek drėgna minkšta šluoste. Nenaudokite ploviklių ar stiprių valymo priemonių. • Ilgai nenaudojant, įkraukite lempą ir laikykite sausoje, vėsioje vietoje, atokiau nuo tiesioginių saulės spindulių. • Laikykite vaikams ir naminiams gyvūnams nepasiekiamoje vietoje. • Kai gaminys susidėvi, atiduokite jį į surinkimo punktą, skirtą atliekinei elektros

jrangai. Įgaliota įmonė pašalins ir sunaikins akumuliatorių.

[LV] UGUNSDZĒSĪBA

(1) IESLĒGT/IZSLĒGT/laika aizture, (2) USB-C

UZLĀDĒŠANA: Produktam ir iebūvēts uzlādējams akumulators. Produkta uzlādēšanai izmantojiet DC5V 1A lādētāju vai datora USB-C portu. (3) USB-C – USB-C kabelis (iekļauts)

FUNKCIJAS: Pirms pirmās lietošanas uzlādējiet produktu pilnībā. Pārslēdziet slēdzi (1) pozīcijā ON, lai ieslēgtu produktu, pārslēdziet pozīcijā OFF, lai to izslēgtu. Pārslēdziet slēdzi (1) virs "pulksteņa" ikonas – gaisma automātiski izslēgsies pēc 30 minūtēm. Pēc slēdža pārslēgšanas pozīcijā ON gaismas intensitāte būs 30%. Viegli pieskarieties lampiņai, lai mainītu gaismas intensitāti (3 spilgtuma regulēšanas līmeņi): 1. līmenis – 30%, 2. līmenis – 60%, 3. līmenis – 100%. Atkārtots pieskārienš lampiņai izslēgs gaismu. Kad produkts netiek lietots, pārslēdziet slēdzi pozīcijā OFF.

PRODUKTA PARAMETRI:

Produkta nosaukums: DEKORATĪVĀ LED LAMPA - UGUNSDZĒSĪBA • Simbols: MW77009 • Produkta krāsa: sarkana ar apdruku • Nominālais spriegums: DC5V 1A • Jauda: 1W • Gaismas krāsa: 3000K • Baterijas ietilpība: Lithium-ionBattery, JX 18650 -1200mAh/3.7V/4.44Wh • Baterijas svars: 35,5g • Uzlādes laiks: 4h • Darbības laiks: 4-6h • Svars: 130g • Materiāls: ABS+Silikons • Izmēri: 118x78x80mm

UZMANĪBU! • Produkts nav rotaļlieta – turiet bērniem nepieejamā vietā. • Produkts ir paredzēts tikai dekorēšanai. Tas nav piemērots ilgstošai telpu apgaismošanai. • Produktam ir iebūvēts akumulators, kuru drīkst nomainīt tikai pilnvarotā servisa centrā vai kvalificēts personāls. • Neatveriet, neizjauciet un nepārveidojiet produktu paši. • Nemēģiniet nomainīt akumulatoru paši. Nepareiza nomaiņa var sabojāt produktu, izraisīt noplūdi, ugunsgrēku vai akumulatora eksploziju. • Akumulators saglabā vidējo kalpošanas laiku līdz 300 uzlādes cikliem, ja to lieto pareizi. • Produkta gaismas avotu nav iespējams nomainīt. • Neatstājiet ieslēgtu ierīci bez uzraudzības. • Pirms pirmās lietošanas vai pēc ilgākas nelietošanas pilnībā uzlādējiet produktu. • Uzlādēšanai izmantojiet tikai USB lādētāju ar strāvas stiprumu vismaz 1A. Neizmantojiet bojātu kabeli vai lādētāju. • Nav ieteicams vienlaikus uzlādēt un lietot lampiņu, jo tas var negatīvi ietekmēt akumulatora kalpošanas laiku. • Nesatītiniet strāvas vadu cieši. Neizmantojiet, ja vads vai izolācija ir bojāta. Negrieziet, nepagariniet un nesaīsiniet vadu. • Nosmakšanas risks – turiet vadu bērniem nepieejamā vietā. Neatstājiet karājošu vai brīvi guļošu vadu vietā, kur bērns var tam aizsniegt vai sapīties. • Produktu nedrīkst novietot

leņķī, kas lielāks par 6°. • Neizmantojiet produktu siltuma avotu tuvumā vai vidē ar augstu temperatūru vai augstu mitrumu. • Turiet produktu prom no ūdens un citiem šķidrumiem. Neiegremdējiet. • Darbības laikā nepārklājiet lampiņu – pārkaršanas risks. • Nenometiet produktu un nepakļaujiet to spēcīgiem triecieniem un spiedienam. • Tīriet tikai ar sausu vai viegli mitru mīkstu drāniņu. Neizmantojiet mazgāšanas līdzekļus vai abrazīvus tīrīšanas līdzekļus. • Ilgstoši neizmantojot, uzlādējiet lampiņu un uzglabājiet to sausā, vēsā vietā, prom no tiešiem saules stariem. • Uzglabājiet bērniem un mājdzīvniekiem nepieejamā vietā. • Kad produkts ir nolietojies, nododiet to elektroiekārtu savākšanas punktā. Pilnvarota iestāde noņems un utilizēs akumulatoru.

[EE] TULETÕRJE

(1) SISSE/VÄLJA/ajaviide, (2) USB-C

LAADIMINE: Tootel on sisseehitatud laetav aku. Kasutage toote laadimiseks DC5V 1A laadijat või arvuti USB-C-porti. (3) USB-C – USB-C kaabel (komplektis)

FUNKTSIOONID: Enne esmakasutust laadige toode täis. Lükake lüliti (1) asendisse ON, et toode sisse lülitada, lükake asendisse OFF, et see välja lülitada. Lükake lüliti (1) "kella" ikooni kohale – tuli lülitub automaatselt välja 30 minuti pärast. Pärast lüliti asendisse ON lükkamist on valguse intensiivsus 30%. Puudutage lampi kergelt, et muuta valguse intensiivsust (3 heleduse reguleerimise taset): 1. tase – 30%, 2. tase – 60%, 3. tase – 100%. Lambi uuesti puudutamine lülitab valguse välja. Kui toodet ei kasutata, lükake lüliti asendisse OFF.

TOOTE PARAMEETRID:

Toote nimi: DEKORATIIVNE LED-LAMP - TULETÕRJE • Sümbol: MW77009 • Toote värv: punane trükiga • Nimipinge: DC5V 1A • Võimsus: 1W • Valguse värvus: 3000K • Aku maht: Lithium-ionBattery, JX 18650 -1200mAh/3.7V/4.44Wh • Aku kaal: 35,5g • Laadimisaeg: 4h • Tööaeg: 4-6h • Kaal: 130g • Materjal: ABS+Silikon • Mõõtmed: 118x78x80mm

HOIATUS! • Toode ei ole mänguasi – hoida väikelastele kättesaamatus kohas. • Toode on mõeldud ainult kaunistamiseks. Ei sobi ruumide pikaajaliseks valgustamiseks. • Tootel on sisseehitatud aku, mida võib vahetada ainult volitatud hoolduskeskus või kvalifitseeritud personal. • Ärge avage, ärge võtke lahti ega muutke toodet ise. • Ärge proovige akut ise vahetada. Vale vahetamine võib põhjustada toote kahjustumist, leket, tulekahju või aku plahvatust. • Nõuetekohasel kasutamisel säilitab aku keskmise eluea kuni 300 laadimistsüklit. • Toote valgusallikas ei ole vahetatav. • Ärge jätke sisselülitatud seadet järelevalveta. • Enne esmakasutust või pärast pikka kasutamata olekut laadige toode täis. • Laadimiseks kasutage ainult USB-laadijat, mille voolutugevus on vähemalt 1A. Ärge kasutage kah-

justatud kaablit ega laadijat. • Lambi samaaegset laadimist ja kasutamist ei soovitata, kuna see võib akuea negatiivselt mõjutada. • Ärge kerige toitejuhet tihedalt kokku. Ärge kasutage, kui juhe või isolatsioon on kahjustatud. Ärge lõigake, pikendage ega lühendage juhet. • Lämbumisoht – hoidke juhe lastele kättesaamatus kohas. Ärge jätke rippuvat või vabalt lebavat juhet kohta, kus laps võib selleni ulatuda või sellesse takerduda. • Toodet ei tohiks paigaldada suurema kui 6° nurga alla. • Ärge kasutage toodet soojusallikate läheduses ega kõrge temperatuuri või kõrge õhuniiskusega keskkonnas. • Hoidke toode veest ja muudest vedelikest eemal. Ärge kastke vette. • Ärge katke lampi töötamise ajal – ülekuumenemise oht. • Ärge kukutage toodet ja ärge alaldage seda tugevatele löökidele ja survele. • Puhastage ainult kuiva või kergelt niiske pehme lapiga. Ärge kasutage pesuvahendeid ega abrasiivseid puhastusvahendeid. • Pika kasutamata oleku korral laadige lamp ja hoidke seda kuivas, jahedas kohas, otsese päikesevalguse eest kaitstult. • Hoida lastele ja lemmikloomadele kättesaamatus kohas. • Kui toode on kulunud, viige see kasutatud elektriseadmete kogumispunkti. Volitatud ettevõte eemaldab ja utiliseerib aku.

[PL] Symbol oznacza selektywne zbieranie sprzętu elektrycznego i elektronicznego, czyli tego produktu nie wolno traktować jak innych odpadów domowych. Należy oddać go do właściwego punktu zbierającego zużyty sprzęt elektryczny i elektroniczny. Właściwa realizacja zadań związanych ze zbieraniem zużytego sprzętu elektrycznego i elektronicznego ma znaczenie szczególnie w przypadku, gdy w tym sprzęcie występują składniki niebezpieczne, które mają szczególnie negatywny wpływ na środowisko i zdrowie ludzi.

[EN] The symbol indicates selective collection of electrical and electronic equipment, meaning that this product should not be treated like other household waste. It should be taken to a proper collection point for used electrical and electronic equipment. Proper handling of tasks related to the collection of used electrical and electronic equipment is particularly important when the equipment contains hazardous substances that have a particularly negative impact on the environment and human health.

[DE] Das Symbol weist auf die getrennte Sammlung von elektrischen und elektronischen Geräten hin, was bedeutet, dass dieses Produkt nicht wie andere Haushaltsabfälle behandelt werden darf. Es sollte zu einem entsprechenden Sammelpunkt für gebrauchte elektrische und elektronische Geräte gebracht werden. Eine ordnungsgemäße Durchführung der Aufgaben im Zusammenhang mit der Sammlung von gebrauchten elektrischen und elektronischen Geräten ist besonders wichtig, wenn diese Geräte gefährliche Stoffe enthalten, die besonders negative Auswirkungen auf die Umwelt und die menschliche Gesundheit haben.

[FR] Le symbole indique la collecte sélective des équipements électriques et électroniques, ce qui signifie que ce produit ne doit pas être traité comme d'autres déchets ménagers. Il doit être remis à un point de collecte approprié pour les équipements électriques et électroniques usagés. La gestion appropriée des tâches liées à la collecte des équipements électriques et électroniques usagés est particulièrement importante lorsque ces équipements contiennent des substances dangereuses ayant un impact particulièrement négatif sur l'environnement et la santé humaine.

[ES] El símbolo indica la recogida selectiva de equipos eléctricos y electrónicos, lo que significa que este producto no debe tratarse como otros residuos domésticos. Debe ser entregado en un punto de recogida adecuado para equipos eléctricos y electrónicos usados. La correcta gestión de las tareas relacionadas con la recogida de equipos eléctricos y electrónicos usados es especialmente importante cuando estos equipos contienen sustancias peligrosas que tienen un impacto particularmente negativo en el medio ambiente y en la salud humana.

[PT] Este símbolo indica a recolha seletiva de equipamentos elétricos e eletrónicos, o que significa que este produto não deve ser tratado como lixo doméstico. Deve ser descartado num ponto de recolha apropriado para equipamentos elétricos e eletrónicos usados. A recolha adequada de equipamentos elétricos e eletrónicos usados é particularmente importante quando o equipamento contém componentes perigosos que têm um impacto especialmente negativo no ambiente e na saúde humana.

[IT] Il simbolo indica la raccolta differenziata di apparecchiature elettriche ed elettroniche, il che significa che questo prodotto non deve essere trattato come altri rifiuti domestici. Deve

essere consegnato a un punto di raccolta adeguato per apparecchiature elettriche ed elettroniche usate. Una corretta gestione delle attività legate alla raccolta di apparecchiature elettriche ed elettroniche usate è particolarmente importante quando queste apparecchiature contengono sostanze pericolose che hanno un impatto particolarmente negativo sull'ambiente e sulla salute umana.
[DK] Symbolet angiver selektiv indsamling af elektrisk og elektronisk udstyr, hvilket betyder, at dette produkt ikke må behandles som andre husholdningsaffald. Det skal afleveres på et passende indsamlingspunkt for brugt elektrisk og elektronisk udstyr. Korrekt håndtering af opgaver relateret til indsamling af brugt elektrisk og elektronisk udstyr er særligt vigtig, når udstyret indeholder farlige stoffer, der har en særlig negativ indvirkning på miljøet og menneskers sundhed.
[NL] Het symbool geeft aan dat elektrische en elektronische apparatuur selectief moet worden ingezameld, wat betekent dat dit product niet als ander huishoudelijk afval moet worden behandeld. Het moet worden afgegeven bij een geschikt inzamelpunt voor gebruikte elektrische en elektronische apparatuur. Het correct afhandelen van taken met betrekking tot de inzameling van gebruikte elektrische en elektronische apparatuur is bijzonder belangrijk wanneer deze apparatuur gevaarlijke stoffen bevat die een bijzonder negatieve impact hebben op het milieu en de menselijke gezondheid.
[SE] Symbolen visar att elektrisk och elektronisk utrustning ska samlas in separat, vilket betyder att denna produkt inte ska behandlas som annat hushållsavfall. Den ska lämnas till en lämplig insamlingspunkt för använda elektriska och elektroniska produkter. Korrekt hantering av uppgifter relaterade till insamling av använda elektriska och elektroniska produkter är särskilt viktig när utrustningen innehåller farliga ämnen som har en särskilt negativ påverkan på miljön och människors hälsa.
[FI] Symboli tarkoittaa sähkölaitteiden ja elektroniikan erillistä keräystä, mikä tarkoittaa, että tätä tuotetta ei saa käsitellä muiden kotitalousjätteiden tavoin. Se tulee viedä asianmukaiseen keräyspisteeseen käytetylle sähkölaitteelle ja elektroniikalle. Käytettyjen sähkölaitteiden ja elektroniikan keräyksen asianmukainen hoitaminen on erityisen tärkeää, kun laitteet sisältävät vaarallisia aineita, jotka vaikuttavat erityisen negatiivisesti ympäristöön ja ihmisten terveyteen.
[NO] Symbolet angir selektiv innsamling av elektrisk og elektronisk utstyr, noe som betyr at dette produktet ikke skal behandles som annet husholdningsavfall. Det skal leveres til et egnet innsamlingspunkt for brukt elektrisk og elektronisk utstyr. Korrekt håndtering av oppgaver knyttet til innsamling av brukt elektrisk og elektronisk utstyr er spesielt viktig når utstyret inneholder farlige stoffer som har en spesielt negativ innvirkning på miljøet og menneskers helse.
[CZ] Symbol označuje selektivní sběr elektrického a elektronického zařízení, což znamená, že tento produkt by neměl být zpracováván jako jiný domácí odpad. Měl by být odevzdán na příslušné sběrné místo pro použitá elektrická a elektronická zařízení. Správné provádění úkolů souvisejících se sběrem použitých elektrických a elektronických zařízení je zvlášť důležité, pokud tato zařízení obsahují nebezpečné látky, které mají zvlášť negativní vliv na životní prostředí a zdraví lidí.
[SK] Symbol označuje selektívne zbieranie elektrického a elektronického zariadenia, čo znamená, že tento produkt by sa nemal spracovávať ako iný domáci odpad. Mal by byť odovzdaný

na príslušné zberné miesto pre použité elektrické a elektronické zariadenia. Správne vykonávanie úloh súvisiacich so zbieraním použitých elektrických a elektronických zariadení je obzvlášť dôležité, ak tieto zariadenia obsahujú nebezpečné látky, ktoré majú zvlášť negatívny vplyv na životné prostredie a zdravie ľudí.
[HU] A szimbólum a elektromos és elektronikai berendezések szelektív gyűjtését jelzi, ami azt jelenti, hogy ezt a terméket nem szabad háztartási hulladékként kezelni. A megfelelő gyűjtőpontba kell leadni használt elektromos és elektronikai berendezések számára. A használt elektromos és elektronikai berendezések gyűjtésével kapcsolatos feladatok megfelelő végrehajtása különösen fontos, amikor az eszközök veszélyes anyagokat tartalmaznak, amelyek különösen negatív hatással vannak a környezetre és az emberi egészségre.
[RO/MD] Simbolul indică colectarea selectivă a echipamentelor electrice și electronice, ceea ce înseamnă că acest produs nu trebuie tratat ca alte deșeuri menajere. Trebuie să fie predat unui punct de colectare adecvat pentru echipamente electrice și electronice uzate. Gestionarea corectă a sarcinilor legate de colectarea echipamentelor electrice și electronice uzate este deosebit de importantă atunci când echipamentele conțin substanțe periculoase care au un impact deosebit de negativ asupra mediului și sănătății umane.
[GR] Το σύμβολο υποδεικνύει την ξεχωριστή συλλογή ηλεκτρικών και ηλεκτρονικών συσκευών, πράγμα που σημαίνει ότι αυτό το προϊόν δεν πρέπει να αντιμετωπίζεται όπως τα άλλα οικιακά απορρίμματα. Πρέπει να παραδοθεί σε κατάλληλο σημείο συλλογής για χρησιμοποιημένες ηλεκτρικές και ηλεκτρονικές συσκευές. Η σωστή διαχείριση των καθηκόντων που σχετίζονται με τη συλλογή χρησιμοποιημένων ηλεκτρικών και ηλεκτρονικών συσκευών είναι ιδιαίτερα σημαντική όταν οι συσκευές περιέχουν επικίνδυνες ουσίες που έχουν ιδιαίτερα αρνητική επίδραση στο περιβάλλον και στην ανθρώπινη υγεία.
[MK] Симболот укажува на селективно собирање на електрични и електронски уреди, што значи дека овој производ не треба да се третира како други домашни отпадоци. Треба да се однесе до соодветна точка за собирање на користени електрични и електронски уреди. Правилното управување со задачите поврзани со собирањето на користени електрични и електронски уреди е особено важно кога уредите содржат опасни супстанции кои имаат особено негативно влијание врз животната средина и здравјето на луѓето.
[SI] Simbol označuje selektivno zbiranje električne in elektronske opreme, kar pomeni, da tega izdelka ne smete obravnavati kot druge gospodinjske odpadke. Odložiti ga je treba na ustrezno zbirno mesto za odpadno električno in elektronsko opremo. Pravilno ravnanje z nalogami, povezanimi z zbiranjem odpadne električne in elektronske opreme, je še posebej pomembno, kadar naprave vsebujejo nevarne snovi, ki imajo posebej negativen vpliv na okolje in zdravje ljudi.
[RS/HR] Simbol označava selektivno prikupljanje električne i elektronske opreme, što znači da se ovaj proizvod ne sme tretirati kao drugi kućni otpad. Treba ga odneti na odgovarajuće sabirno mesto za iskorišćenu električnu i elektronsku opremu. Pravilno upravljanje zadacima povezanim sa prikupljanjem iskorišćene električne i elektronske opreme posebno je važno kada oprema

sadrži opasne supstance koje posebno negativno utiču na životnu sredinu i zdravlje ljudi.
[BG] Символът указва селективно събиране на електрическо и електронно оборудване, което означава, че този продукт не трябва да се третира като другите битови отпадъци. Той трябва да бъде предаден на подходящ пункт за събиране на употребявано електрическо и електронно оборудване. Правилното изпълнение на задачите, свързани със събирането на употребявано електрическо и електронно оборудване, е особено важно, когато оборудването съдържа опасни вещества, които имат особено отрицателно въздействие върху околната среда и здравето на хората.
[RU/BY] Символ указывает на раздельный сбор электрического и электронного оборудования, что означает, что этот продукт не должен обрабатываться как другие бытовые отходы. Он должен быть передан в подходящий пункт сбора использованного электрического и электронного оборудования. Правильное выполнение задач, связанных со сбором использованного электрического и электронного оборудования, особенно важно, когда оборудование содержит опасные вещества, которые особенно негативно влияют на окружающую среду и здоровье человека.
[UA] Символ вказує на роздільне збирання електричного та електронного обладнання, що означає, що цей продукт не повинен оброблятися, як інші побутові відходи. Він повинен бути зданий у відповідний пункт збору використаного електричного та електронного обладнання. Правильне виконання завдань, пов'язаних зі збором використаного електричного та електронного обладнання, особливо важливе, коли обладнання містить небезпечні речовини, які особливо негативно впливають на навколишнє середовище та здоров'я людини.
[LT] Simbolis nurodo, kad elektros ir elektronikos įranga turi būti renkama atskirai, o tai reiškia, kad šis produktas neturėtų būti tvarkomas kaip kitos buitinės atliekos. Jis turėtų būti pristatytas į atitinkamą naudotos elektros ir elektronikos įrangos surinkimo punktą. Tinkamas naudotos elektros ir elektronikos įrangos surinkimo užduočių vykdymas yra ypač svarbus, kai įranga turi pavojingų medžiagų, kurios ypač neigiamai veikia aplinką ir žmonių sveikatą.
[LV] Simbols norāda uz elektrisko un elektronisko iekārtu selektīvu savākšanu, kas nozīmē, ka šo produktu nedrīkst apstrādāt kā citus sadzīves atkritumus. To vajadzētu nogādāt atbilstošā lietotu elektrisko un elektronisko iekārtu savākšanas punktā. Pareiza uzdevumu izpilde, kas saistīti ar lietotu elektrisko un elektronisko iekārtu savākšanu, ir īpaši svarīga, ja iekārtas satur bīstamas vielas, kas īpaši negatīvi ietekmē vidi un cilvēku veselību.
[EE] Sümbol näitab elektri- ja elektroonikaseadmete eraldi kogumist, mis tähendab, et seda toodet ei tohi käsitleda nagu teisi olmejäätmeid. See tuleks viia vastavasse kasutatud elektri- ja elektroonikaseadmete kogumispunkti. Kasutatud elektri- ja elektroonikaseadmete kogumisega seotud ülesannete nõuetekohane täitmine on eriti oluline, kui seadmed sisaldavad ohtlikke aineid, millel on eriti negatiivne mõju keskkonnale ja inimeste tervisele.