Instrukcja obsługi/Manual
EC79643

EN: Double stand for LED floodlights - adjustable height max 1.5m - for indoor and outdoor use **DE:** Doppelständer für LED-Flutlichter - verstellbare Höhe max. 1,5 m. - für den Innen- und Außenbereich **FR:** Support double pour projecteurs LED - hauteur réglable max 1,5m - pour une utilisation intérieure et extérieure **ES:** Soporte doble para focos LED - altura ajustable max 1,5m - para uso interior y exterior **IT:** Supporto doppio per faretti LED - altezza regolabile max 1,5m - per uso interno ed esterno **DK:** Dobbelt stativ til LED-flutere - justerbar højde max 1,5 m. - til indendørs og udendørs brug **NL:** Dubbele standaard voor LED-schijnwerpers - verstelbare hoogte max 1,5m - voor binnen- en buitengebruik **SE:** Dubbelstativ för LED-strålkastare - justerbar höjd max 1,5m - för inomhus- och utomhusbruk **FI:**Kaksoisteline LED-valaisimille - säädettävä korkeus max 1,5m - sisä- ja ulkokäyttöön **NO::** Dobbelstativ for LED-flomlys - justerbar høyde maks 1,5 m. - for innendørs og utendørs bruk **CZ:** Dvojitý stativ pro LED reflektory - nastavitelná výška max. 1,5 m. - pro použití uvnitř i venku **SK:** Dvojitý statív pre LED reflektory - nastaviteľná výška max. 1,5 m. - na použitie v interiéri aj exteriéri **SK:** Kétszeres állvány LED reflektorokhoz - állítható magasság max 1,5 m.- belső és kültéri használatra **RO:** Suport dublu pentru proiectoare LED - înălțime reglabilă max 1,5m - pentru utilizare la interior și exterior **GR:** Διπλή βάση για προβολείς LED - ρυθμιζόμενο ύψος μέγιστο 1,5m - για εσωτερική και εξωτερική χρήση **MK:** Двојна поддршка за LED проектора - прилагодлива висина макс. 1,5 м - за внатрешна и надворешна употреба **SI:** Dvojni nosilec za LED reflektorje - nastavljiva višina max 1,5 m. - za notranjo in zunanjo uporabo **HR:** Dvostruki stalak za LED reflektore - podesiva visina max 1,5 m. - za unutarnju i vanjsku upotrebu **BG:** Двоен статив за LED прожектори - регулируема височина макс. 1,5 м - за вътрешна и външна употреба **RU:** Двойная подставка для LED-прожекторов - регулируемая высота макс. 1,5 м - для использования внутри и снаружи **UA:** Подвійна підставка для LED-прожекторів - регульована висота макс. 1,5 м - для використання в приміщенні та на вулиці **LT:** Dviguba stovas LED prožektoriams - reguliuojamas aukštis max 1,5 m. - naudojimui viduje ir lauke **LV:** Divkāršais statīvs LED prožektoriem - regulējams augstums max 1,5 m. - iekštelpu un āra lietošanai **EE:** Topeltugijaline tugi LED prožektoritele - reguleeritav kõrgus max 1,5 m. - siseruumides ja välistingimustes kasutamiseks

PL

OBSŁUGA

Zwróć uwagę na dostateczną stabilność statywu oraz prawidłowe mocowanie naświetlacza.

MONTAŻ NAŚWIETLACZY NA STATYWIE

Poluzuj nakrętki zaciskowe do rur (C). Całkowicie rozłóż nóżki statywu. Następnie ponownie dokręć nakrętkę (C).
Na rurze znajdują się dwie strzałki (1). Oznaczają one obszar, gdzie musi się znaleźć uchwyt nożny (2), aby zapewnić stabilność statywu. Upewnij się, że uchwyt nożny (2) znajduje się pomiędzy strzałkami (1).
Naświetlacze LED zamocuj na statywie przy pomocy nakrętek mocujących (A).
Aby zmienić wysokość statywu poluzuj nakrętki (B).

CZYSZCZENIE

Nie stosować rozpuszczalników oraz innych silnych detergentów.
Do czyszczenia używaj suchej lub delikatnie zwilżonej ściereczki.

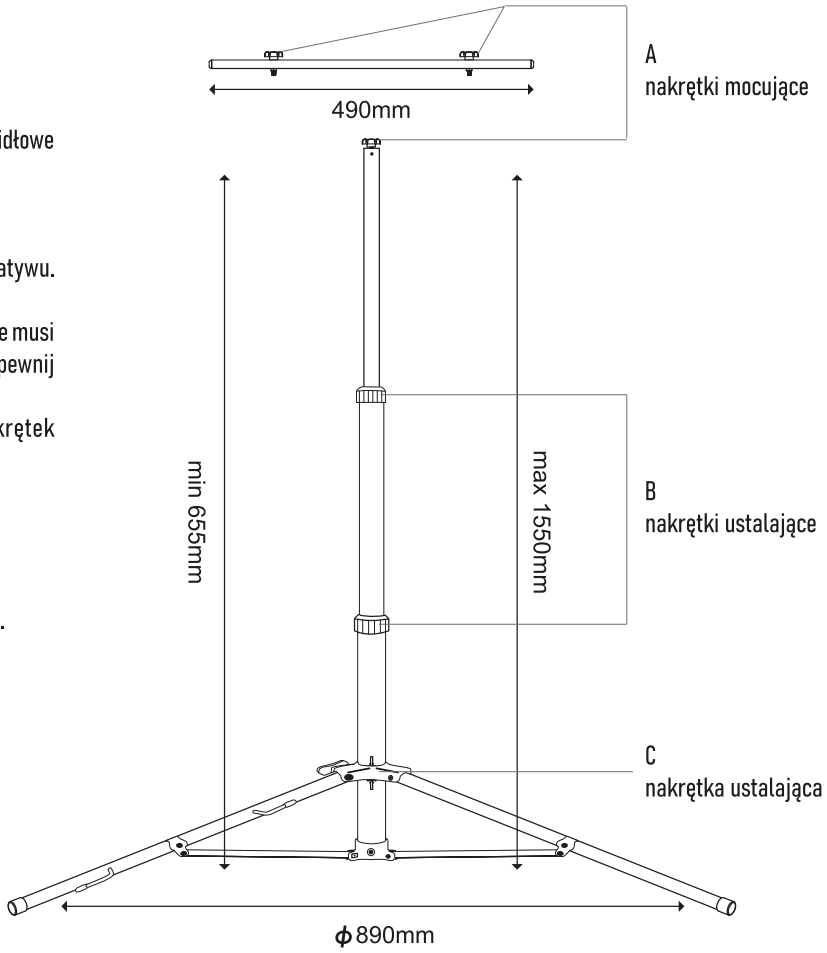

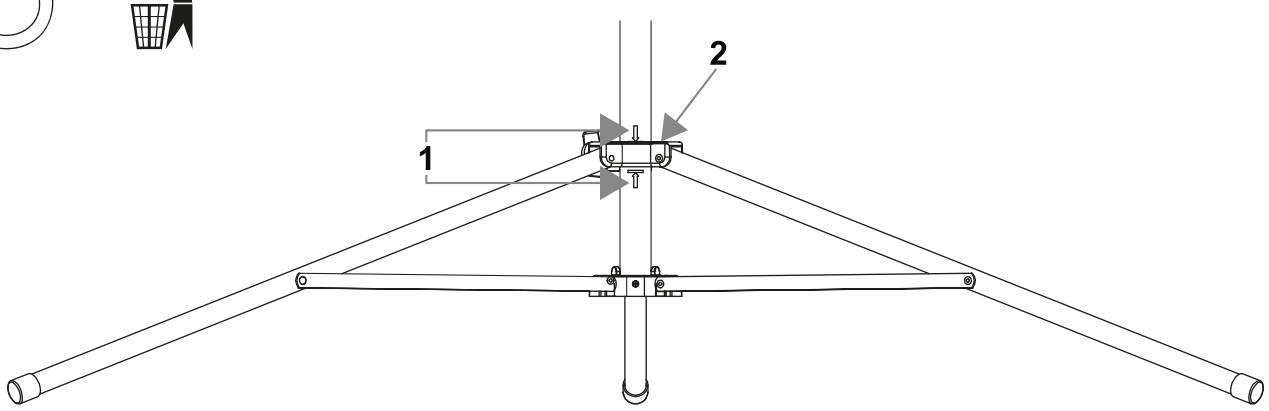

EN OPERATION Ensure sufficient tripod stability and proper mounting of the floodlight. MOUNTING THE FLOODLIGHTS ON THE TRIPOD Loosen the tube clamping nuts (C). Fully extend the tripod legs. Then, retighten the nut (C). There are two arrows (1) on the tube. They indicate the area where the foot bracket (2) must be positioned to ensure tripod stability. Make sure the foot bracket (2) is positioned between the arrows (1). Attach the LED floodlights to the tripod using the mounting nuts (A). To adjust the height of the tripod, loosen the nuts (B). CLEANING Do not use solvents or other strong detergents. Use a dry or slightly damp cloth for cleaning.

DE BEDIENUNG Achten Sie auf ausreichende Stabilität des Stativs und die korrekte Befestigung des Fluters. MONTAGE DER FLUTER AM STATIV Lösen Sie die Rohrklemmschrauben (C). Klappen Sie die Stativbeine vollständig aus. Ziehen Sie dann die Schraube (C) wieder fest. Am Rohr befinden sich zwei Pfeile (1). Diese markieren den Bereich, in dem die Fußhalterung (2) positioniert werden muss, um die Stabilität des Stativs zu gewährleisten. Stellen Sie sicher, dass sich die Fußhalterung (2) zwischen den Pfeilen (1) befindet. Befestigen Sie die LED-Fluter mit den Befestigungsmuttern (A) am Stativ. Um die Höhe des Stativs zu verstellen, lösen Sie die Muttern (B). REINIGUNG Keine Lösungsmittel oder andere starke Reinigungsmittel verwenden. Zur Reinigung ein trockenes oder leicht angefeuchtetes Tuch verwenden.

FR UTILISATION Assurez-vous de la stabilité suffisante du trépied et du bon montage du projecteur. MONTAGE DES PROJECTEURS SUR LE TRÉPIED Desserrez les écrous de serrage du tube (C). Déployez complètement les pieds du trépied. Ensuite, resserrez l'écrou (C). Deux flèches (1) sont présentes sur le tube. Elles indiquent la zone où le support de pied (2) doit être placé pour assurer la stabilité du trépied. Assurez-vous que le support de pied (2) est positionné entre les flèches (1). Fixez les projecteurs LED sur le trépied à l'aide des écrous de fixation (A). Pour ajuster la hauteur du trépied, desserrez les écrous (B). NETTOYAGE Ne pas utiliser de solvants ni d'autres détergents puissants. Utiliser un chiffon sec ou légèrement humide pour le nettoyage.

ES OPERACIÓN Asegúrese de la estabilidad suficiente del trípode y del montaje correcto del foco. MONTAJE DE LOS FOCOS EN EL TRÍPODE Afloje las tuercas de sujeción del tubo (C). Extienda completamente las patas del trípode. Luego, vuelva a apretar la tuerca (C). En el tubo hay dos flechas (1). Indican la zona donde debe colocarse el soporte de pie (2) para garantizar la estabilidad del trípode. Asegúrese de que el soporte de pie (2) esté entre las flechas (1). Fije los focos LED al trípode utilizando las tuercas de fijación (A). Para ajustar la altura del trípode, afloje las tuercas (B). LIMPIEZA No utilice disolventes ni otros detergentes fuertes. Use un paño seco o ligeramente húmedo para la limpieza.

LT UTILIZZO Assicurarsi della stabilità sufficiente del treppiede e del corretto montaggio del faretto. MONTAGGIO DEI FARETTI SUL TREPPIEDE Allentare i dadi di serraggio del tubo (C). Aprire completamente le gambe del treppiede. Quindi, riavvitare il dado (C). Sul tubo sono presenti due frecce (1). Indicano l'area in cui deve essere posizionato il supporto per garantire la stabilità del treppiede. Assicurarsi che il supporto (2) sia posizionato tra le frecce (1). Fissare i faretti LED al treppiede utilizzando i dadi di fissaggio (A). Per regolare l'altezza del treppiede, allentare i dadi (B). PULIZIA Non utilizzare solventi o altri detergenti aggressivi. Utilizzare un panno asciutto o leggermente umido per la pulizia.

DK BETJENING Sørg for tilstrækkelig stabilitet af stativet og korrekt montering af projektøren. MONTERING AF LED-PROJEKTØRER PÅ STATIVET Løsn rørklemmemøtrikkerne (C). Fold stativets ben helt ud. Stram derefter møtrikken (C) igen.På røret er der to pile (1), der markerer det område, hvor fodbeslaget (2) skal placeres for at sikre stativets stabilitet. Sørg for, at fodbeslaget (2) er placeret mellem pilene (1).Fastgør LED-projektørerne til stativet ved hjælp af monteringsmøtrikkerne (A).For at justere stativets højde skal du løsne møtrikkerne (B).
RENGØRING Brug ikke opløsningsmidler eller andre stærke rengøringsmidler. Brug en tør eller let fugtig klud til rengøring.

NL BEDIENING Zorg voor voldoende stabiliteit van het statief en een correcte bevestiging van de schijnwerper. MONTAGE VAN LED-SCHIJNWERPERS OP HET STATIEF Draai de buisklemoeren (C) los. Klap de poten van het statief volledig uit. Draai vervolgens de moer (C) weer vast.Op de buis staan twee pijlen (1). Deze geven het gebied aan waar de voetsteun (2) moet worden geplaatst om de stabiliteit van het statief te garanderen. Zorg ervoor dat de voetsteun (2) zich tussen de pijlen (1) bevindt. Bevestig de LED-schijnwerpers aan het statief met behulp van de bevestigingsmoeren (A). Om de hoogte van het statief aan te passen, draai de moeren (B) los. REINIGING Gebruik geen oplosmiddelen of andere agressieve schoonmaakmiddelen. Gebruik een droge of licht vochtige doek voor de reiniging.

SE ANVÄNDNING Se till att stativet är tillräckligt stabilt och att strålkastaren är korrekt monterad. MONTERING AV LED-STRÅLKASTARE PÅ STATIVET Lossa rörklämmornas muttrar (C). Fäll ut stativets ben helt. Dra sedan åt muttern (C) igen. På röret finns två pilar (1) som markerar det område där fotstödet (2) måste placeras för att säkerställa stativets stabilitet. Se till att fotstödet (2) är placerat mellan pilarna (1). Fäst LED-strålkastarna på stativet med hjälp av fästmuttrarna (A). För att justera stativets höjd, lossa muttrarna (B).
RENGÖRING Använd inte lösningsmedel eller andra starka rengöringsmedel. Använd en torr eller lätt fuktad trasa för rengöring.

FI KÄYTTÖ Varmista jalustan riittävä vakaus ja valonheittimen oikea kiinnitys. LED-VALONHEITTIMIEN ASENTAMINEN JALUSTAAN Löysää putken kiristysmutterit (C). Levitä jalustan jalat kokonaan. Kiristä sitten mutteri (C) uudelleen. Putkessa on kaksi nuolta (1), jotka osoittavat alueen, johon jalkatuki (2) on asetettava jalustan vakauden varmistamiseksi. Varmista, että jalkatuki (2) on nuolten (1) välissä. Kiinnitä LED-valonheittimet jalustaan kiinnitysmuttereilla (A). Säädäksesi jalustan korkeutta löysää muttereita (B). PUHDISTUS Älä käytä liuottimia tai muita voimakkaita pesuaineita. Käytä puhdistukseen kuivaa tai kevyesti kostutettua liinaa.

NO BRUK Sørg for tilstrekkelig stabilitet på stativet og riktig montering av lyskasteren. MONTERING AV LED-LYSKASTER PÅ STATIVET Løsne rørklemmemutterne (C). Fold ut stativets ben helt. Stram deretter mutteren (C) igjen. På røret er det to piler (1) som markerer området der fotstøtten (2) må plasseres for å sikre stabilitet. Sørg for at fotstøtten (2) er plassert mellom pilene (1). Fest LED-lyskasterne til stativet ved hjelp av festemutrene (A). For å justere høyden på stativet, løsne mutrene (B). RENGJØRING Ikke bruk løsemidler eller andre sterke rengjøringsmidler. Bruk en tørr eller lett fuktet klut til rengjøring.

CZ OBSLUHA Dbejte na dostatečnou stabilitu stativu a správné upevnění reflektoru. MONTÁŽ LED REFLEKTORŮ NA STATIV Povolte upínací matice trubky (C). Plně rozložte nohy stativu. Poté znovu utáhněte matici (C). Na trubce jsou dvě šipky (1), které označují oblast, kde musí být umístěn nožní držák (2), aby byla zajištěna stabilita stativu. Ujistěte se, že nožní držák (2) je umístěn mezi šipkami (1). Připevněte LED reflektory ke stativu pomocí upevňovacích matic (A). Chcete-li upravit výšku stativu, povolte matice (B). ČIŠTĚNÍ Nepoužívejte rozpouštědla ani jiné silné čisticí prostředky. K čištění použijte suchý nebo mírně navlhčený hadřík.

SK OBSLUHA Dbajte na dostatočnú stabilitu statívu a správne upevnenie reflektora. MONTÁŽ LED REFLEKTOROV NA STATÍV Uvoľnite upínacie matice na rúrke (C). Úplne rozložte nohy statívu. Potom znova utiahnite maticu (C). Na rúrke sú dve šípky (1), ktoré označujú oblasť, kde musí byť umiestnený nožný držiak (2), aby bola zaistená stabilita statívu. Uistite sa, že nožný držiak (2) je umiestnený medzi šípkami (1). LED reflektory pripevnite na statív pomocou upevňovacích matíc (A). Ak chcete nastaviť výšku statívu, uvoľnite matice (B).
ČISTENIE Nepoužívajte rozpúšťadlá ani iné silné čistiace prostriedky. Na čistenie používajte suchú alebo mierne navlhčenú handričku.

HU KEZELÉS Ügyeljen a háromlábú állvány megfelelő stabilitására és a reflektor helyes rögzítésére. LED REFLEKTOROK FELSZERELÉSE AZ ÁLLVÁNYRA Lazítsa meg a cső rögzítő anyáit (C). Teljesen hajtsa ki az állvány lábait. Ezután húzza meg újra az anyát (C). A csövön két nyíl (1) található, amelyek azt a területet jelzik, ahol a lábtartónak (2) kell lennie az állvány stabilitásának biztosítása érdekében. Győződjön meg róla, hogy a lábtartó (2) a nyilak (1) között van. Rögzítse a LED reflektorokat az állványra a rögzítő anyák (A) segítségével. Az állvány magasságának beállításához lazítsa meg az anyákat (B). TISZTÍTÁS Ne használjon oldószereket vagy más erős tisztítószereket. Tisztításhoz használjon száraz vagy enyhén nedves ruhát.

RO UTILIZARE Asigurați-vă că trepiedul este suficient de stabil și că proiectorul este montat corect. MONTAREA PROIECTOARELOR LED PE TREPIED Slăbiți piulițele de fixare ale tubului (C). Desfaceți complet picioarele trepiedului. Apoi, strângeți din nou piulița (C). Pe tub sunt două săgeți (1), care indică zona în care trebuie plasat suportul pentru picior (2) pentru a asigura stabilitatea trepiedului. Asigurați-vă că suportul pentru picior (2) este poziționat între săgeți (1). Atașați proiectoarele LED pe trepied folosind piulițele de fixare (A). Pentru a ajusta înălțimea trepiedului, slăbiți piulițele (B). CURĂȚARE Nu utilizați solvenți sau alți detergenți puternici. Pentru curățare, folosiți o cârpă uscată sau ușor umedă.

GR ΧΡΗΣΗ Βεβαιωθείτε ότι το τρίποδο είναι επαρκώς σταθερό και ότι ο προβολέας είναι σωστά τοποθετημένος. ΤΟΠΟΘΕΤΗΣΗ LED ΠΡΟΒΟΛΕΩΝ ΣΤΟ ΤΡΙΠΟΔΟ Ξεσφίξτε τα παξιμάδια σύσφιξης του σωλήνα (C). Ανοίξτε πλήρως τα πόδια του τριπόδου. Στη συνέχεια, σφίξτε ξανά το παξιμάδι (C). Στον σωλήνα υπάρχουν δύο βέλη (1), που υποδεικνύουν την περιοχή όπου πρέπει να τοποθετηθεί η βάση ποδιού (2) για να εξασφαλιστεί η σταθερότητα του τριπόδου. Βεβαιωθείτε ότι η βάση ποδιού (2) βρίσκεται μεταξύ των βελών (1). Στερεώστε τους LED προβολείς στο τρίποδο χρησιμοποιώντας τα παξιμάδια στερέωσης (A). Για να ρυθμίσετε το ύψος του τριπόδου, ξεσφίξτε τα παξιμάδια (B).
ΚΑΘΑΡΙΣΜΟΣ Μην χρησιμοποιείτε διαλύτες ή άλλα ισχυρά απορρυπαντικά. Χρησιμοποιήστε ένα στεγνό ή ελαφρώς υγρό πανί για τον καθαρισμό.

MK РАКУВАЊЕ Осигурајте доволна стабилност на статив и правилно монтирање на рефлекторот. МОНТАЖА НА LED РЕФЛЕКТОРИ НА СТАТИВОТ Олабавете ги навртките за прицврстување на цевката (C). Целосно расклопете ги ногарките на статив. Потоа повторно затегнете ја навртката (C). На цевката има две стрели (1), кои го означуваат подрачјето каде што мора да се постави држачот за нога (2) за да се обезбеди стабилност на статив. Осигурајте се дека држачот за нога (2) се наоѓа помеѓу стрелите (1).Прицврстете ги LED рефлекторите на статив со помош на навртките за прицврстување (A). За да ја прилагодите висината на статив, олабавете ги навртките (B). ЧИСТЕЊЕ Не користете раствори или други силни детергенти. За чистење користете сува или лесно навлажнета крпа.

SI UPORABA Poskrbite za zadostno stabilnost stojala in pravilno pritrditev reflektorja. MONTAŽA LED REFLEKTORJEV NA STOJALO Zrahljajte pritrdilne matice cevi (C). Popolnoma razprite noge stojala. Nato ponovno privijte matico (C). Na cevi sta dve puščici (1), ki označujeta območje, kjer mora biti nameščen nožni nosilec (2), da se zagotovi stabilnost stojala. Prepričajte se, da je nožni nosilec (2) med puščicama (1). LED reflektorje pritrdite na stojalo s pritrdilnimi maticami (A). Za nastavitev višine stojala zrahljajte matice (B). ČIŠČENJE Ne uporabljajte topil ali drugih močnih čistilnih sredstev. Za čiščenje uporabite suho ali rahlo vlažno krpo.

HR UPORABA Osigurajte dovoljnu stabilnost stalka i pravilno pričvršćivanje reflektora. MONTAŽA LED REFLEKTORA NA STALAK Otpustite pričvrsne matice cijevi (C). Potpuno raširite noge stalka. Zatim ponovno zategnite maticu (C). Na cijevi se nalaze dvije strelice (1) koje označavaju područje gdje se mora nalaziti nožni oslonac (2) kako bi se osigurala stabilnost stalka. Provjerite je li nožni oslonac (2) smješten između strelica (1). Pričvrstite LED reflektore na stalak pomoću pričvrsnih matica (A). Za podešavanje visine stalka otpustite matice (B). ČIŠĆENJE Nemojte koristiti otapala ni druga jaka sredstva za čišćenje.Za čišćenje koristite suhu ili lagano navlaženu krpu.

BG УПОТРЕБА Осигурете достатъчна стабилност на статива и правилен монтаж на прожектора. МОНТАЖ НА LED ПРОЖЕКТОРИ ВЪРХУ СТАТИВА Разхлабете затягащите гайки на тръбата (C). Напълно разгънете краката на статива. След това отново затегнете гайката (C). Върху тръбата има две стрелки (1), които обозначават зоната, където трябва да се постави опората за крака (2), за да се осигури стабилност на статива. Уверете се, че опората за крака (2) се намира между стрелките (1). Закрепете LED прожекторите към статива с помощта на фиксиращите гайки (A). За да регулирате височината на статива, разхлабете гайките (B). ПОЧИСТВАНЕ Не използвайте разтворители или други силни почистващи препарати. За почистване използвайте суха или леко навлажнена кърпа.

RU ЭКСПЛУАТАЦИЯ Обеспечьте достаточную устойчивость штатива и правильное крепление прожектора. МОНТАЖ СВЕТОДИОДНЫХ ПРОЖЕКТОРОВ НА ШТАТИВ Ослабьте зажимные гайки трубы (C). Полностью разложите ножки штатива. Затем снова затяните гайку (C). На трубе имеются две стрелки (1), которые указывают область, где должен находиться ножной упор (2) для обеспечения устойчивости штатива. Убедитесь, что ножной упор (2) расположен между стрелками (1). Закрепите светодиодные прожекторы на штативе с помощью крепежных гаек (A). Чтобы изменить высоту штатива, ослабьте гайки (B).
ОЧИСТКАНе используйте растворители или другие агрессивные чистящие средства. Для очистки используйте сухую или слегка влажную ткань.

UA ЕКСПЛУАТАЦІЯ Забезпечте достатню стабільність штатива та правильне кріплення прожектора. МОНТАЖ СВІТЛОДІОДНИХ ПРОЖЕКТОРІВ НА ШТАТИВ Послабте затискні гайки труби (C). Повністю розкладіть ніжки штатива. Потім знову затягніть гайку (C). На трубі є дві стрілки (1), які позначають область, де має бути розташована опора для ніг (2), щоб забезпечити стабільність штатива. Переконайтеся, що опора для ніг (2) знаходиться між стрілками (1). Закріпіть світлодіодні прожектори на штативі за допомогою фіксувальних гайок (A). Щоб змінити висоту штатива, послабте гайки (B). ОЧИЩЕННЯ Не використовуйте розчинники або інші сильні мийні засоби. Для очищення використовуйте суху або злегка вологу тканину.

LT NAUDOJIMAS Užtikrinkite, kad trikojo stabilumas būtų pakankamas ir prožektorius būtų tinkamai pritvirtintas. LED PROŽEKTORIŲ MONTAVIMAS ANT TRIKOJO
Atlaisvinkite vamzdžio tvirtinimo veržles (C). Visiškai išskleiskite trikojo kojas. Tada vėl priveržkite veržlę (C). Ant vamzdžio yra dvi rodyklės (1), kurios nurodo vietą, kur turi būti kojinis laikiklis (2), siekiant užtikrinti trikojo stabilumą. Įsitikinkite, kad kojinis laikiklis (2) yra tarp rodyklių (1). LED prožektorius pritvirtinkite prie trikojo naudodami tvirtinimo veržles (A). Norėdami reguliuoti trikojo aukštį, atlaisvinkite veržles (B). VALYMAS Nenaudokite tirpiklių ar kitų stiprių valiklių. Valymui naudokite sausą arba šiek tiek sudrėkintą šluostę.

LV
LIETOŠANA Pārliecinieties, ka statīvs ir pietiekami stabils un ka prožektors ir pareizi piestiprināts.
LED PROŽEKTORU UZSTĀDĪŠANA UZ STATĪVA Atskrūvējiet caurules fiksācijas uzgriežņus (C). Pilnībā izklājiet statīva kājas. Pēc tam atkārtoti pievelciet uzgriezni (C).Uz caurules ir divas bultiņas (1), kas norāda zonu, kur jāatrodas kājas balstam (2), lai nodrošinātu statīva stabilitāti. Pārliecinieties, ka kājas balsts (2) atrodas starp bultiņām (1). Piestipriniet LED prožektorus pie statīva, izmantojot fiksācijas uzgriežņus (A). Lai mainītu statīva augstumu, atskrūvējiet uzgriežņus (B). TĪRĪŠANA Neizmantojiet šķīdinātājus vai citus stiprus tīrīšanas līdzekļus. Tīrīšanai izmantojiet sausu vai viegli mitru drānu.

EE
KASUTAMINE Veenduge, et statiiv oleks piisavalt stabiilne ja prožektor õigesti kinnitatud.
LED-PROŽEKTORITE PAIGALDAMINE STATIIVILE Lõdvendage toru kinnitusmutreid (C). Asetage statiivi jalad täielikult laiali. Seejärel keerake mutter (C) uuesti kinni. Toru peal on kaks noolt (1), mis tähistavad ala, kuhu peab jääma jalatugi (2), et tagada statiivi stabiilsus. Veenduge, et jalatugi (2) asub noolte (1) vahel. Kinnitage LED-prožektorid statiivi külge, kasutades kinnitusmutreid (A). Statiivi kõrguse muutmiseks lõdvendage mutreid (B). PUHASTAMINE Ärge kasutage lahusteid ega muid tugevaid puhastusvahendeid. Puhastamiseks kasutage kuiva või kergelt niisutatud lappi.

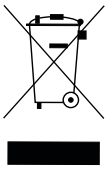

[PL] Symbol oznacza selektywne zbieranie sprzętu elektrycznego i elektronicznego, czyli tego produktu nie wolno traktować jak innych odpadów domowych. Należy oddać go do właściwego punktu zbierającego zużyty sprzęt elektryczny i elektroniczny. Właściwa realizacja
zadań związanych ze zbieraniem zużytego sprzętu elektrycznego i elektronicznego ma znaczenie szczególnie w przypadku, gdy w tym sprzęcie występują składniki niebezpieczne, które mają szczególnie negatywny wpływ na środowisko i zdrowie ludzi.
[EN] The symbol indicates selective collection of electrical and electronic equipment, meaning that this product should not be treated like other household waste. It should be taken to a proper collection point for used electrical and electronic equipment. Proper handling of tasks related to the collection of used electrical and electronic equipment is particularly important when the equipment contains hazardous substances that have a particularly negative impact on the environment and human health.
[DE] Das Symbol weist auf die getrennte Sammlung von elektrischen und elektronischen Geräten hin, was bedeutet, dass dieses Produkt nicht wie andere Haushaltsabfälle behandelt werden darf. Es sollte zu einem entsprechenden Sammelpunkt für gebrauchte elektrische und elektronische Geräte gebracht werden. Eine ordnungsgemäße Durchführung der Aufgaben im Zusammenhang mit der Sammlung von gebrauchten elektrischen und elektronischen Geräten ist besonders wichtig, wenn diese Geräte gefährliche Stoffe enthalten, die besonders negative Auswirkungen auf die Umwelt und die menschliche Gesundheit haben.
[FR] Le symbole indique la collecte sélective des équipements électriques et électroniques, ce qui signifie que ce produit ne doit pas être traité comme d'autres déchets ménagers. Il doit être remis à un point de collecte approprié pour les équipements électriques et
électroniques usagés. La gestion appropriée des tâches liées à la collecte des équipements électriques et électroniques usagés est particulièrement importante lorsque ces équipements contiennent des substances dangereuses ayant un impact particulièrement négatif
sur l'environnement et la santé humaine.
[ES] El símbolo indica la recogida selectiva de equipos eléctricos y electrónicos, lo que significa que este producto no debe tratarse como otros residuos domésticos. Debe ser entregado en un punto de recogida adecuado para equipos eléctricos y electrónicos usados. La
correcta gestión de las tareas relacionadas con la recogida de equipos eléctricos y electrónicos usados es especialmente importante cuando estos equipos contienen sustancias peligrosas que tienen un impacto particularmente negativo en el medio ambiente y en la
salud humana.
[IT] Il simbolo indica la raccolta differenziata di apparecchiature elettriche ed elettroniche, il che significa che questo prodotto non deve essere trattato come altri rifiuti domestici. Deve essere consegnato a un punto di raccolta adeguato per apparecchiature elettriche
ed elettroniche usate. Una corretta gestione delle attività legate alla raccolta di apparecchiature elettriche ed elettroniche usate è particolarmente importante quando queste apparecchiature contengono sostanze pericolose che hanno un impatto particolarmente
negativo sull'ambiente e sulla salute umana.
[DK] Symbolet angiver selektiv indsamling af elektrisk og elektronisk udstyr, hvilket betyder, at dette produkt ikke må behandles som andre husholdningsaffald. Det skal afleveres på et passende indsamlingspunkt for brugt elektrisk og elektronisk udstyr. Korrekt
håndtering af opgaver relateret til indsamling af brugt elektrisk og elektronisk udstyr er særligt vigtig, når udstyret indeholder farlige stoffer, der har en særlig negativ indvirkning på miljøet og menneskers sundhed.
[NL] Het symbool geeft aan dat elektrische en elektronische apparatuur selectief moet worden ingezameld, wat betekent dat dit product niet als ander huishoudelijk afval moet worden behandeld. Het moet worden afgegeven bij een geschikt inzamelpunt voor gebruikte
elektrische en elektronische apparatuur. Het correct afhandelen van taken met betrekking tot de inzameling van gebruikte elektrische en elektronische apparatuur is bijzonder belangrijk wanneer deze apparatuur gevaarlijke stoffen bevat die een bijzonder negatieve
impact hebben op het milieu en de menselijke gezondheid.
[SE] Symbolen visar att elektrisk och elektronisk utrustning ska samlas in separat, vilket betyder att denna produkt inte ska behandlas som annat hushållsavfall. Den ska lämnas till en lämplig insamlingspunkt för använda elektriska och elektroniska produkter. Korrekt
hantering av uppgifter relaterade till insamling av använda elektriska och elektroniska produkter är särskilt viktig när utrustningen innehåller farliga ämnen som har en särskilt negativ påverkan på miljön och människors hälsa.
[FI] Symboli tarkoittaa sähkölaitteiden ja elektroniikan erillistä keräystä, mikä tarkoittaa, että tätä tuotetta ei saa käsitellä muiden kotitalousjätteiden tavoin. Se tulee viedä asianmukaiseen keräyspisteeseen käytetylle sähkölaitteelle ja elektroniikalle. Käytettyjen
sähkölaitteiden ja elektroniikan keräyksen asianmukainen hoitaminen on erityisen tärkeää, kun laitteet sisältävät vaarallisia aineita, jotka vaikuttavat erityisen negatiivisesti ympäristöön ja ihmisten terveyteen.
[NO] Symbolet angir selektiv innsamling av elektrisk og elektronisk utstyr, noe som betyr at dette produktet ikke skal behandles som annet husholdningsavfall. Det skal leveres til et egnet innsamlingspunkt for brukt elektrisk og elektronisk utstyr. Korrekt håndtering av
oppgaver knyttet til innsamling av brukt elektrisk og elektronisk utstyr er spesielt viktig når utstyret inneholder farlige stoffer som har en spesielt negativ innvirkning på miljøet og menneskers helse.
[CZ] Symbol označuje selektivní sběr elektrického a elektronického zařízení, což znamená, že tento produkt by neměl být zpracováván jako jiný domácí odpad. Měl by být odevzdán na příslušné sběrné místo pro použitá elektrická a elektronická zařízení. Správné provádění
úkolů souvisejících se sběrem použitých elektrických a elektronických zařízení je zvlášť důležité, pokud tato zařízení obsahují nebezpečné látky, které mají zvlášť negativní vliv na životní prostředí a zdraví lidí.
[SK] Symbol označuje selektívne zbieranie elektrického a elektronického zariadenia, čo znamená, že tento produkt by sa nemal spracovávať ako iný domáci odpad. Mal by byť odovzdaný na príslušné zberné miesto pre použité elektrické a elektronické zariadenia. Správne
vykonávanie úloh súvisiacich so zbieraním použitých elektrických a elektronických zariadení je obzvlášť dôležité, ak tieto zariadenia obsahujú nebezpečné látky, ktoré majú zvlášť negatívny vplyv na životné prostredie a zdravie ľudí.
[HU] A szimbólum a elektromos és elektronikai berendezések szelektív gyűjtését jelzi, ami azt jelenti, hogy ezt a terméket nem szabad háztartási hulladékként kezelni. A megfelelő gyűjtőpontba kell leadni használt elektromos és elektronikai berendezések számára. A
használt elektromos és elektronikai berendezések gyűjtésével kapcsolatos feladatok megfelelő végrehajtása különösen fontos, amikor az eszközök veszélyes anyagokat tartalmaznak, amelyek különösen negatív hatással vannak a környezetre és az emberi egészségre.
[RO/MD] Simbolul indică colectarea selectivă a echipamentelor electrice și electronice, ceea ce înseamnă că acest produs nu trebuie tratat ca alte deșeuri menajere. Trebuie să fie predat unui punct de colectare adecvat pentru echipamente electrice și electronice uzate.
Gestionarea corectă a sarcinilor legate de colectarea echipamentelor electrice și electronice uzate este deosebit de importantă atunci când echipamentele conțin substanțe periculoase care au un impact deosebit de negativ asupra mediului și sănătății umane.
[GR] Το σύμβολο υποδεικνύει την ξεχωριστή συλλογή ηλεκτρικών και ηλεκτρονικών συσκευών, πράγμα που σημαίνει ότι αυτό το προϊόν δεν πρέπει να αντιμετωπίζεται όπως τα άλλα οικιακά απορρίμματα. Πρέπει να παραδοθεί σε κατάλληλο σημείο συλλογής για χρησιμοποιημένες ηλεκτρικές και ηλεκτρονικές συσκευές. Η σωστή διαχείριση των καθηκόντων που σχετίζονται με τη συλλογή χρησιμοποιημένων ηλεκτρικών και ηλεκτρονικών συσκευών είναι ιδιαίτερα σημαντική όταν οι συσκευές περιέχουν επικίνδυνες ουσίες που έχουν
ιδιαίτερα αρνητική επίδραση στο περιβάλλον και στην ανθρώπινη υγεία.
[MK] Симболот укажува на селективно собирање на електрични и електронски уреди, што значи дека овој производ не треба да се третира како други домашни отпадоци. Треба да се однесе до соодветна точка за собирање на користени електрични и електронски
уреди. Правилното управување со задачите поврзани со собирањето на користени електрични и електронски уреди е особено важно кога уредите содржат опасни супстанции кои имаат особено негативно влијание врз животната средина и здравјето на луѓето.
[SI] Simbol označuje selektivno zbiranje električne in elektronske opreme, kar pomeni, da tega izdelka ne smete obravnavati kot druge gospodinjske odpadke. Odložiti ga je treba na ustrezno zbirno mesto za odpadno električno in elektronsko opremo. Pravilno ravnanje z
nalogami, povezanimi z zbiranjem odpadne električne in elektronske opreme, je še posebej pomembno, kadar naprave vsebujejo nevarne snovi, ki imajo posebej negativen vpliv na okolje in zdravje ljudi.
[RS/HR] Simbol označava selektivno prikupljanje električne i elektronske opreme, što znači da se ovaj proizvod ne sme tretirati kao drugi kućni otpad. Treba ga odneti na odgovarajuće sabirno mesto za iskorišćenu električnu i elektronsku opremu. Pravilno upravljanje
zadacima povezanim sa prikupljanjem iskorišćene električne i elektronske opreme posebno je važno kada oprema sadrži opasne supstance koje posebno negativno utiču na životnu sredinu i zdravlje ljudi.
[BG] Символът указва селективно събиране на електрическо и електронно оборудване, което означава, че този продукт не трябва да се третира като другите битови отпадъци. Той трябва да бъде предаден на подходящ пункт за събиране на употребявано електрическо и електронно оборудване. Правилното изпълнение на задачите, свързани със събирането на употребявано електрическо и електронно оборудване, е особено важно, когато оборудването съдържа опасни вещества, които имат особено отрицателно
въздействие върху околната среда и здравето на хората.
[RU/BY] Символ указывает на раздельный сбор электрического и электронного оборудования, что означает, что этот продукт не должен обрабатываться как другие бытовые отходы. Он должен быть передан в подходящий пункт сбора использованного электрического
и электронного оборудования. Правильное выполнение задач, связанных со сбором использованного электрического и электронного оборудования, особенно важно, когда оборудование содержит опасные вещества, которые особенно негативно влияют на окружающую среду и здоровье человека.
[UA] Символ вказує на роздільне збирання електричного та електронного обладнання, що означає, що цей продукт не повинен оброблятися, як інші побутові відходи. Він повинен бути зданий у відповідний пункт збору використаного електричного та електронного
обладнання. Правильне виконання завдань, пов'язаних зі збором використаного електричного та електронного обладнання, особливо важливе, коли обладнання містить небезпечні речовини, які особливо негативно впливають на навколишнє середовище та здоров'я
людини.
[LT] Simbolis nurodo, kad elektros ir elektronikos įranga turi būti renkama atskirai, o tai reiškia, kad šis produktas neturėtų būti tvarkomas kaip kitos buitinės atliekos. Jis turėtų būti pristatytas į atitinkamą naudotos elektros ir elektronikos įrangos surinkimo punktą.
Tinkamas naudotos elektros ir elektronikos įrangos surinkimo užduočių vykdymas yra ypač svarbus, kai įranga turi pavojingų medžiagų, kurios ypač neigiamai veikia aplinką ir žmonių sveikatą.
[LV] Simbols norāda uz elektrisko un elektronisko iekārtu selektīvu savākšanu, kas nozīmē, ka šo produktu nedrīkst apstrādāt kā citus sadzīves atkritumus. To vajadzētu nogādāt atbilstošā lietotu elektrisko un elektronisko iekārtu savākšanas punktā. Pareiza uzdevumu
izpilde, kas saistīti ar lietotu elektrisko un elektronisko iekārtu savākšanu, ir īpaši svarīga, ja iekārtas satur bīstamas vielas, kas īpaši negatīvi ietekmē vidi un cilvēku veselību.
[EE] Sümbol näitab elektri- ja elektroonikaseadmete eraldi kogumist, mis tähendab, et seda toodet ei tohi käsitleda nagu teisi olmejäätmeid. See tuleks viia vastavasse kasutatud elektri- ja elektroonikaseadmete kogumispunkti. Kasutatud elektri- ja elektroonikaseadmete kogumisega seotud ülesannete nõuetekohane täitmine on eriti oluline, kui seadmed sisaldavad ohtlikke aineid, millel on eriti negatiivne mõju keskkonnale ja inimeste tervisele.