Wskazówki dotyczące instalacji i obsługi

Gniazdo zasilające z uziemieniem z ładowarką USB-C.

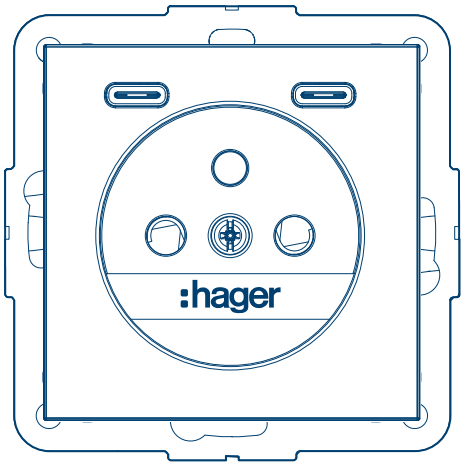

Gniazdo zasilające z uziemieniem z ładowarką USB typu C+C PD

WAS4455xx

CE

:hager

PL

1 Instrukcje bezpieczeństwa..... 3

2 Konstrukcja i układ urządzenia (rys. 01).....4

3 Funkcja..... 5

3.1 Użycie zgodne z przeznaczeniem..... 5
3.2 Cechy produktu..... 5

4 Zastosowanie.....6

5 Informacje dla wykwalifikowanych elektryków..... 8

5.1 Instalacja i podłączenie elektryczne..... 8

6 Załącznik.....10

6.1 Dane techniczne..... 10
6.2 Uwaga dotycząca utylizacji.....10

1 Instrukcje bezpieczeństwa

Urządzenia elektryczne mogą być instalowane i montowane wyłącznie przez wykwalifikowanego elektryka zgodnie z odpowiednimi normami instalacyjnymi, wytycznymi, przepisami, dyrektywami, przepisami bezpieczeństwa i zapobiegania wypadkom obowiązującymi w danym kraju.

Nieprzestrzeganie tych instrukcji podłączenia może spowodować uszkodzenie urządzenia, pożar lub inne niebezpieczeństwa.

Niebezpieczeństwo porażenia prądem elektrycznym. Nie należy używać urządzenia bez nasadki.

Niniejsze instrukcje stanowią integralną część składową produktu i muszą zostać zachowane przez użytkownika końcowego.

2 Konstrukcja i układ urządzenia (rys. 01)

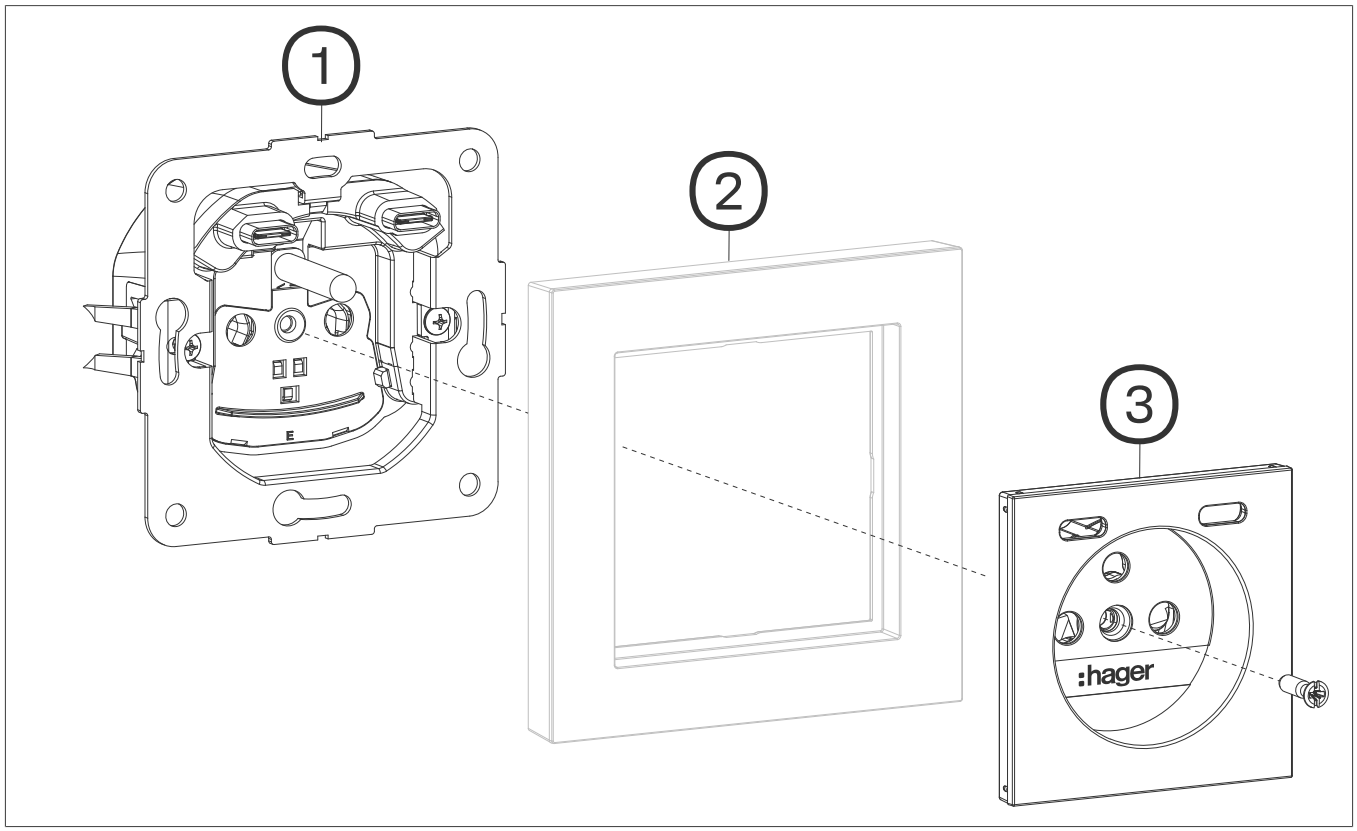

Obraz 1: Konstrukcja i układ urządzenia

1. Mechanizm gniazda
2. Ramka (poza zakresem dostawy)
3. Płytka czołowa

3 Funkcja

3.1 Użycie zgodne z przeznaczeniem

Użycie zgodne z przeznaczeniem

- Zasilanie sieciowe urządzeń elektronicznych z wtyczką sieciową przez gniazdo z uziemieniem
- Ładowanie urządzeń mobilnych, takich jak smartfony, smartwatche, tablety itp. za pośrednictwem portu USB typu C.
- Tylko do użytku w pomieszczeniach, gdzie nie występuje woda kapiąca ani rozpryski wody.
- Montaż w puszce do zabudowy o głębokości co najmniej 40 mm

3.2 Cechy produktu

- Porty USB odporne na zwarcie i przeciążenie (bezpiecznik elektroniczny)
- Instalacja w ramkach pojedynczych i wielokrotnych
- Podłączenie gniazda z uziemieniem i portem USB do wspólnych zacisków wtykowych

4 Zastosowanie

Ostrzeżenie

Nieprawidłowe działanie urządzeń spowodowane stosowaniem niezgodnych z normami kabli ładowania i wtyczek.

Urządzenia te mogą ulec zniszczeniu.

- Używać tylko dopuszczonych kabli ładowania i wtyczek.

Jeśli urządzenia są podłączone do portów USB za pomocą oryginalnych kabli do ładowania, kontroler ładowania może rozpoznać urządzenia i regulować prąd ładowania.

Ładowanie akumulatorów urządzeń przenośnych (rys. 02)

- Włóż wtyczkę kabla ładującego do portu USB.

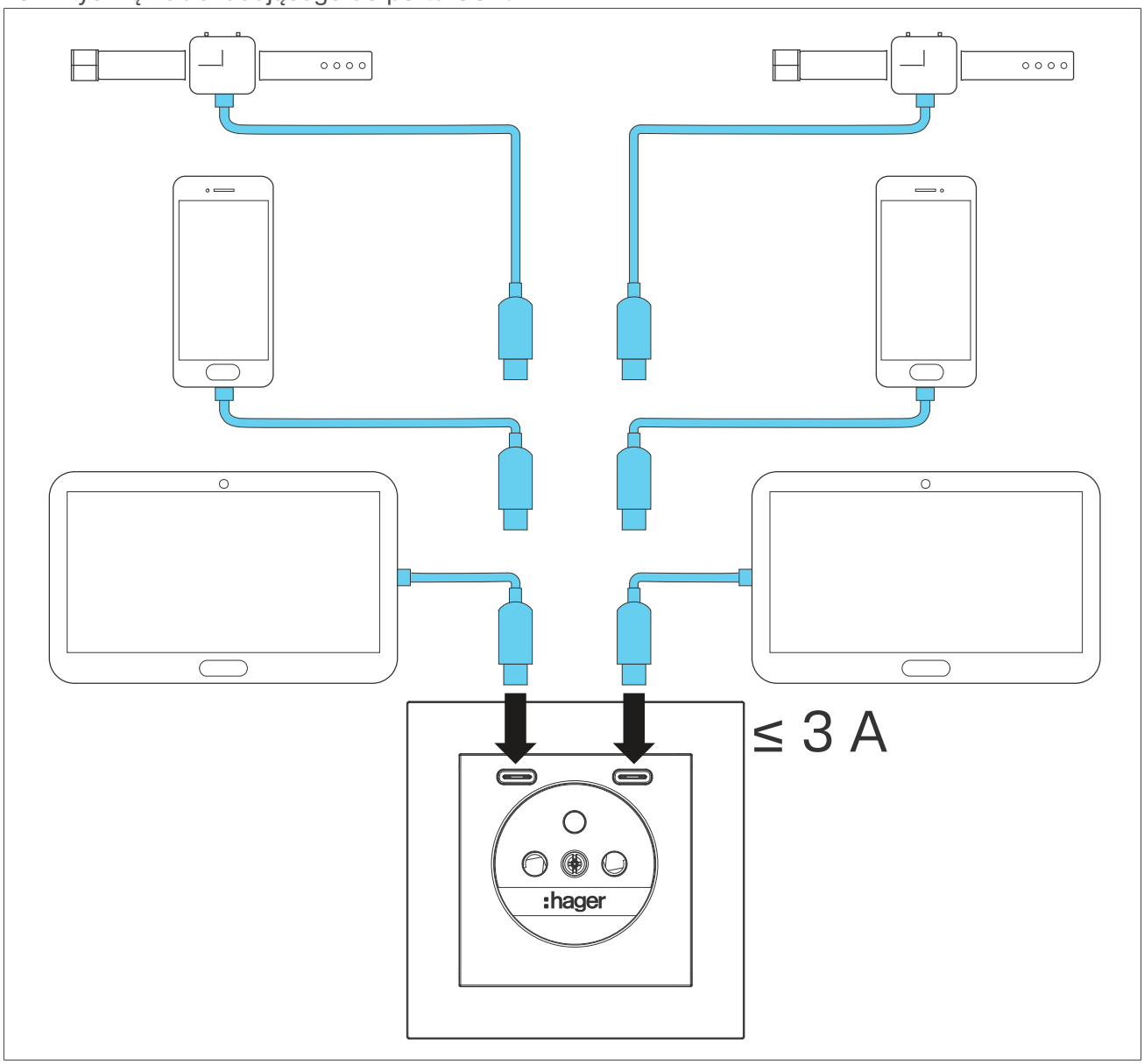

Obraz 2: Podłączanie urządzeń USB

Akumulatory podłączonego urządzenia są ładowane automatycznie.

Należy przestrzegać instrukcji producenta podłączonego urządzenia dotyczących czasu ładowania i sposobu ładowania akumulatorów.

Jeśli podłączone są dwa urządzenia, czas ładowania może być dłuższy, ponieważ prąd ładowania jest dzielony między dwa porty.

5 Informacje dla wykwalifikowanych elektryków

5.1 Instalacja i podłączenie elektryczne

Niebezpieczeństwo

Porażenie prądem w przypadku dotknięcia części pod napięciem!

Porażenie prądem może doprowadzić do śmierci!

- Przed rozpoczęciem prac przy urządzeniu należy odłączyć kable połączeniowe i zakryć wszystkie części znajdujące się pod napięciem!

Podłączanie i montaż urządzenia

☑ W celu ochrony urządzenia zainstalowany jest miniaturowy wyłącznik automatyczny o maks. 16 A.

- Podłączyć urządzenie (1) zgodnie ze schematem elektrycznym (rys. 03).

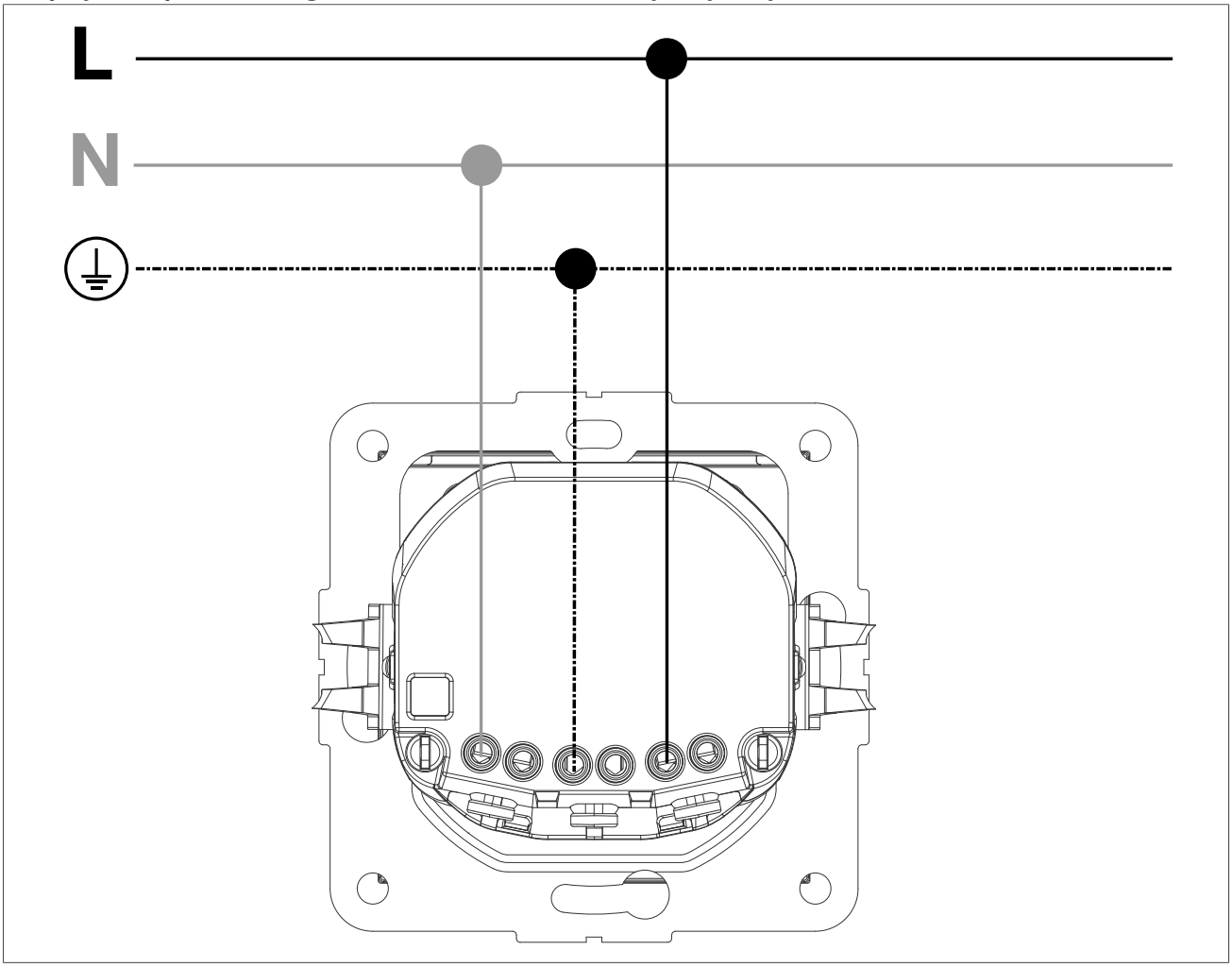

Obraz 3: Podłączenie elektryczne

- Umieść urządzenie w puszce instalacyjnej (port USB u góry) i zamocuj je śrubami lub pazurkami mocującymi.
- Przymocować ramkę (2).
- Zamocować płytkę czołową (3) i zabezpieczyć śrubą.

W zależności od miejsca instalacji gniazda i stanu naładowania podłączonego urządzenia, podczas ładowania może wystąpić minimalna ilość hałasu. Jest to szczególnie ważne, aby wziąć pod uwagę podczas instalacji w sypialni.

6 Załącznik

6.1 Dane techniczne

Orientacja montażu	Port USB na górze
Zaciski przyłączeniowe	2 x 1,5 … 2,5 mm²
Stopień ochrony	IP20
Zakres temperatur pracy	0 ... 35 °C
Temperatura przechowywania/transportu	-20 ... 60 °C
Głębokość zabudowy	32 mm
Gniazdo zasilające z uziemieniem	
Napięcie znamionowe	250 V~, 50 Hz
Wyłącznik nadmiarowo-prądowy	≤ 16 A
Port USB	
Napięcie zasilające	230 V~ +10%/-15%, 50 Hz
Prąd wejściowy	≤0,3 A
Wyjście USB	5,0 V⎓ ±5% / 3,0 A 9,0 V⎓ ±5% / 2,22 A
Moc wyjściowa USB	≤ 20,0 W
Całkowita moc wyjściowa USB	≤ 20,0 W

Zabezpieczenie przed przegrzaniem: W przypadku przegrzania urządzenie ładujące wyłącza się na krótki czas, aby ostygnąć. Ładowanie zostanie wznowione automatycznie.

Rozpraszanie energii (zużycie energii w trybie gotowości)	≤ 70 mW
Efektywność energetyczna	≥ 83.8%
Efektywność energetyczna przy niskim obciążeniu (10 %)	≥ 79.4%
Protokoły ładowania	USB PD 3.0, BC1.2, QC3.0, APPLE 2.4A, SAMSUNG 2A.

6.2 Uwaga dotycząca utylizacji

Uwaga dotycząca utylizacji



Prawidłowa utylizacja tego produktu (odpady elektryczne).

(Dotyczy Unii Europejskiej i innych krajów europejskich z systemami selektywnej zbiórki odpadów)

To oznaczenie umieszczone na produkcie lub w jego dokumentacji informuje, że po zakończeniu okresu użytkowania nie należy go wyrzucać razem z innymi odpadami z gospodarstwa domowego. Aby zapobiec ewentualnym szkodom dla środowiska lub zdrowia ludzkiego wynikającym z niekontrolowanego usuwania odpadów, należy oddzielić to urządzenie od innych rodzajów odpadów. Recykling urządzenia w sposób odpowiedzialny, aby promować zrównoważone ponowne wykorzystanie zasobów materiałowych.

Użytkownicy prywatni powinni skontaktować się ze sprzedawcą detalicznym, u którego zakupili ten produkt, ewentualnie z lokalnym urzędem w celu uzyskania szczegółowych informacji na temat tego, gdzie i w jaki sposób mogą przekazać to urządzenie w celu bezpiecznego dla środowiska recyklingu.

Użytkownicy biznesowi powinni skontaktować się ze swoim dostawcą i sprawdzić warunki umowy zakupu. Tego produktu nie należy mieszać z innymi odpadami komercyjnymi przeznaczonymi do usunięcia.

Berker GmbH & Co. KG
Zum Gunterstal

66440 Blieskastel
Germany

T +49 6842 945 0
F +49 6842 945 4625
info@hager.com
hager.com

2026-03

6LE090423A