PL

# POWERLUG MINI LED

220-240V 50/60 Hz | IK 08 | IP 65 | LED

## 120212.5L311.21
## POWERLUG MINI LED ED 48W 7500lm CRI70 4000K IP65 50° szary

Nowoczesny naświetlacz na źródła światła LED.

- Pasywny system chłodzenia
- Nowoczesny design
- Prosty jednoosobowy montaż
- Niezawodność






Zastrzegamy sobie prawo zmian konstrukcyjnych w oprawach oświetleniowych

PL

# POWERLUG MINI LED

## Dane mechaniczne

**Montaż**
na regulowanym uchwycie, do podłoża

**Kolor oprawy**
szary

**Zakres temperatury pracy [°C]**
-40 ... +50 (-40 ... +60)*

**RAL**
7035

**Obudowa**
aluminium wtryskiwane wysokociśnieniowo

**Powierzchnia boczna eksponowana na wiatr**
0.066 m2

**Oprawa o ograniczonych temperaturach powierzchni**
tak

## Dane elektryczne

**Przyłącze elektryczne**
przewód max 3x1,5 mm²

**Zasilanie**
220-240V 50/60Hz

**Zawiera źródło światła**
tak

**Moc oprawy [W]**
48

**Prąd wyjściowy [mA]**
660

**Współczynnik mocy zasilacza [λ]**
0.99

**Rodzaj osprzętu**
ED

**Źródło światła**
LED

**Maksymalna ilość opraw w obwodzie dla bezpiecznika 10A (B)**
6

**Maksymalna ilość opraw w obwodzie dla bezpiecznika 16A (B)**
10

**Maksymalna ilość opraw w obwodzie dla bezpiecznika 25A (B)**
16

## Dane optyczne

**Rozsył światła**
symetryczny

**Sposób świecenia**
bezpośredni

**Typ optyki**
soczewka

**Klosz**
szyba hartowana

**Temperatura barwowa [K]**
4000

**Kąt świecenia**
50°

**CRI/Ra**
70

**Kroki MacAdama**
5

**ULOR / DLOR**
0/100

**Strumień oprawy [lm]**
7500

**Skuteczność [lm/W]**
156

**Grupa ryzyka fotobiologicznego**
RG1

**SVM**
≤0,4

**PstLM**
≤1

**Ilość diod LED**
24

## Dane ogólne

**Wyposażenie dodatkowe**
dodatkowe zabezpieczenie antykorozyjne (rozszerzenie indeksu: .985)

**Dostępne na zamówienie**
DIM 1..10V

**Uwagi**
Wymagane użycie złącza IP68

**Żywotność LED L90**
100 000 h

**Gwarancja**
5 lat

* Zakres temperatury pracy przy zastosowaniu oprawy na zewnątrz (wartość w nawiasie).
Tolerancja strumienia świetlnego +/- 10%.
Tolerancja mocy +/- 5%.
Strumień światła, rozkład natężenia światła i wydajność świetlna zostały zbadane według normy EN ISO 17025:2005 dla serii norm EN13032 oraz normy LM-79.
Aktualne dane produktu oraz Ogólne Warunki Gwarancji dostępne na naszej stronie www.lug.com.pl
Szczegółowe informacje o strumieniach i mocach dla poszczególnych indeksów wskazane są na karcie katalogowej produktu.
Parametry w karcie katalogowej podawane są dla Ta=25°C.
Tolerancja temperatury barwowej +/- 5%.



Zastrzegamy sobie prawo zmian konstrukcyjnych w oprawach oświetleniowych

PL

# POWERLUG MINI LED

## Wymiary

| Wymiary [mm] LxWxH | Ilość na palecie | Ilość w opakowaniu | Masa netto [kg] |
|---|---|---|---|
| 272x238x77 | 153 | 1 | 3.5 |

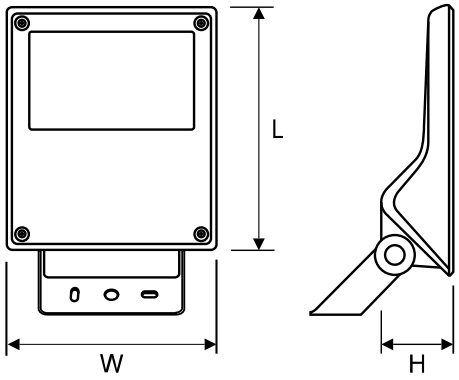


## Akcesoria



150160.00924 Złącze hermetyczne IP68 3-polowe ED



150160.01496 Złącze hermetyczne IP68 5-polowe DALI

## Krzywe światłości

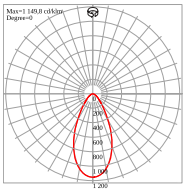

## Sposób świecenia

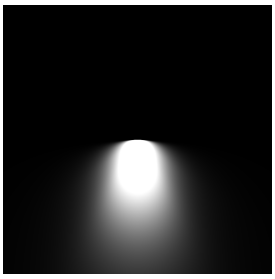



Zastrzegamy sobie prawo zmian konstrukcyjnych w oprawach oświetleniowych