PL

POWERLUG MINI LED

220-240V 50/60 Hz | IK 08 | IP 65 | LED

120212.5L361.21
POWERLUG MINI LED ED 65W 9100lm CRI70 3000K IP65 50° szary



Nowoczesny naświetlacz na źródła światła LED.

- Pasywny system chłodzenia
- Nowoczesny design
- Prosty jednoosobowy montaż
- Niezawodność

Zastrzegamy sobie prawo zmian konstrukcyjnych w oprawach oświetleniowych

PL

POWERLUG MINI LED

Dane mechaniczne

Montaż
na regulowanym uchwycie, do podłoża

Kolor oprawy
szary

Zakres temperatury pracy [°C]
-40 ... +40 (-40 ... +45)*

RAL
7035

Obudowa
aluminium wtryskiwane wysokociśnieniowo

Powierzchnia boczna eksponowana na wiatr
0.066 m2

Oprawa o ograniczonych temperaturach powierzchni
tak

Dane elektryczne

Przyłącze elektryczne
przewód max 3x1,5 mm²

Zasilanie
220-240V 50/60Hz

Zawiera źródło światła
tak

Moc oprawy [W]
65

Prąd wyjściowy [mA]
860

Współczynnik mocy zasilacza [λ]
0.99

Rodzaj osprzętu
ED

Źródło światła
LED

Maksymalna ilość opraw w obwodzie dla bezpiecznika 10A (B)
6

Maksymalna ilość opraw w obwodzie dla bezpiecznika 16A (B)
10

Maksymalna ilość opraw w obwodzie dla bezpiecznika 25A (B)
16

Dane optyczne

Rozsył światła
symetryczny

Sposób świecenia
bezpośredni

Typ optyki
soczewka

Klosz
szyba hartowana

Temperatura barwowa [K]
3000

Kąt świecenia
50°

CRI/Ra
70

Kroki MacAdama
5

ULOR / DLOR
0/100

Strumień oprawy [lm]
9100

Skuteczność [lm/W]
140

Grupa ryzyka fotobiologicznego
RG1

SVM
≤0,4

PstLM
≤1

Ilość diod LED
24

Dane ogólne

Wyposażenie dodatkowe
dodatkowe zabezpieczenie antykorozyjne (rozszerzenie indeksu: .985)

Dostępne na zamówienie
DIM 1..10V

Uwagi
Wymagane użycie złącza IP68

Żywotność LED L90
100 000 h

Gwarancja
5 lat

* Zakres temperatury pracy przy zastosowaniu oprawy na zewnątrz (wartość w nawiasie).
Tolerancja strumienia świetlnego +/- 10%.
Tolerancja mocy +/- 5%.
Strumień światła, rozkład natężenia światła i wydajność świetlna zostały zbadane według normy EN ISO 17025:2005 dla serii norm EN13032 oraz normy LM-79.
Aktualne dane produktu oraz Ogólne Warunki Gwarancji dostępne na naszej stronie www.lug.com.pl
Szczegółowe informacje o strumieniach i mocach dla poszczególnych indeksów wskazane są na karcie katalogowej produktu.
Parametry w karcie katalogowej podawane są dla Ta=25°C.
Tolerancja temperatury barwowej +/- 5%.

Zastrzegamy sobie prawo zmian konstrukcyjnych w oprawach oświetleniowych

PL

POWERLUG MINI LED

Wymiary

Wymiary [mm] LxWxH	Ilość na palecie	Ilość w opakowaniu	Masa netto [kg]
272x238x77	153	1	3.5

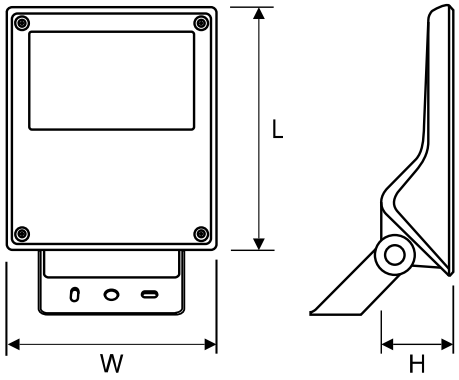

Akcesoria



150160.00924 Złącze hermetyczne IP68 3-polowe ED



150160.01496 Złącze hermetyczne IP68 5-polowe DALI

Krzywe światłości

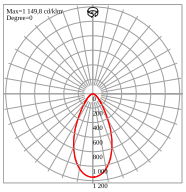

Sposób świecenia

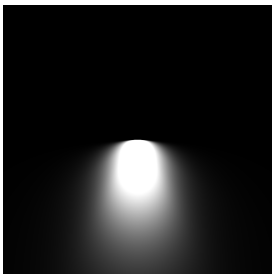

Zastrzegamy sobie prawo zmian konstrukcyjnych w oprawach oświetleniowych