PL

ARIA

IK 08 IP 65 LED

160193.5L021.010
ARIA ED 43W 5100lm CRI80 4000K IP65 O1 czarny I

Oprawa parkowa w nowoczesnej formie na źródła światła LED.

- Możliwość sterowania natężeniem oświetlenia
- Nowoczesny design
- Niezawodność



Dane mechaniczne

Montaż
na słupie

Kolor oprawy
czarny

Zakres temperatury pracy [°C]
-40 ... +45

RAL
9005

Obudowa
aluminium wtryskiwane wysokociśnieniowo, tworzywo sztuczne

Powierzchnia boczna eksponowana na wiatr
0,09 m²

Klasa korozyjności
C3

Dane elektryczne

Przyłącze elektryczne
przewód max 3x1,5 mm²

Zasilanie
110-277V 50-60Hz

Zawiera źródło światła
tak

Moc oprawy [W]
43

Współczynnik mocy zasilacza [λ]
95

Rodzaj osprzętu
ED

Źródło światła
LED

Maksymalna ilość opraw w obwodzie dla bezpiecznika 10A (B)
23

Maksymalna ilość opraw w obwodzie dla bezpiecznika 16A (B)
37

Maksymalna ilość opraw w obwodzie dla bezpiecznika 25A (B)
57

Dane optyczne

Rozsył światła
symetryczny

Sposób świecenia
bezpośredni

Typ optyki
O1

Odbłyśnik
biały

Klosz
poliwęglan

Temperatura barwowa [K]
4000

CRI/Ra
80

Strumień oprawy [lm]
5100

Skuteczność [lm/W]
119

Grupa ryzyka fotobiologicznego
RG1

SVM
≤0,4

PstLM
≤1

Ilość diod LED
192

Dane ogólne

Informacje dodatkowe
Zasilanie modułu LED bezpieczne niskim napięciem SELV

Uwagi
słup nie stanowi części oprawy

Żywotność L90B10
50 000 h

Gwarancja
5 lat

Zastrzegamy sobie prawo zmian konstrukcyjnych w oprawach oświetleniowych

PL

ARIA

Tolerancja strumienia świetlnego +/- 10%.
Tolerancja mocy +/- 5%.
Należy pamiętać, że standardowa oprawa nie jest przeznaczona do stosowania w środowisku o podwyższonym stopniu zasolenia. Jeśli jest wymagane przystosowanie oprawy do pracy w takim środowisku, prosimy o kontakt z naszym Departamentem Handlowym, w celu potwierdzenia możliwości użycia dodatkowej powłoki ochronnej.
Aktualne dane produktu oraz Ogólne Warunki Gwarancji dostępne na naszej stronie www.lug.com.pl
Szczegółowe informacje o strumieniach i mocach dla poszczególnych indeksów wskazane są na karcie katalogowej produktu.
Parametry w karcie katalogowej podawane są dla Ta=25°C.
Podane zakresy temperatur pracy dotyczą wyłącznie opraw stosowanych w środowisku zewnętrznym.
Tolerancja temperatury barwowej +/- 5%.

Wymiary

Wymiary [mm] LxH	Wymiary montażowe [mm] ØS	Ilość w opakowaniu	Masa netto [kg]
440x470	60	1	3.4

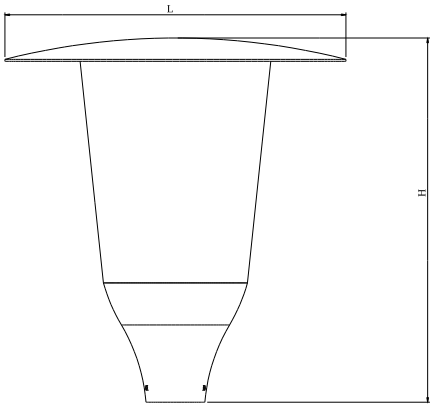

Akcesoria



150170.01023 Złącza 3 polowe IP68

Krzywe światłości

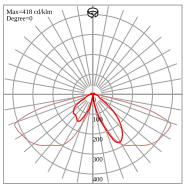

Sposób świecenia

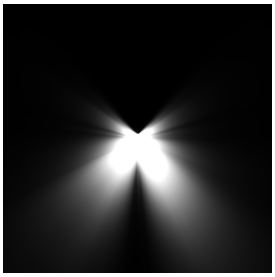

Zastrzegamy sobie prawo zmian konstrukcyjnych w oprawach oświetleniowych