PL

AVENIDA ECO

220-240V 50/60 Hz | IK 10 | IP 66 | LED

160212.5L102.031
AVENIDA ECO ED 55W 6900lm CRI70 2700K IP66 O3 - do dróg gminnych jasnoszary II



Avenida ECO - bazując na sprawdzonej konstrukcji modelu AVENIDA, stworzyliśmy wersję zoptymalizowaną środowiskowo i kosztowo – lżejszą, bardziej oszczędną materiałowo oraz przyjazną dla projektów wymagających EPD.

- Możliwość sterowania natężeniem oświetlenia
- Nowoczesny design
- Niezawodność

Zastrzegamy sobie prawo zmian konstrukcyjnych w oprawach oświetleniowych

PL

AVENIDA ECO

Dane mechaniczne

Montaż
na słupie

Kolor oprawy
jasnoszary

Zakres temperatury pracy [°C]
-40 ... +50

RAL
7035

Obudowa
aluminium wtryskiwane wysokociśnieniowo, tworzywo sztuczne

Powierzchnia boczna eksponowana na wiatr
0,085 m²

Klasa korozyjności
C3

Dane elektryczne

Przyłącze elektryczne
przewód max 2x1,5 mm²

Zasilanie
220-240V 50/60Hz

Zawiera źródło światła
tak

Moc oprawy [W]
55

Prąd wyjściowy [mA]
1050

Współczynnik mocy zasilacza [λ]
0.861

Rodzaj osprzętu
ED

Zasilanie bezpieczne niskim napięciem SELV
tak

Źródło światła
LED

Maksymalna ilość opraw w obwodzie dla bezpiecznika 10A (B)
6

Maksymalna ilość opraw w obwodzie dla bezpiecznika 16A (B)
10

Dane optyczne

Rozsył światła
symetryczny

Sposób świecenia
bezpośredni

Typ optyki
O3 - do dróg gminnych

Odbłyśnik
biały

Klosz
przezroczysty

Temperatura barwowa [K]
2700

CRI/Ra
70

Kroki MacAdama
5

Strumień oprawy [lm]
6900

Skuteczność [lm/W]
125

Grupa ryzyka fotobiologicznego
RG1

SVM
≤0,4

PstLM
≤1

Ilość diod LED
16

Dane ogólne

Informacje dodatkowe
grupa ryzyka fotobiologicznego RG0; oprawa jest wyposażona w przewód, który nie może być wystawiony na działanie promieniowania UV

Dostępne na zamówienie
CLO, czujnik zmierzchu, zabezpieczenie przeciwprzepięciowe 10kV, NTC, złącze NEMA, złącze ZHAGA, przedłużenie gwarancji do 10 lat

Uwagi
słup nie stanowi części oprawy

Żywotność L90B10
100 000 h

Gwarancja
5 lat

Tolerancja strumienia świetlnego +/- 10%.
Tolerancja mocy +/- 5%.
Należy pamiętać, że standardowa oprawa nie jest przeznaczona do stosowania w środowisku o podwyższonym stopniu zasolenia. Jeśli jest wymagane przystosowanie oprawy do pracy w takim środowisku, prosimy o kontakt z naszym Departamentem Handlowym, w celu potwierdzenia możliwości użycia dodatkowej powłoki ochronnej.
Aktualne dane produktu oraz Ogólne Warunki Gwarancji dostępne na naszej stronie www.lug.com.pl
Szczegółowe informacje o strumieniach i mocach dla poszczególnych indeksów wskazane są na karcie katalogowej produktu.
Parametry w karcie katalogowej podawane są dla Ta=25°C.
Podane zakresy temperatur pracy dotyczą wyłącznie opraw stosowanych w środowisku zewnętrznym.
Tolerancja temperatury barwowej +/- 5%.

Zastrzegamy sobie prawo zmian konstrukcyjnych w oprawach oświetleniowych

PL

AVENIDA ECO

Wymiary

Wymiary [mm] LxH	Wymiary montażowe [mm] ØS	Ilość na palecie	Ilość w opakowaniu	Masa netto [kg]
375x440	60	18	1	5.4

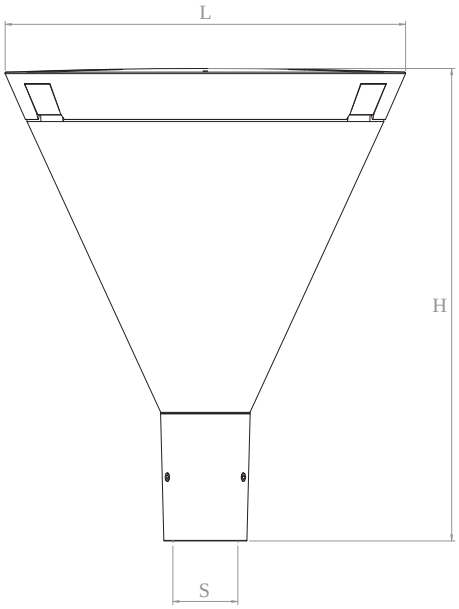

Krzywe światłości

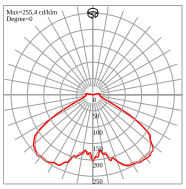

Sposób świecenia

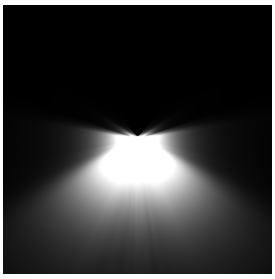

Zastrzegamy sobie prawo zmian konstrukcyjnych w oprawach oświetleniowych