PL

# AVENIDA ECO

220-240V 50/60 Hz | IK 10 | IP 66 | LED

## 160225.5L011.032
## AVENIDA ECO ED 9W 760lm CRI70 2200K IP66 O3 - do dróg gminnych grafit I

Avenida ECO - bazując na sprawdzonej konstrukcji modelu AVENIDA, stworzyliśmy wersję zoptymalizowaną środowiskowo i kosztowo – lżejszą, bardziej oszczędną materiałowo oraz przyjazną dla projektów wymagających EPD.

- Możliwość sterowania natężeniem oświetlenia
- Nowoczesny design
- Niezawodność





Zastrzegamy sobie prawo zmian konstrukcyjnych w oprawach oświetleniowych

PL

# AVENIDA ECO

## Dane mechaniczne

**Montaż**
na słupie

**Kolor oprawy**
grafit

**Zakres temperatury pracy [°C]**
-40 ... +50

**Obudowa**
aluminium wtryskiwane wysokociśnieniowo, tworzywo sztuczne

**Powierzchnia boczna eksponowana na wiatr**
0,085 m²

**Klasa korozyjności**
C3

## Dane elektryczne

**Przyłącze elektryczne**
przewód max 3x1,5 mm²

**Zasilanie**
220-240V 50/60Hz

**Zawiera źródło światła**
tak

**Moc oprawy [W]**
9

**Prąd wyjściowy [mA]**
150

**Współczynnik mocy zasilacza [λ]**
0.861

**Rodzaj osprzętu**
ED

**Zasilanie bezpieczne niskim napięciem SELV**
tak

**Źródło światła**
LED

**Maksymalna ilość opraw w obwodzie dla bezpiecznika 10A (B)**
18

**Maksymalna ilość opraw w obwodzie dla bezpiecznika 16A (B)**
30

## Dane optyczne

**Rozsył światła**
symetryczny

**Sposób świecenia**
bezpośredni

**Typ optyki**
O3 - do dróg gminnych

**Odbłyśnik**
biały

**Klosz**
opalowy satynowy (matowy)

**Temperatura barwowa [K]**
2200

**CRI/Ra**
70

**Kroki MacAdama**
5

**Strumień oprawy [lm]**
760

**Skuteczność [lm/W]**
84

**Grupa ryzyka fotobiologicznego**
RG0

**SVM**
≤0,4

**PstLM**
≤1

**Ilość diod LED**
16

## Dane ogólne

**Informacje dodatkowe**
grupa ryzyka fotobiologicznego RG0; oprawa jest wyposażona w przewód, który nie może być wystawiony na działanie promieniowania UV

**Dostępne na zamówienie**
CLO, czujnik zmierzchu, zabezpieczenie przeciwprzepięciowe 10kV, NTC, złącze NEMA, złącze ZHAGA, przedłużenie gwarancji do 10 lat

**Uwagi**
słup nie stanowi części oprawy

**Żywotność L90B10**
100 000 h

**Gwarancja**
5 lat

Tolerancja strumienia świetlnego +/- 10%.
Tolerancja mocy +/- 5%.
Należy pamiętać, że standardowa oprawa nie jest przeznaczona do stosowania w środowisku o podwyższonym stopniu zasolenia. Jeśli jest wymagane przystosowanie oprawy do pracy w takim środowisku, prosimy o kontakt z naszym Departamentem Handlowym, w celu potwierdzenia możliwości użycia dodatkowej powłoki ochronnej.
Aktualne dane produktu oraz Ogólne Warunki Gwarancji dostępne na naszej stronie www.lug.com.pl
Szczegółowe informacje o strumieniach i mocach dla poszczególnych indeksów wskazane są na karcie katalogowej produktu.
Parametry w karcie katalogowej podawane są dla Ta=25°C.
Podane zakresy temperatur pracy dotyczą wyłącznie opraw stosowanych w środowisku zewnętrznym.
Tolerancja temperatury barwowej +/- 5%.



Zastrzegamy sobie prawo zmian konstrukcyjnych w oprawach oświetleniowych

PL

# AVENIDA ECO

## Wymiary

| Wymiary [mm] LxH | Wymiary montażowe [mm] ØS | Ilość na palecie | Ilość w opakowaniu | Masa netto [kg] |
|---|---|---|---|---|
| 375x440 | 60 | 18 | 1 | 5.4 |

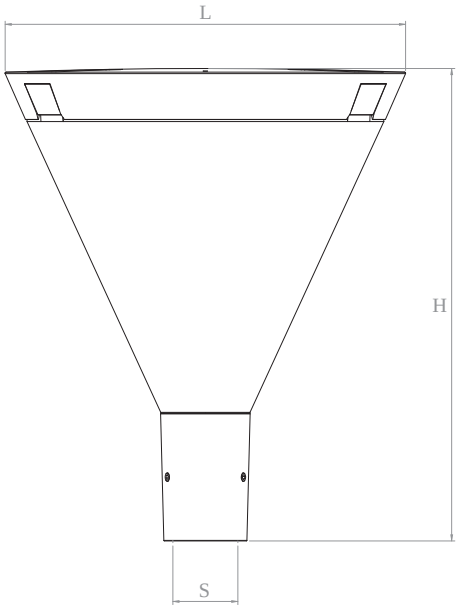


## Krzywe światłości

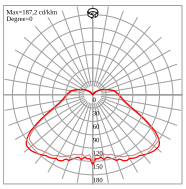

## Sposób świecenia

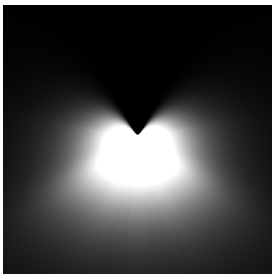



Zastrzegamy sobie prawo zmian konstrukcyjnych w oprawach oświetleniowych