PL

AVENIDA HERITAGE LENS LED
wersja P

220-240V 50/60 Hz | IK 10 | IP 66 | LED

160155.3L112.031
AVENIDA HERITAGE LENS LED wersja P DALI 24.6W 3800lm CRI70 3000K IP66 O30 - do parków i parkingów grafit II



Stylizowana oprawa parkowa, oparta o architekturę opraw AVENIDA LED i nawiązująca charakterem do klasycznych opraw dekoracyjnych.

- Nowoczesny design
- Niezawodność

Pozostałe zdjęcia





Zastrzegamy sobie prawo zmian konstrukcyjnych w oprawach oświetleniowych

PL

AVENIDA HERITAGE LENS LED
wersja P

Dane mechaniczne

Montaż
na słupie ø60-76mm, przy pomocy uchwytu (w komplecie)

Kolor oprawy
grafit

Zakres temperatury pracy [°C]
-40 ... +55

Obudowa
aluminium wtryskiwane wysokociśnieniowo

Powierzchnia boczna eksponowana na wiatr
0,111 m²

Klasa korozyjności
C4

Dane elektryczne

Przyłącze elektryczne
przewód max 4x1,5 mm²

Zasilanie
220-240V 50/60Hz

Zawiera źródło światła
tak

Moc oprawy [W]
24.6

Prąd wyjściowy [mA]
500

Współczynnik mocy zasilacza [λ]
0.984

Rodzaj osprzętu
DALI

Źródło światła
LED

Maksymalna ilość opraw w obwodzie dla bezpiecznika 10A (B)
18

Maksymalna ilość opraw w obwodzie dla bezpiecznika 16A (B)
30

Maksymalna ilość opraw w obwodzie dla bezpiecznika 25A (B)
46

Dane optyczne

Rozsył światła
dookólny

Sposób świecenia
bezpośredni

Typ optyki
O30 - do parków i parkingów

Odbłyśnik
biały

Klosz
poliwęglan

Temperatura barwowa [K]
3000

CRI/Ra
70

Kroki MacAdama
5

ULOR / DLOR
3,1 / 96,9

Strumień oprawy [lm]
3800

Skuteczność [lm/W]
154

Grupa ryzyka fotobiologicznego
RG1

SVM
≤0,4

PstLM
≤1

Ilość diod LED
16

Dane ogólne

Informacje dodatkowe
grupa ryzyka fotobiologicznego RG0; oprawa jest wyposażona w przewód, który nie może być wystawiony na działanie promieniowania UV

Dostępne na zamówienie
zabezpieczenie przeciwprzepięciowe 10kV, NTC, złącze NEMA, złącze ZHAGA, przedłużenie gwarancji do 10 lat, CLO

Uwagi
słup nie stanowi części oprawy

Żywotność L90B10
100 000 h

Gwarancja
5 lat

Tolerancja strumienia świetlnego +/- 10%.
Tolerancja mocy +/- 5%.
Należy pamiętać, że standardowa oprawa nie jest przeznaczona do stosowania w środowisku o podwyższonym stopniu zasolenia. Jeśli jest wymagane przystosowanie oprawy do pracy w takim środowisku, prosimy o kontakt z naszym Departamentem Handlowym, w celu potwierdzenia możliwości użycia dodatkowej powłoki ochronnej.
Aktualne dane produktu oraz Ogólne Warunki Gwarancji dostępne na naszej stronie www.lug.com.pl
Szczegółowe informacje o strumieniach i mocach dla poszczególnych indeksów wskazane są na karcie katalogowej produktu.
Parametry w karcie katalogowej podawane są dla Ta=25°C.
Podane zakresy temperatur pracy dotyczą wyłącznie opraw stosowanych w środowisku zewnętrznym.
Tolerancja temperatury barwowej +/- 5%.

Zastrzegamy sobie prawo zmian konstrukcyjnych w oprawach oświetleniowych

PL

AVENIDA HERITAGE LENS LED
wersja P

Wymiary

Wymiary [mm] LxH	Ilość na palecie	Ilość w opakowaniu	Masa netto [kg]
561x570	12	1	6.15

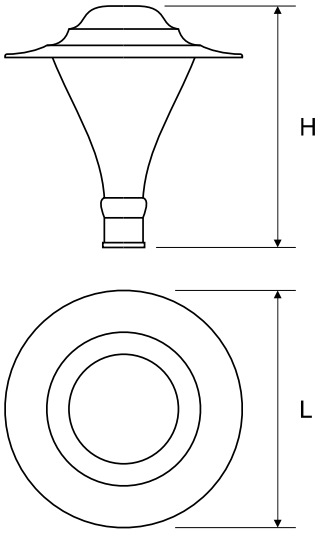

Akcesoria



150175.00982
150172.00966

Maskownica ø60 mm



150245.01095
150242.01094

Przesłona do opraw AVENIDA HERITAGE LED

Krzywe światłości

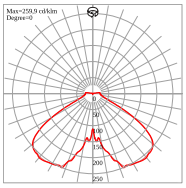

Sposób świecenia

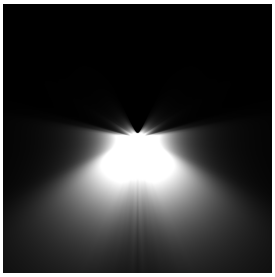

Zastrzegamy sobie prawo zmian konstrukcyjnych w oprawach oświetleniowych