PL

AVENIDA LENS LED
wersja Modern hat

220-240V 50/60 Hz | IK 10 | IP 66 | LED

160135.3L162.041.846
AVENIDA LENS LED wersja Modern hat DALI 34.5W 5300lm CRI70 4000K IP66 O31 - do ścieżek rowerowych grafit II

Oprawa parkowa w nowoczesnej formie na źródła światła LED.

- Możliwość sterowania natężeniem oświetlenia
- Nowoczesny design
- Niezawodność



Pozostałe zdjęcia





Zastrzegamy sobie prawo zmian konstrukcyjnych w oprawach oświetleniowych

PL

AVENIDA LENS LED
wersja Modern hat

Dane mechaniczne

Montaż
na słupie ø48-76mm (świeci w dół), przy pomocy uchwytu (w komplecie)

Kolor oprawy
grafit

Zakres temperatury pracy [°C]
-40 ... +55

Obudowa
aluminium wtryskiwane wysokociśnieniowo

Powierzchnia boczna eksponowana na wiatr
0,088 m²

Klasa korozyjności
C4

Dane elektryczne

Przyłącze elektryczne
przewód max 4x1,5 mm²

Zasilanie
220-240V 50/60Hz

Zawiera źródło światła
tak

Moc oprawy [W]
34.5

Prąd wyjściowy [mA]
700

Współczynnik mocy zasilacza [λ]
0.992

Rodzaj osprzętu
DALI

Źródło światła
LED

Maksymalna ilość opraw w obwodzie dla bezpiecznika 10A (B)
18

Maksymalna ilość opraw w obwodzie dla bezpiecznika 16A (B)
30

Maksymalna ilość opraw w obwodzie dla bezpiecznika 25A (B)
46

Dane optyczne

Rozsył światła
symetryczny

Typ optyki
O31 - do ścieżek rowerowych

Odbłyśnik
biały

Klosz
poliwęglan

Temperatura barwowa [K]
4000

CRI/Ra
70

Kroki MacAdama
5

ULOR / DLOR
2,4 / 97,6

Strumień oprawy [lm]
5300

Skuteczność [lm/W]
154

Grupa ryzyka fotobiologicznego
RG1

SVM
≤0,4

PstLM
≤1

Ilość diod LED
16

Dane ogólne

Informacje dodatkowe
grupa ryzyka fotobiologicznego RG0; oprawa jest wyposażona w przewód, który nie może być wystawiony na działanie promieniowania UV

Dostępne na zamówienie
CLO, czujnik zmierzchu, zabezpieczenie przeciwprzepięciowe 10kV, NTC, złącze NEMA, złącze ZHAGA, przedłużenie gwarancji do 10 lat

Uwagi
słup nie stanowi części oprawy

Żywotność L90B10
100 000 h

Gwarancja
5 lat

Tolerancja strumienia świetlnego +/- 10%.
Tolerancja mocy +/- 5%.
Należy pamiętać, że standardowa oprawa nie jest przeznaczona do stosowania w środowisku o podwyższonym stopniu zasolenia. Jeśli jest wymagane przystosowanie oprawy do pracy w takim środowisku, prosimy o kontakt z naszym Departamentem Handlowym, w celu potwierdzenia możliwości użycia dodatkowej powłoki ochronnej.
Aktualne dane produktu oraz Ogólne Warunki Gwarancji dostępne na naszej stronie www.lug.com.pl
Szczegółowe informacje o strumieniach i mocach dla poszczególnych indeksów wskazane są na karcie katalogowej produktu.
Parametry w karcie katalogowej podawane są dla Ta=25°C.
Podane zakresy temperatur pracy dotyczą wyłącznie opraw stosowanych w środowisku zewnętrznym.
Tolerancja temperatury barwowej +/- 5%.

Zastrzegamy sobie prawo zmian konstrukcyjnych w oprawach oświetleniowych

PL

AVENIDA LENS LED
wersja Modern hat

Wymiary

Wymiary [mm] LxH	Wymiary montażowe [mm] ØS	Ilość na palecie	Ilość w opakowaniu	Masa netto [kg]
665x486	76	12	1	6.1

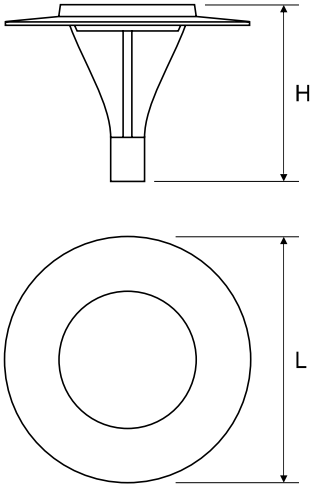

Akcesoria



150175.00983
150172.00968

Maskownica ø48 mm



150175.00982
150172.00966

Maskownica ø60 mm

Krzywe światłości

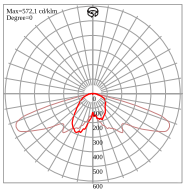

Sposób świecenia

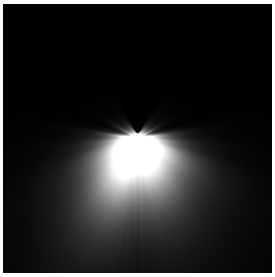

Zastrzegamy sobie prawo zmian konstrukcyjnych w oprawach oświetleniowych