PL

# AVENIDA LENS LED
## wersja Modern hat

220-240V 50/60 Hz | IK 10 | IP 66 | LED

**160135.5L172.021.846**
**AVENIDA LENS LED wersja Modern hat ED 54W 6400lm CRI70 2200K IP66 O29 - do terenów rekreacyjnych grafit II**

Oprawa parkowa w nowoczesnej formie na źródła światła LED.

- Możliwość sterowania natężeniem oświetlenia
- Nowoczesny design
- Niezawodność



## Pozostałe zdjęcia







Zastrzegamy sobie prawo zmian konstrukcyjnych w oprawach oświetleniowych

PL

# AVENIDA LENS LED
## wersja Modern hat

## Dane mechaniczne

**Montaż**
na słupie ø48-76mm (świeci w dół), przy pomocy uchwytu (w komplecie)

**Kolor oprawy**
grafit

**Zakres temperatury pracy [°C]**
-40 ... +55

**Obudowa**
aluminium wtryskiwane wysokociśnieniowo

**Powierzchnia boczna eksponowana na wiatr**
0,088 m²

**Klasa korozyjności**
C4

## Dane elektryczne

**Przyłącze elektryczne**
przewód max 2x1,5 mm²

**Zasilanie**
220-240V 50/60Hz

**Zawiera źródło światła**
tak

**Moc oprawy [W]**
54

**Prąd wyjściowy [mA]**
1050

**Współczynnik mocy zasilacza [λ]**
0.986

**Rodzaj osprzętu**
ED

**Źródło światła**
LED

**Maksymalna ilość opraw w obwodzie dla bezpiecznika 10A (B)**
6

**Maksymalna ilość opraw w obwodzie dla bezpiecznika 16A (B)**
10

**Maksymalna ilość opraw w obwodzie dla bezpiecznika 25A (B)**
16

## Dane optyczne

**Rozsył światła**
symetryczny

**Typ optyki**
O29 - do terenów rekreacyjnych

**Odbłyśnik**
biały

**Klosz**
poliwęglan

**Temperatura barwowa [K]**
2200

**CRI/Ra**
70

**Kroki MacAdama**
5

**ULOR / DLOR**
2,4 / 97,6

**Strumień oprawy [lm]**
6400

**Skuteczność [lm/W]**
119

**Grupa ryzyka fotobiologicznego**
RG1

**SVM**
≤0,4

**PstLM**
≤1

**Ilość diod LED**
16

## Dane ogólne

**Informacje dodatkowe**
grupa ryzyka fotobiologicznego RG0; oprawa jest wyposażona w przewód, który nie może być wystawiony na działanie promieniowania UV

**Dostępne na zamówienie**
CLO, czujnik zmierzchu, zabezpieczenie przeciwprzepięciowe 10kV, NTC, złącze NEMA, złącze ZHAGA, przedłużenie gwarancji do 10 lat

**Uwagi**
słup nie stanowi części oprawy

**Żywotność L90B10**
100 000 h

**Gwarancja**
5 lat

Tolerancja strumienia świetlnego +/- 10%.
Tolerancja mocy +/- 5%.
Należy pamiętać, że standardowa oprawa nie jest przeznaczona do stosowania w środowisku o podwyższonym stopniu zasolenia. Jeśli jest wymagane przystosowanie oprawy do pracy w takim środowisku, prosimy o kontakt z naszym Departamentem Handlowym, w celu potwierdzenia możliwości użycia dodatkowej powłoki ochronnej.
Aktualne dane produktu oraz Ogólne Warunki Gwarancji dostępne na naszej stronie www.lug.com.pl
Szczegółowe informacje o strumieniach i mocach dla poszczególnych indeksów wskazane są na karcie katalogowej produktu.
Parametry w karcie katalogowej podawane są dla Ta=25°C.
Podane zakresy temperatur pracy dotyczą wyłącznie opraw stosowanych w środowisku zewnętrznym.
Tolerancja temperatury barwowej +/- 5%.


Zastrzegamy sobie prawo zmian konstrukcyjnych w oprawach oświetleniowych

PL

# AVENIDA LENS LED
## wersja Modern hat

## Wymiary

| Wymiary [mm] LxH | Wymiary montażowe [mm] ØS | Ilość na palecie | Ilość w opakowaniu | Masa netto [kg] |
|---|---|---|---|---|
| 665x486 | 76 | 12 | 1 | 6.1 |

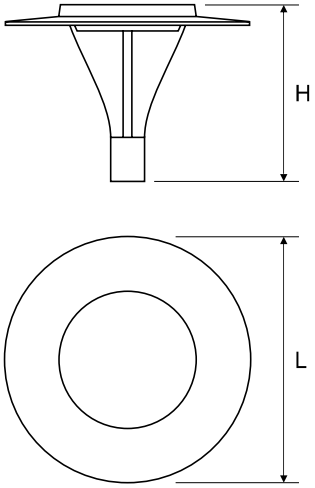


## Akcesoria



150175.00983
150172.00968
Maskownica ø48 mm



150175.00982
150172.00966
Maskownica ø60 mm

## Krzywe światłości

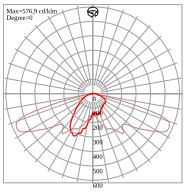

## Sposób świecenia

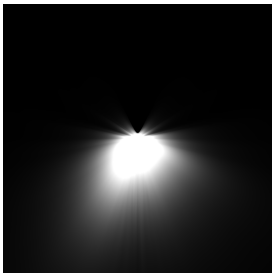



Zastrzegamy sobie prawo zmian konstrukcyjnych w oprawach oświetleniowych