Naświetlacz LED

ORO DIODO 100W NW

Pełna odporność na kurz i wodę dzięki klasie szczelności IP65.

Trzy lata gwarancji zapewniają długotrwałe, bezproblemowe użytkowanie.

Wysoki współczynnik mocy 0.95 oznacza mniejsze straty energii.

Naświetlacz LED DIODO przeznaczony jest do wymagających zastosowań na zewnątrz – na halach produkcyjnych, parkingach czy w magazynach. Strumień świetlny 10 000 lm oraz barwa neutralna 4000K zapewniają właściwe oświetlenie przy kącie świecenia 110°. Obudowa z aluminium i klosz ze szkła gwarantują trwałość (IP65, odporność IK05), a wysoki współczynnik mocy (0,95) umożliwia wydajną pracę przez długi czas. Urządzenie cechuje trwałość do 25 000 h oraz trzyletnia gwarancja. Montaż naścienny, wolne końce przewodów i opcja regulacji kątowej na jednej osi ułatwiają dopasowanie do wymogów instalacji.

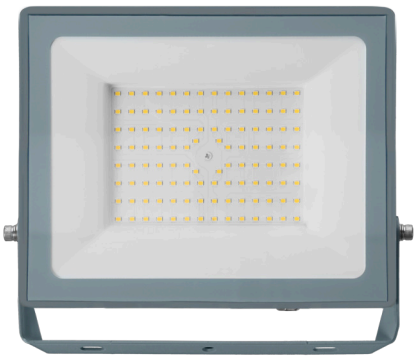

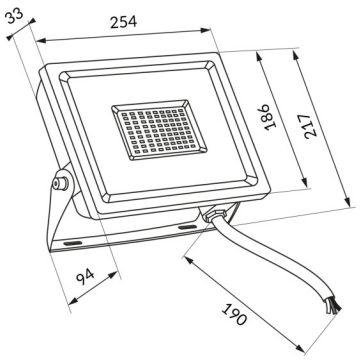

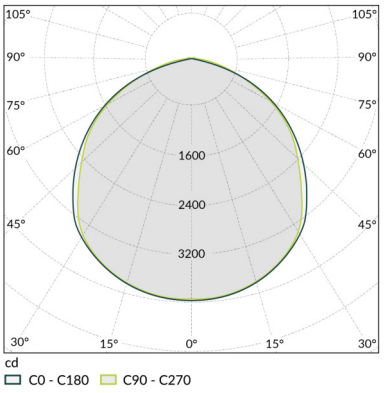

Indeks	ORO33128
Kod EAN	5902533190676
Φ360° [lm]	10000
Φuse [lm(°)]	8150 ∢120°
Zmiana temperatury barwowej	nie
η [lm/W]	100
Kąt świecenia [°]	110
Kierunkowość	kierunkowe
CRI [Ra]	80
Jednolitość barwy (SDCM)	6
Imax [cd]	3490
CCT [K]	4000
Barwa światła	neutralna
Regulacja jasności	nie
Wskaźnik migotania	0.9

LED-POL Spółka z ograniczoną odpowiedzialnością Sp.k.
ul. Kustronia 40, 43-300 Bielsko-Biała, Polska

Utworzono: 04/09/2026 16:45:55
Zastrzega się możliwość zmiany.
Należy zawsze upewnić się, czy korzystasz z najnowszej wersji karty katalogowej.

Wskaźnik efektu stroboskopowego	0.4
Współrzędne chromatyczne X	0.38
Współrzędne chromatyczne Y	0.377
Uin [V]	220-240
f [Hz]	50
Pon [W]	100
Możliwość zmiany mocy	nie
Zawiera ściemniacz	nie
Współczynnik mocy	0.95
Produkt wyposażony	nie
Klasa energetyczna	F
Nr rejestracyjny EPREL	1682137
Źródło światła zasilane napięciem sieciowym	tak
Wymienne źródło światła	nie
Rodzaj diody	LED SMD
Zasilacz zewnętrzny	nie
Wymienny zasilacz	nie
Trwałość [h]	25000
Ochrona przeciwporażeniowa	I
Rodzaj czujnika	brak
Kierunek świecenia	w bok
Możliwość regulacji kątowej	1 oś
Klasa szczelności [IP]	65
Odporność mechaniczna [IK]	05
Miejsce montażu	ściana
Rodzaj montażu	natynkowy
Zastosowanie	na zewnątrz
Zakres temperatury otoczenia [°C]	-20÷40

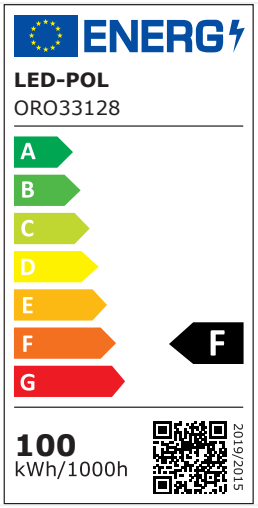

LED-POL Spółka z ograniczoną odpowiedzialnością Sp.k.
ul. Kustronia 40, 43-300 Bielsko-Biała, Polska

Utworzono: 04/09/2026 16:45:55
Zastrzega się możliwość zmiany.
Należy zawsze upewnić się, czy korzystasz z najnowszej wersji karty katalogowej.

Min. odległość od oświetlanego obiektu [m]	0.5
Rodzaj przyłącza	wolne końce przewodów
Długość przewodu zasilającego [m]	0.18
Przekrój przewodu zasilającego [mm²]	1
Kolor	szary
Kod koloru	RAL 7046
Materiał obudowy	aluminium
Materiał klosza	szkło
Typ klosza	transparentny
Długość [mm]	255
Szerokość [mm]	206
Wysokość [mm]	32
Waga netto [g]	840
Waga brutto [g]	930
Ilość w opakowaniu pośrednim [szt.]	1
Ilość w opakowaniu zbiorczym [szt.]	8
Zastosowania	hale produkcyjne magazyny fabryki obiekty przemysłowe parkingi
Atesty i certyfikaty	CE ROHS
Gwarancja [lat]	3