Naświetlacz LED

ORO DIODO 10W NW

- Strumień świetlny 900 lm przy 10W: wydajne, energooszczędne oświetlenie powierzchni zewnętrznych i technicznych.
- Neutralna barwa światła (4000K): uniwersalne światło do parkingów, zapleczy i stref roboczych.
- Wysoki współczynnik mocy 0.95 zapewnia większą oszczędność energii.
- Aluminiowa obudowa IP65: odporność na kurz, wilgoć i warunki atmosferyczne.



ORO DIODO 10W to naświetlacz LED zaprojektowany do profesjonalnych zastosowań w przemyśle, magazynach oraz na terenach zewnętrznych, takich jak parkingi czy zaplecza techniczne. Strumień świetlny 900 lm przy mocy 10W zapewnia efektywne oświetlenie przy niskim zużyciu energii, a neutralna barwa światła (4000K) sprzyja dobrej widoczności i komfortowi pracy. Aluminiowa obudowa o klasie szczelności IP65 chroni oprawę przed pyłem i wilgocią, umożliwiając eksploatację w wymagających warunkach środowiskowych. Optymalny kąt świecenia 110° pozwala skutecznie doświetlić większe powierzchnie, a wysoki współczynnik mocy PF 0,95 zapewnia stabilną i efektywną pracę instalacji elektrycznej. Trwałość do 25 000 godzin, 3-letnia gwarancja oraz zgodność z normami CE i RoHS czynią ORO DIODO bezpiecznym i sprawdzonym rozwiązaniem w realizacjach B2B.



Indeks	ORO33120
Kod EAN	5902533190010
Φ360° [lm]	900
Φuse [lm(°)]	820 ∢120°
Zmiana temperatury barwowej	nie
η [lm/W]	90
Kąt świecenia [°]	110
Kierunkowość	kierunkowe
CRI [Ra]	80
Jednolitość barwy (SDCM)	6
Imax [cd]	400

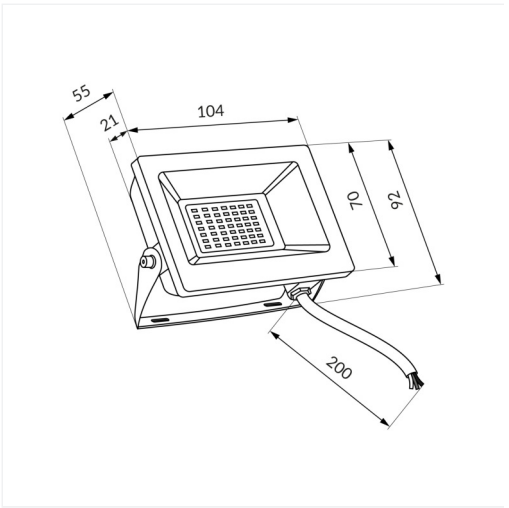

LED-POL Spółka z ograniczoną odpowiedzialnością Sp.k.
ul. Kustronia 40, 43-300 Bielsko-Biała, Polska

Utworzono: 04/09/2026 16:42:55
Zastrzega się możliwość zmiany.
Należy zawsze upewnić się, czy korzystasz z najnowszej wersji karty katalogowej.

CCT [K]	4000
Barwa światła	neutralna
Regulacja jasności	nie
Wskaźnik migotania	0.9
Wskaźnik efektu stroboskopowego	0.4
Współrzędne chromatyczne X	0.38
Współrzędne chromatyczne Y	0.377
Uin [V]	220-240
f [Hz]	50
Pon [W]	10
Możliwość zmiany mocy	nie
Zawiera ściemniacz	nie
Współczynnik mocy	0.95
Produkt wyposażony	nie
Klasa energetyczna	F
Nr rejestracyjny EPREL	1682118
Źródło światła zasilane napięciem sieciowym	tak
Wymienne źródło światła	nie
Rodzaj diody	LED SMD
Zasilacz zewnętrzny	nie
Wymienny zasilacz	nie
Trwałość [h]	25000
Ochrona przeciwporażeniowa	I
Rodzaj czujnika	brak
Kierunek świecenia	w bok
Możliwość regulacji kątowej	1 oś
Klasa szczelności [IP]	65
Odporność mechaniczna [IK]	05

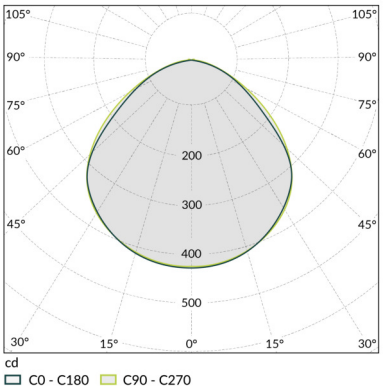

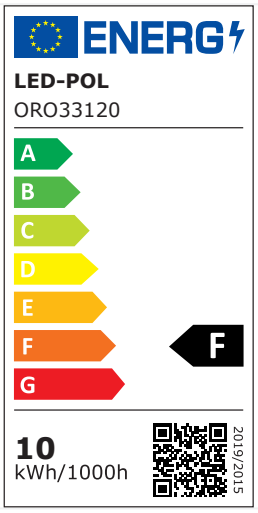

LED-POL Spółka z ograniczoną odpowiedzialnością Sp.k.
ul. Kustronia 40, 43-300 Bielsko-Biała, Polska

Utworzono: 04/09/2026 16:42:55
Zastrzega się możliwość zmiany.
Należy zawsze upewnić się, czy korzystasz z najnowszej wersji karty katalogowej.

Miejsce montażu	ściana
Rodzaj montażu	natynkowy
Zastosowanie	na zewnątrz
Zakres temperatury otoczenia [°C]	-20÷40
Min. odległość od oświetlanego obiektu [m]	0.5
Rodzaj przyłącza	wolne końce przewodów
Długość przewodu zasilającego [m]	0.18
Przekrój przewodu zasilającego [mm²]	1
Kolor	szary
Kod koloru	RAL 7046
Materiał obudowy	aluminium
Materiał klosza	szkło
Typ klosza	transparentny
Długość [mm]	104
Szerokość [mm]	92
Wysokość [mm]	21
Waga netto [g]	150
Waga brutto [g]	170
Ilość w opakowaniu pośrednim [szt.]	1
Ilość w opakowaniu zbiorczym [szt.]	40
Zastosowania	hale produkcyjne magazyny fabryki obiekty przemysłowe parkingi
Atesty i certyfikaty	CE ROHS
Gwarancja [lat]	3