Naświetlacz LED z czujnikiem ruchu

ORO DIODO 10W NW PIR

Automatyczne włączanie światła dzięki czujnikowi ruchu PIR.

Aż 3 lata gwarancji dają Ci spokojną i pewną eksploatację.

Wysoki współczynnik mocy 0.95 to niższe rachunki za prąd.

Naświetlacz LED DIODO z czujnikiem PIR to oprawa dedykowana do zewnętrznych instalacji na ścianach hal, magazynów, fabryk czy parkingów. Emituje 900 lm w barwie neutralnej (4000K), zapewniając równomierne oświetlenie o szerokim kącie 110°. Czujnik ruchu PIR wykrywa ruch w zakresie do 3 m, co pozwala na ograniczenie zużycia energii oraz automatyczną aktywację. Aluminiowa obudowa z klasą szczelności IP44 zabezpiecza przed warunkami atmosferycznymi. Współczynnik mocy 0,95 oraz trwałość 25 000 h przyczyniają się do realnych oszczędności i niskiej awaryjności. Produkt objęty jest 3-letnią gwarancją.



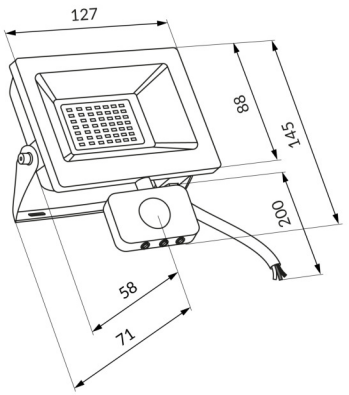

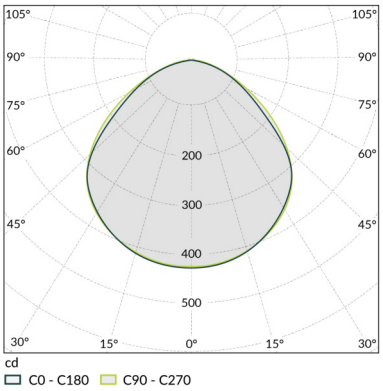

Indeks	ORO33121
Kod EAN	5902533190027
Φ360° [lm]	900
Φuse [lm(°)]	820 ∢120°
Zmiana temperatury barwowej	nie
η [lm/W]	90
Kąt świecenia [°]	110
Kierunkowość	kierunkowe
CRI [Ra]	80
Jednolitość barwy (SDCM)	6
Imax [cd]	400
CCT [K]	4000
Barwa światła	neutralna
Regulacja jasności	nie
Wskaźnik migotania	0.9

LED-POL Spółka z ograniczoną odpowiedzialnością Sp.k.
ul. Kustronia 40, 43-300 Bielsko-Biała, Polska

Utworzono: 04/09/2026 16:43:28
Zastrzega się możliwość zmiany.
Należy zawsze upewnić się, czy korzystasz z najnowszej wersji karty katalogowej.

Wskaźnik efektu stroboskopowego	0.4
Współrzędne chromatyczne X	0.38
Współrzędne chromatyczne Y	0.377
Uin [V]	220-240
f [Hz]	50
Pon [W]	10
Możliwość zmiany mocy	nie
Zawiera ściemniacz	nie
Psb [W]	0.5
Współczynnik mocy	0.95
Produkt wyposażony	nie
Klasa energetyczna	F
Nr rejestracyjny EPREL	1682119
Źródło światła zasilane napięciem sieciowym	tak
Wymienne źródło światła	nie
Rodzaj diody	LED SMD
Zasilacz zewnętrzny	nie
Wymienny zasilacz	nie
Trwałość [h]	25000
Ochrona przeciwporażeniowa	I
Rodzaj czujnika	PIR
Czas świecenia oprawy [s]	7÷420
Kąt detekcji poziomej [°]	120
Kąt detekcji pionowej [°]	360
Zasięg detekcji czujnika [m]	3
Minimalny poziom natężenia światła [lux]	5÷2000
Kierunek świecenia	w bok
Możliwość regulacji kątowej	1 oś

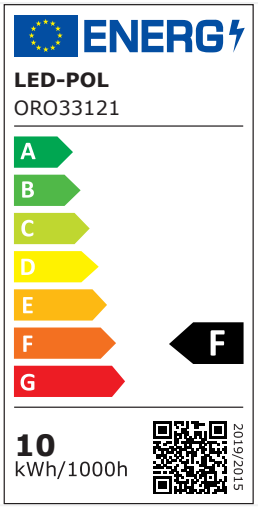

LED-POL Spółka z ograniczoną odpowiedzialnością Sp.k.
ul. Kustronia 40, 43-300 Bielsko-Biała, Polska

Utworzono: 04/09/2026 16:43:28
Zastrzega się możliwość zmiany.
Należy zawsze upewnić się, czy korzystasz z najnowszej wersji karty katalogowej.

Możliwość regulacji kątowej czujnika	tak
Klasa szczelności [IP]	44
Odporność mechaniczna [IK]	04
Miejsce montażu	ściana
Rodzaj montażu	natynkowy
Zastosowanie	na zewnątrz
Zakres temperatury otoczenia [°C]	-20÷40
Min. odległość od oświetlanego obiektu [m]	0.5
Rodzaj przyłącza	wolne końce przewodów
Długość przewodu zasilającego [m]	0.18
Przekrój przewodu zasilającego [mm²]	1
Kolor	szary
Kod koloru	RAL 7046
Materiał obudowy	aluminium
Materiał klosza	szkło
Typ klosza	transparentny
Długość [mm]	145
Szerokość [mm]	127
Wysokość [mm]	71
Waga netto [g]	250
Waga brutto [g]	300
Ilość w opakowaniu pośrednim [szt.]	1
Ilość w opakowaniu zbiorczym [szt.]	20
Zastosowania	hale produkcyjne magazyny fabryki obiekty przemysłowe parkingi
Atesty i certyfikaty	CE ROHS

Gwarancja [lat]	3