Naświetlacz LED

ORO DIODO 50W NW

Dzięki klasie szczelności IP65 naświetlacz idealnie sprawdza się na zewnątrz.

Masz pewność niezawodności dzięki 3-letniej gwarancji producenta.

Wysoki współczynnik mocy 0.95 gwarantuje oszczędność energii.

Naświetlacz LED DIODO to solidne rozwiązanie do zastosowań zewnętrznych, takich jak hale produkcyjne, magazyny czy parkingi. Strumień świetlny 5000 lm, wytrzymała obudowa z aluminium oraz klasa szczelności IP65 gwarantują sprawną pracę w trudnych warunkach pogodowych. Stabilne parametry, w tym współczynnik mocy 0,95 oraz wskaźnik oddawania barw Ra 80, przekładają się na dobre odwzorowanie kolorów i ekonomiczne zużycie energii. Funkcja regulacji kątowej na jednej osi ułatwia dopasowanie kierunku światła. Trwałość 25 000 godzin, 3 lata gwarancji i certyfikaty CE/ROHS zwiększają pewność inwestycji. Montaż natynkowy i prosty sposób podłączenia sprawdzą się podczas instalacji w obiektach przemysłowych oraz na zewnątrz budynków.





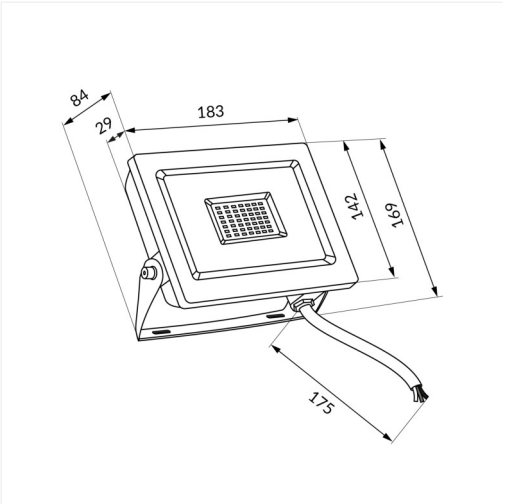

Indeks	ORO33126
Kod EAN	5902533190171
Φ360° [lm]	5000
Φuse [lm(°)]	4100 ∢120°
Zmiana temperatury barwowej	nie
η [lm/W]	100
Kąt świecenia [°]	110
Kierunkowość	kierunkowe
CRI [Ra]	80
Jednolitość barwy (SDCM)	6
Imax [cd]	1770
CCT [K]	4000
Barwa światła	neutralna
Regulacja jasności	nie

Wskaźnik migotania	0.9
Wskaźnik efektu stroboskopowego	0.4
Współrzędne chromatyczne X	0.38
Współrzędne chromatyczne Y	0.377
Uin [V]	220-240
f [Hz]	50
Pon [W]	50
Możliwość zmiany mocy	nie
Zawiera ściemniacz	nie
Współczynnik mocy	0.95
Produkt wyposażony	nie
Klasa energetyczna	F
Nr rejestracyjny EPREL	1682133
Źródło światła zasilane napięciem sieciowym	tak
Wymienne źródło światła	nie
Rodzaj diody	LED SMD
Zasilacz zewnętrzny	nie
Wymienny zasilacz	nie
Trwałość [h]	25000
Ochrona przeciwporażeniowa	I
Rodzaj czujnika	brak
Kierunek świecenia	w bok
Możliwość regulacji kątowej	1 oś
Klasa szczelności [IP]	65
Odporność mechaniczna [IK]	05
Miejsce montażu	ściana
Rodzaj montażu	natynkowy
Zastosowanie	na zewnątrz

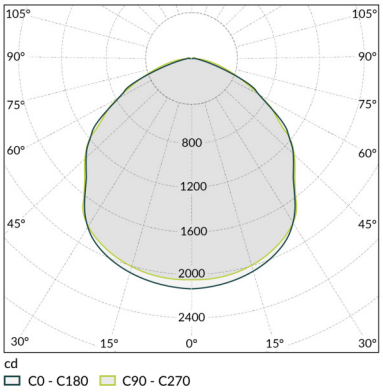

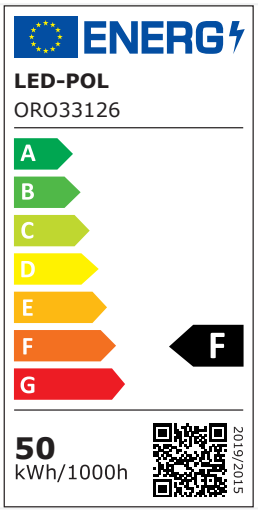

Zakres temperatury otoczenia [°C]	-20÷40
Min. odległość od oświetlanego obiektu [m]	0.5
Rodzaj przyłącza	wolne końce przewodów
Długość przewodu zasilającego [m]	0.18
Przekrój przewodu zasilającego [mm²]	1
Kolor	szary
Kod koloru	RAL 7046
Materiał obudowy	aluminium
Materiał klosza	szkło
Typ klosza	transparentny
Długość [mm]	185
Szerokość [mm]	160
Wysokość [mm]	29
Waga netto [g]	460
Waga brutto [g]	510
Ilość w opakowaniu pośrednim [szt.]	1
Ilość w opakowaniu zbiorczym [szt.]	20
Zastosowania	hale produkcyjne magazyny fabryki obiekty przemysłowe parkingi
Atesty i certyfikaty	CE ROHS
Gwarancja [lat]	3