Naświetlacz LED z czujnikiem ruchu

ORO DIODO 50W NW PIR

Zintegrowany czujnik PIR zapewnia automatyczne i energooszczędne oświetlenie.

Aż 3 lata gwarancji dla pełnego spokoju użytkowania.

Wysoki Power Factor 0.95 zapewnia mniejsze straty energii.

Naświetlacz LED DIODO to funkcjonalne rozwiązanie do oświetlenia przemysłowego i zewnętrznych przestrzeni, takich jak hale, magazyny czy parkingi. Generuje strumień świetlny 5000 lm (4100 lm w kącie 120°) przy mocy 50 W, zapewniając efektywność 100 lm/W. Czujnik ruchu PIR oraz możliwość regulacji kątowej czujnika ułatwiają dopasowanie do specyficznych potrzeb instalacyjnych. Regulowany czas świecenia i detekcja do 3 m pozwalają zoptymalizować zużycie energii. Stopień szczelności IP44 oraz odporność mechaniczna IK04 sprawiają, że urządzenie sprawdzi się na zewnątrz. Trzyletnia gwarancja zwiększa bezpieczeństwo inwestycji.





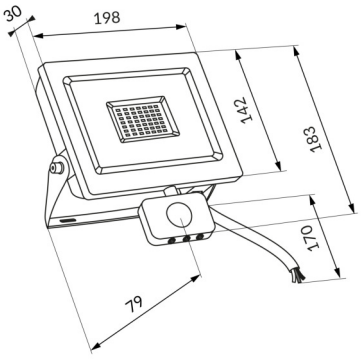

Indeks	ORO33127
Kod EAN	5902533190560
Φ360° [lm]	5000
Φuse [lm(°)]	4100 ∢120°
Zmiana temperatury barwowej	nie
η [lm/W]	100
Kąt świecenia [°]	110
Kierunkowość	kierunkowe
CRI [Ra]	80
Jednolitość barwy (SDCM)	6
Imax [cd]	1770
CCT [K]	4000
Barwa światła	neutralna
Regulacja jasności	nie
Wskaźnik migotania	0.9

Wskaźnik efektu stroboskopowego	0.4
Współrzędne chromatyczne X	0.38
Współrzędne chromatyczne Y	0.377
Uin [V]	220-240
f [Hz]	50
Pon [W]	50
Możliwość zmiany mocy	nie
Zawiera ściemniacz	nie
Psb [W]	0.5
Współczynnik mocy	0.95
Produkt wyposażony	nie
Klasa energetyczna	F
Nr rejestracyjny EPREL	1682136
Źródło światła zasilane napięciem sieciowym	tak
Wymienne źródło światła	nie
Rodzaj diody	LED SMD
Zasilacz zewnętrzny	nie
Wymienny zasilacz	nie
Trwałość [h]	25000
Ochrona przeciwporażeniowa	I
Rodzaj czujnika	PIR
Czas świecenia oprawy [s]	7÷420
Kąt detekcji poziomej [°]	120
Kąt detekcji pionowej [°]	360
Zasięg detekcji czujnika [m]	3
Minimalny poziom natężenia światła [lux]	5÷2000
Kierunek świecenia	w bok
Możliwość regulacji kątowej	1 oś

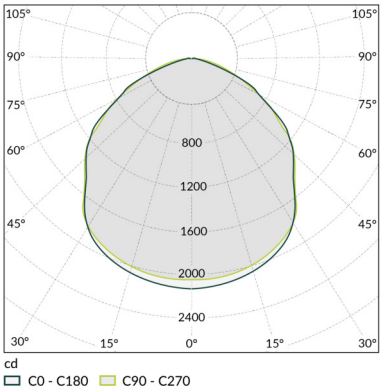

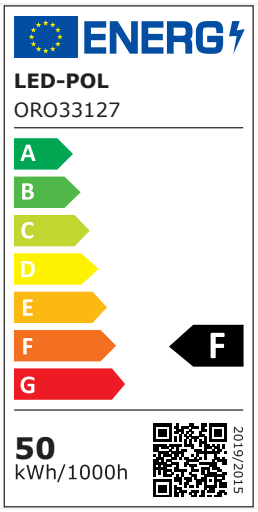

Możliwość regulacji kątowej czujnika	tak
Klasa szczelności [IP]	44
Odporność mechaniczna [IK]	04
Miejsce montażu	ściana
Rodzaj montażu	natynkowy
Zastosowanie	na zewnątrz
Zakres temperatury otoczenia [°C]	-20÷40
Min. odległość od oświetlanego obiektu [m]	0.5
Rodzaj przyłącza	wolne końce przewodów
Długość przewodu zasilającego [m]	0.18
Przekrój przewodu zasilającego [mm²]	1
Kolor	szary
Kod koloru	RAL 7046
Materiał obudowy	aluminium
Materiał klosza	szkło
Typ klosza	transparentny
Długość [mm]	198
Szerokość [mm]	183
Wysokość [mm]	79
Waga netto [g]	480
Waga brutto [g]	550
Ilość w opakowaniu pośrednim [szt.]	1
Ilość w opakowaniu zbiorczym [szt.]	20
Zastosowania	hale produkcyjne magazyny fabryki obiekty przemysłowe parkingi
Atesty i certyfikaty	CE ROHS

Gwarancja [lat]	3