Naświetlacz LED z czujnikiem ruchu

ORO FOCUS LED 30W NW PIR

Czujnik PIR z regulacją automatyzuje oświetlenie bram, wejść i przejść — mniejsze koszty energii.
Aluminiowo-szklana obudowa poprawia chłodzenie i trwałość.
2400 lm i kąt 105° precyzyjnie oświetlają elewacje oraz większe podjazdy.
Nie otrzymałem atrybutu Wyróżnik 5.

Naświetlacz LED ORO FOCUS 30W z czujnikiem PIR to trwałe i energooszczędne rozwiązanie do automatycznego oświetlania przestrzeni zewnętrznych. Strumień 2400 lm i kąt 105° umożliwiają precyzyjne doświetlenie elewacji, bram czy ścieżek, a neutralne światło 4000K gwarantuje dobrą widoczność. Czujnik PIR pozwala regulować parametry pracy: czas świecenia, próg zmierzchu i poziom detekcji, co zwiększa efektywność użytkową i obniża koszty energii. Obudowa IP44 sprawdza się na zadaszonych elewacjach i w strefach wejściowych, a aluminium i szkło zapewniają lepsze odprowadzanie ciepła niż plastikowe odpowiedniki.



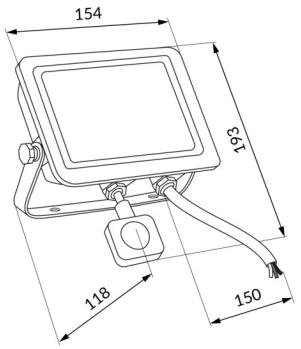

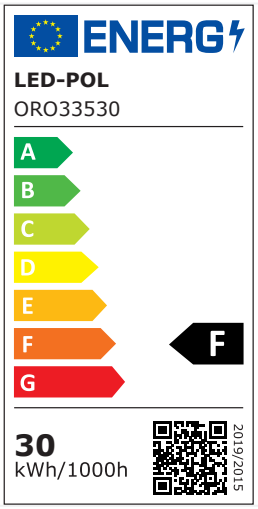

Indeks	ORO33530
Kod EAN	5905972143920
Φ360° [lm]	2700
Φuse [lm(°)]	2400 ∢120°
Zmiana temperatury barwowej	nie
η [lm/W]	90
Kąt świecenia [°]	105
Kierunkowość	kierunkowe
CRI [Ra]	80
Jednolitość barwy (SDCM)	6
Imax [cd]	1050
CCT [K]	4000
Barwa światła	neutralna
Regulacja jasności	nie
Wskaźnik migotania	0.9
Wskaźnik efektu stroboskopowego	10

LED-POL Spółka z ograniczoną odpowiedzialnością Sp.k.
ul. Kustronia 40, 43-300 Bielsko-Biała, Polska

Utworzono: 04/09/2026 18:11:19
Zastrzega się możliwość zmiany.
Należy zawsze upewnić się, czy korzystasz z najnowszej wersji karty katalogowej.

Współrzędne chromatyczne X	0.38
Współrzędne chromatyczne Y	0.377
Uin [V]	220-240
f [Hz]	50
Pon [W]	30
Możliwość zmiany mocy	nie
Zawiera ściemniacz	nie
Psb [W]	0.5
Współczynnik mocy	0.9
Produkt wyposażony	nie
Klasa energetyczna	F
Nr rejestracyjny EPREL	2429894
Źródło światła zasilane napięciem sieciowym	tak
Wymienne źródło światła	nie
Rodzaj diody	LED SMD
Zastosowane zabezpieczenia	przeciwzwarciowe przeciwprzeciążeniowe termiczne
Zasilacz zewnętrzny	nie
Wymienny zasilacz	nie
Trwałość [h]	20000
Ochrona przeciwporażeniowa	I
Rodzaj czujnika	PIR
Czas świecenia oprawy [s]	10÷600
Kąt detekcji poziomej [°]	120
Kąt detekcji pionowej [°]	360
Zasięg detekcji czujnika [m]	6÷8
Minimalny poziom natężenia światła [lux]	3 - 2000
Wykrywanie ruchu [m/s]	0.6 - 1.5

Możliwość regulacji kątowej	1 oś
Możliwość regulacji kątowej czujnika	tak
Klasa szczelności [IP]	44
Odporność mechaniczna [IK]	06
Miejsce montażu	ściana
Rodzaj montażu	natynkowy
Zastosowanie	na zewnątrz
Zakres temperatury otoczenia [°C]	-20÷40
Montaż na powierzchniach palnych	nie
Min. odległość od oświetlanego obiektu [m]	1
Rodzaj przyłącza	wolne końce przewodów
Długość przewodu zasilającego [m]	0.15
Przekrój przewodu zasilającego [mm²]	0.75
Kolor	czarny
Materiał obudowy	aluminium
Materiał klosza	szkło
Materiał odbłyśnika	PC
Typ klosza	transparentny
Długość [mm]	154
Szerokość [mm]	193
Wysokość [mm]	118
Waga netto [g]	330
Waga brutto [g]	380
Ilość w opakowaniu zbiorczym [szt.]	20
Zastosowania	mury garaże elewacje podjazdy altany oświetlenie posesji

Atesty i certyfikaty	CE ROHS
Gwarancja [lat]	2