Oprawa liniowa LED

ORO DALAS LED 30W CCT B

Aż 5 lat gwarancji zapewnia spokojne i bezpieczne użytkowanie.

Możliwość wyboru jednej z trzech barw światła.

Możliwość montażu liniowego pozwala idealnie dopasować oświetlenie.

Oprawa liniowa DALAS CCT zapewnia 3300 lm strumienia świetlnego przy efektywności 110 lm/W, umożliwiając wybór jednej z trzech temperatur barwowych: 3000 K, 4500 K lub 6500 K. Aluminiowa obudowa o długości 120 cm i system łatwego łączenia w linie do 10 opraw pozwalają na optymalne oświetlenie biur, korytarzy czy sal konferencyjnych. Zasilacz LiFud oraz współczynnik mocy 0,95 zapewniają stabilność pracy. Oprawa jest przeznaczona do montażu natynkowego lub zwieszanego, sprawdza się w ciągłej eksploatacji dzięki trwałości do 50 000 godzin i 5-letniej gwarancji.





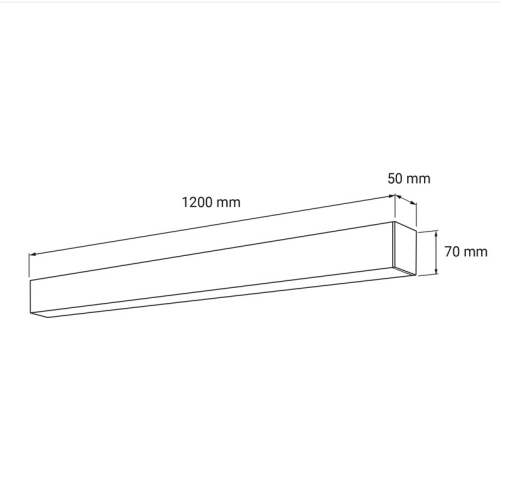

Indeks	ORO33152
Kod EAN	5902533199297
Φ360° [lm]	3300
Φmod [lm]	4680
Zmiana temperatury barwowej	tak
η [lm/W]	180
Kąt świecenia [°]	115
Kierunkowość	bezkierunkowe
CRI [Ra]	80
Jednolitość barwy (SDCM)	6
CCT [K]	3000/4500/6500
Barwa światła	zmienna
Referencyjna temperatura barwowa [K]	4000
Regulacja jasności	nie
Wskaźnik migotania	0.9
Wskaźnik efektu stroboskopowego	0.4

Współrzędne chromatyczne X	0.361
Współrzędne chromatyczne Y	0.363
Uin [V]	220-240
f [Hz]	50
Pon [W]	30
Moc modułu LED [W]	26
Możliwość zmiany mocy	nie
Zawiera ściemniacz	nie
Współczynnik mocy	0.95
Produkt wyposażony	tak
Klasa energetyczna	C
Nr rejestracyjny EPREL	1857950
Źródło światła zasilane napięciem sieciowym	nie
Wymienne źródło światła	nie
Rodzaj diody	LED SMD
Sepraracja wyjść zasilacza	SELV
Zasilacz zewnętrzny	nie
Wymienny zasilacz	nie
Trwałość [h]	50000
Ochrona przeciwporażeniowa	I
Kierunek świecenia	w dół
Klasa szczelności [IP]	40
Odporność mechaniczna [IK]	08
Miejsce montażu	sufit
Rodzaj montażu	natynkowy zwieszany
Zastosowanie	wewnątrz
Zakres temperatury otoczenia [°C]	-20÷40
Montaż na powierzchniach palnych	nie

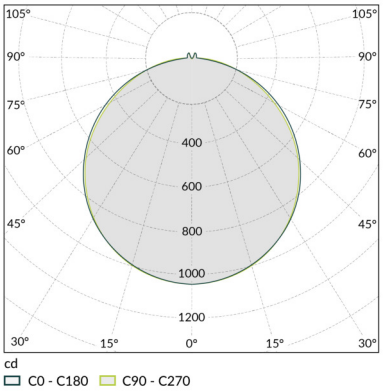

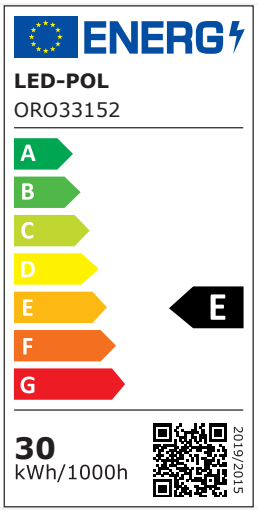

Min. odległość od oświetlanego obiektu [m]	0.5
Rodzaj przyłącza	kostka samozaciskowa
Możliwość łączenia w linie	tak
Maksymalna ilość opraw w linii [szt.]	10
Długość przewodu zasilającego [m]	1
Przekrój przewodu zasilającego [mm²]	0.75
Kolor	czarny
Materiał obudowy	aluminium
Materiał klosza	PC
Typ klosza	mleczny
Zasilacz w komplecie	tak
Długość [mm]	1200
Szerokość [mm]	50
Wysokość [mm]	75
Waga netto [g]	1450
Waga brutto [g]	1770
Ilość w opakowaniu pośrednim [szt.]	1
Ilość w opakowaniu zbiorczym [szt.]	9
Zastosowania	biura szkoły korytarze sale konferencyjne urzędy sklepy recepcje
Atesty i certyfikaty	CE ROHS
Gwarancja [lat]	5

+ Akcesoria i dodatki:

Indeks	Nazwa ERP	Kod EAN

ORO33160	ORO DALAS LINK I	5905972140066