Oprawa liniowa LED

ORO DALAS LED 30W CCT S

Aż 5 lat gwarancji zapewnia długotrwałą bezproblemową eksploatację.

Możliwość wyboru jednej z trzech temperatur barwowych.

Możliwość montażu liniowego pozwala łatwo stworzyć dłuższe ciągi świetlne.

Wyjątkowa oszczędność energii dzięki wysokiemu współczynnikowi mocy 0.95.

Oprawa liniowa DALAS CCT zapewnia wydajność świetlną 3300 lm przy poborze mocy 30 W i skuteczności 110 lm/W. Trzy ustawienia temperatury barwowej (3000/4500/6500 K) pozwalają na dobór światła do konkretnego zastosowania, m.in. w biurach, szkołach czy salach konferencyjnych. Samozaciskowa kostka przyłączeniowa oraz możliwość łączenia do 10 opraw w linię ułatwiają projektowanie instalacji. Solidna aluminiowa obudowa i powłoka IP40 gwarantują trwałość przy 50 000 h pracy. Montaż natynkowy lub zwieszany umożliwia dopasowanie instalacji do wymagań wnętrza. 5-letnia gwarancja oraz certyfikaty CE i ROHS potwierdzają jakość produktu.





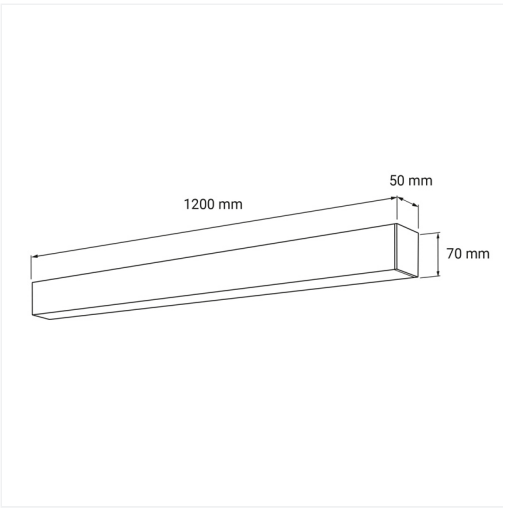

Indeks	ORO33153
Kod EAN	5902533199303
Φ360° [lm]	3300
Φmod [lm]	4680
Zmiana temperatury barwowej	tak
η [lm/W]	180
Kąt świecenia [°]	115
Kierunkowość	bezkierunkowe
CRI [Ra]	80
Jednolitość barwy (SDCM)	6
CCT [K]	3000/4500/6500
Barwa światła	zmienna
Referencyjna temperatura barwowa [K]	4000

Regulacja jasności	nie
Wskaźnik migotania	0.9
Wskaźnik efektu stroboskopowego	0.4
Współrzędne chromatyczne X	0.361
Współrzędne chromatyczne Y	0.363
Uin [V]	220-240
f [Hz]	50
Pon [W]	30
Moc modułu LED [W]	26
Możliwość zmiany mocy	nie
Zawiera ściemniacz	nie
Współczynnik mocy	0.95
Produkt wyposażony	tak
Klasa energetyczna	C
Nr rejestracyjny EPREL	1857952
Źródło światła zasilane napięciem sieciowym	nie
Wymienne źródło światła	nie
Rodzaj diody	LED SMD
Sepraracja wyjść zasilacza	SELV
Zasilacz zewnętrzny	nie
Wymienny zasilacz	nie
Trwałość [h]	50000
Ochrona przeciwporażeniowa	I
Kierunek świecenia	w dół
Klasa szczelności [IP]	40
Odporność mechaniczna [IK]	08
Miejsce montażu	sufit
Rodzaj montażu	natynkowy zwieszany

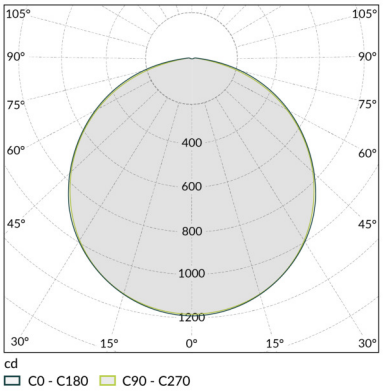

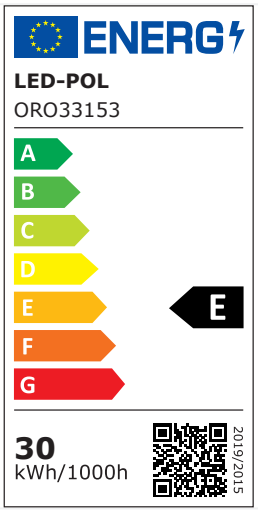

Zastosowanie	wewnątrz
Zakres temperatury otoczenia [°C]	-20÷40
Montaż na powierzchniach palnych	nie
Min. odległość od oświetlanego obiektu [m]	0.5
Rodzaj przyłącza	kostka samozaciskowa
Możliwość łączenia w linie	tak
Maksymalna ilość opraw w linii [szt.]	10
Długość przewodu zasilającego [m]	1
Przekrój przewodu zasilającego [mm²]	0.75
Kolor	srebrny
Materiał obudowy	aluminium
Materiał klosza	PC
Typ klosza	mleczny
Zasilacz w komplecie	tak
Długość [mm]	1200
Szerokość [mm]	50
Wysokość [mm]	75
Waga netto [g]	1450
Waga brutto [g]	1770
Ilość w opakowaniu pośrednim [szt.]	1
Ilość w opakowaniu zbiorczym [szt.]	9
Zastosowania	biura szkoły korytarze sale konferencyjne urzędy sklepy recepcje
Atesty i certyfikaty	CE ROHS
Gwarancja [lat]	5

+ Akcesoria i dodatki:

Indeks	Nazwa ERP	Kod EAN
ORO33160	ORO DALAS LINK I	5905972140066