Oprawa liniowa LED

ORO DALAS LED 30W CCT W

Aż 5 lat gwarancji.

Możliwość wyboru jednej z trzech temperatur barwowych.

Oprawa umożliwia szybki montaż kilku lamp w estetycznej linii.

Oprawa liniowa DALAS CCT cechuje się wysoką skutecznością świetlną 110 lm/W i trwałością do 50 000 godzin, co przekłada się na długą i energooszczędną eksploatację. Wyposażona w diody SMD 2835 (288 szt.) oferuje strumień świetlny 3300 lm oraz trzy poziomy barwy światła (3000K, 4500K, 6500K) do wyboru w czasie montażu. Umożliwia liniowe łączenie do 10 opraw, co sprawdzi się w biurach, szkołach czy korytarzach. Montaż natynkowy lub zwieszany zapewnia elastyczność instalacyjną. Aluminiowa obudowa i klosz z poliwęglanu gwarantują dobrą ochronę (IP40, IK08). Zasilacz marki LiFud i power factor 0,95 wspierają stabilność oraz efektywność systemu. 5 lat gwarancji.



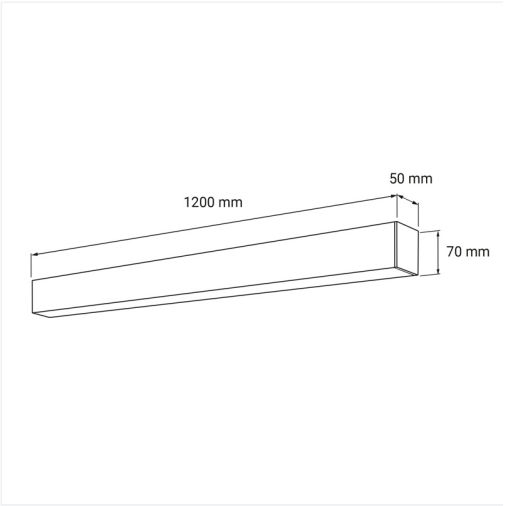

Indeks	ORO33151
Kod EAN	5902533199280
Φ360° [lm]	3300
Φmod [lm]	4680
Zmiana temperatury barwowej	tak
η [lm/W]	180
Kąt świecenia [°]	115
Kierunkowość	bezkierunkowe
CRI [Ra]	80
Jednolitość barwy (SDCM)	6
CCT [K]	3000/4500/6500
Barwa światła	zmienna
Referencyjna temperatura barwowa [K]	4000
Regulacja jasności	nie
Wskaźnik migotania	0.9

Wskaźnik efektu stroboskopowego	0.4
Współrzędne chromatyczne X	0.361
Współrzędne chromatyczne Y	0.363
Uin [V]	220-240
f [Hz]	50
Pon [W]	30
Moc modułu LED [W]	26
Możliwość zmiany mocy	nie
Zawiera ściemniacz	nie
Współczynnik mocy	0.95
Produkt wyposażony	tak
Klasa energetyczna	C
Nr rejestracyjny EPREL	1857936
Źródło światła zasilane napięciem sieciowym	nie
Wymienne źródło światła	nie
Rodzaj diody	LED SMD
Sepraracja wyjść zasilacza	SELV
Zasilacz zewnętrzny	nie
Wymienny zasilacz	nie
Trwałość [h]	50000
Ochrona przeciwporażeniowa	I
Kierunek świecenia	w dół
Klasa szczelności [IP]	40
Odporność mechaniczna [IK]	08
Miejsce montażu	sufit
Rodzaj montażu	natynkowy zwieszany
Zastosowanie	wewnątrz
Zakres temperatury otoczenia [°C]	-20÷40

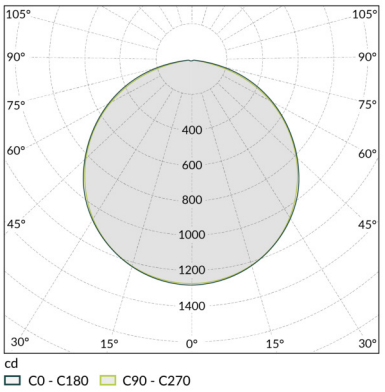

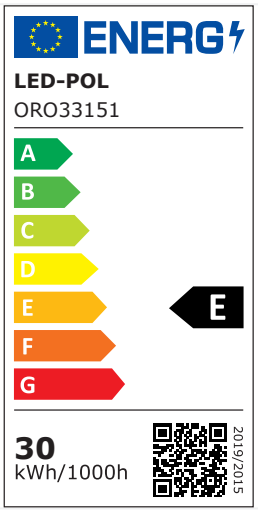

LED-POL Spółka z ograniczoną odpowiedzialnością Sp.k.
ul. Kustronia 40, 43-300 Bielsko-Biała, Polska

Utworzono: 21/10/2026 14:18:27
Zastrzega się możliwość zmiany.
Należy zawsze upewnić się, czy korzystasz z najnowszej wersji karty katalogowej.

Montaż na powierzchniach palnych	nie
Min. odległość od oświetlanego obiektu [m]	0.5
Rodzaj przyłącza	kostka samozaciskowa
Możliwość łączenia w linie	tak
Maksymalna ilość opraw w linii [szt.]	10
Długość przewodu zasilającego [m]	1
Przekrój przewodu zasilającego [mm²]	0.75
Kolor	biały
Materiał obudowy	aluminium
Materiał klosza	PC
Typ klosza	mleczny
Zasilacz w komplecie	tak
Długość [mm]	1200
Szerokość [mm]	50
Wysokość [mm]	75
Waga netto [g]	1450
Waga brutto [g]	1770
Ilość w opakowaniu pośrednim [szt.]	1
Ilość w opakowaniu zbiorczym [szt.]	9
Zastosowania	biura szkoły korytarze sale konferencyjne urzędy sklepy recepcje
Atesty i certyfikaty	CE ROHS
Gwarancja [lat]	5

+ Akcesoria i dodatki:

Indeks	Nazwa ERP	Kod EAN
ORO33160	ORO DALAS LINK I	5905972140066