Oprawa hermetyczna LED

ORO SEVA LED 48W NW

Wysoka efektywność 150 lm/W zapewniaja maksymalną wydajność przy niskim zużyciu energii.
IP65 i konstrukcja PC/PET gwarantują odporność w środowiskach produkcyjnych i logistycznych.
Liniowanie do 8 sztuk ułatwia budowę spójnych systemów świetlnych w halach i korytarzach.
Oprawa hermetyczna LED ORO SEVA 48W została stworzona do zastosowań przemysłowych, gdzie liczy się mocne, energooszczędne i odporne oświetlenie. Strumień 7200 lm oraz wysoka skuteczność świetlna 150 lm/W pozwalają efektywnie oświetlać duże powierzchnie przy jednoczesnym ograniczeniu kosztów eksploatacji. Obudowa wykonana z poliwęglanu wraz z kloszem PET zapewnia wysoką odporność mechaniczną oraz ochronę przed pyłem i wilgocią (IP65), co umożliwia instalację w wymagających środowiskach: halach, magazynach, warsztatach i zapleczach technicznych. Oprawa umożliwia łączenie do 8 sztuk w liniowy system świetlny, idealny do korytarzy technologicznych i długich ciągów komunikacyjnych. SEVA pracuje stabilnie przez 25 000 godzin i objęta jest 3-letnią gwarancją.



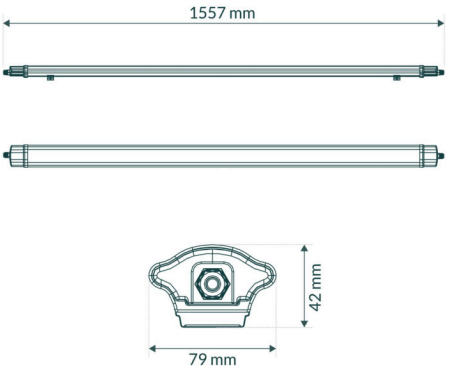

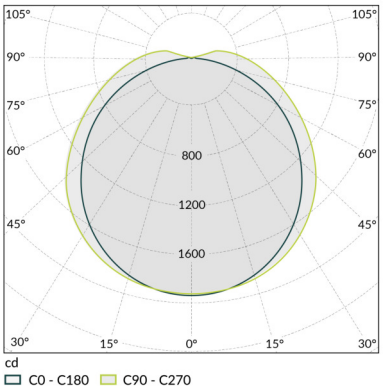

Indeks	ORO33077
Kod EAN	5901752710856
Φ360° [lm]	7200
Zmiana temperatury barwowej	nie
η [lm/W]	150
Kąt świecenia [°]	115
Kierunkowość	bezkierunkowe
CRI [Ra]	80
Jednolitość barwy (SDCM)	6
CCT [K]	4000
Barwa światła	neutralna
Regulacja jasności	nie
Wskaźnik migotania	0.9
Wskaźnik efektu stroboskopowego	0.4

LED-POL Spółka z ograniczoną odpowiedzialnością Sp.k.
ul. Kustronia 40, 43-300 Bielsko-Biała, Polska

Utworzono: 04/09/2026 16:11:04
Zastrzega się możliwość zmiany.
Należy zawsze upewnić się, czy korzystasz z najnowszej wersji karty katalogowej.

Współrzędne chromatyczne X	0.38
Współrzędne chromatyczne Y	0.377
Uin [V]	220-240
f [Hz]	50
Pon [W]	48
Możliwość zmiany mocy	nie
Zawiera ściemniacz	nie
Współczynnik mocy	0.95
Produkt wyposażony	nie
Klasa energetyczna	D
Nr rejestracyjny EPREL	1819333
Źródło światła zasilane napięciem sieciowym	tak
Wymienne źródło światła	nie
Rodzaj diody	LED SMD
Zasilacz zewnętrzny	nie
Wymienny zasilacz	nie
Trwałość [h]	25000
Ochrona przeciwporażeniowa	II
Kierunek świecenia	w dół
Klasa szczelności [IP]	65
Odporność mechaniczna [IK]	05
Miejsce montażu	sufit
Rodzaj montażu	natynkowy
Zastosowanie	wewnątrz i na zewnątrz
Zakres temperatury otoczenia [°C]	-20÷40
Montaż na powierzchniach palnych	nie
Min. odległość od oświetlanego obiektu [m]	0.5
Rodzaj przyłącza	kostka samozaciskowa

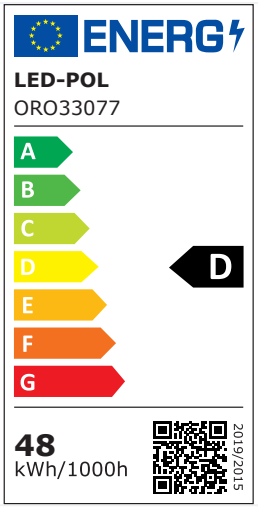

Możliwość łączenia w linie	tak
Maksymalna ilość opraw w linii [szt.]	8
Kolor	biały
Materiał obudowy	PC
Materiał klosza	PET
Typ klosza	mleczny
Długość [mm]	1557
Szerokość [mm]	79
Wysokość [mm]	42
Waga netto [g]	450
Waga brutto [g]	510
Ilość w opakowaniu pośrednim [szt.]	1
Ilość w opakowaniu zbiorczym [szt.]	20
Zastosowania	hale produkcyjne magazyny fabryki obiekty przemysłowe
Atesty i certyfikaty	CE ROHS
Gwarancja [lat]	3