Oprawa hermetyczna pod tuby T8 LED

ORO ATLAS 1XT8120 G

Dzięki klasie szczelności IP65 oprawa doskonale sprawdzi się w trudnych warunkach.

Odporność mechaniczna IK08 zapewnia trwałość nawet w trudnych warunkach.

Możliwość montażu liniowego pozwala elastycznie dopasować oświetlenie.

Wytrzymały klosz z poliwęglanu zapewnia długotrwałą ochronę i bezpieczeństwo.



Oprawa hermetyczna pod tuby T8 LED ORO została zaprojektowana do wymagających zastosowań w przestrzeniach przemysłowych, takich jak hale, magazyny czy fabryki. Dzięki klasie szczelności IP65 sprawdza się w miejscach narażonych na kurz i wilgoć. Mechaniczna odporność IK08 zapewnia trwałość obudowy. Transparentny klosz z poliwęglanu gwarantuje równomierny rozsył światła. Możliwość łączenia opraw w linie pozwala na wydajne oświetlenie dużych powierzchni. Montaż natynkowy na sufitach, wymienne źródła LED T8 oraz wygodny system okablowania ułatwiają instalację i serwis. Produkt posiada certyfikaty CE i ROHS.



Indeks	ORO33079
Kod EAN	5901752710986
Liczba punktów świetlnych	1
Uin [V]	220-240
f [Hz]	50
Pmax [W]	36
Wymienne źródło światła	tak
Trzonek	G13
Typ źródła światła	T8
Ochrona przeciwporażeniowa	I
Kierunek świecenia	w dół
Klasa szczelności [IP]	65
Odporność mechaniczna [IK]	08

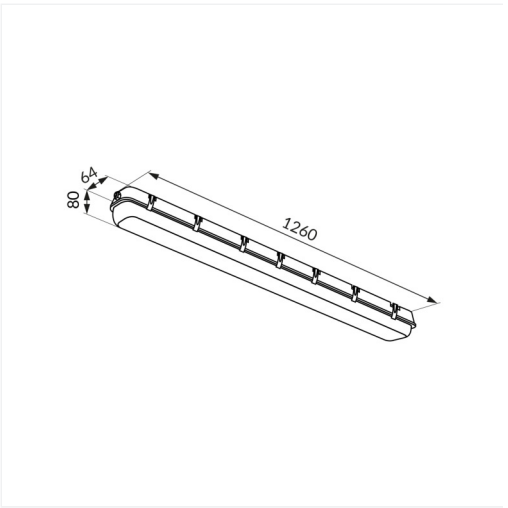

LED-POL Spółka z ograniczoną odpowiedzialnością Sp.k.
ul. Kustronia 40, 43-300 Bielsko-Biała, Polska

Utworzono: 04/09/2026 16:26:44
Zastrzega się możliwość zmiany.
Należy zawsze upewnić się, czy korzystasz z najnowszej wersji karty katalogowej.

Miejsce montażu	sufit
Rodzaj montażu	natynkowy
Zastosowanie	wewnątrz i na zewnątrz
Zakres temperatury otoczenia [°C]	-20÷40
Montaż na powierzchniach palnych	tak
Min. odległość od oświetlanego obiektu [m]	0.5
Rodzaj przyłącza	kostka śrubowa
Możliwość łączenia w linie	tak
Kolor	szary
Materiał obudowy	ABS
Materiał klosza	PC
Typ klosza	transparentny
Źródło światła w komplecie	nie
Długość [mm]	1260
Szerokość [mm]	64
Wysokość [mm]	80
Waga netto [g]	830
Waga brutto [g]	950
Ilość w opakowaniu pośrednim [szt.]	1
Ilość w opakowaniu zbiorczym [szt.]	9
Zastosowania	hale produkcyjne magazyny fabryki obiekty przemysłowe
Atesty i certyfikaty	CE ROHS
Gwarancja [lat]	2

+ Akcesoria i dodatki:

Indeks	Nazwa ERP	Kod EAN

ORO06006	ORO CLIPS ATLAS	5902533191741