Oprawa liniowa pod tuby T8 LED

ORO PARED 2XT8120

Kompatybilność z LED T8 2×G13 ułatwia modernizację oświetlenia w biurach, szkołach i sklepach.
Stal + ABS oraz klosz PS zapewniają wysoką odporność i równomierny rozsył światła.
Montaż natynkowy skraca czas realizacji instalacji w obiektach komercyjnych.
Oprawa liniowa ORO PARED została zaprojektowana do szybkiego wdrożenia energooszczędnego oświetlenia T8 LED w obiektach komercyjnych i instytucjonalnych. Wyposażona w dwa gniazda G13, umożliwia stosowanie wymiennych świetlówek LED T8 o różnych parametrach, co ułatwia serwis i dopasowanie do projektu. Obudowa ze stali i ABS zwiększa odporność mechaniczną, a ryflowany klosz PS zapewnia równomierne rozprowadzenie światła w pomieszczeniach. Oprawa montowana jest natynkowo za pomocą dołączonych wkrętów i kołków, a instalacja odbywa się poprzez kostkę śrubową. Stopień ochrony IP20 predysponuje ją do wnętrz biurowych, szkolnych i handlowych. Produkt posiada certyfikaty CE i RoHS oraz 2-letnią gwarancję.





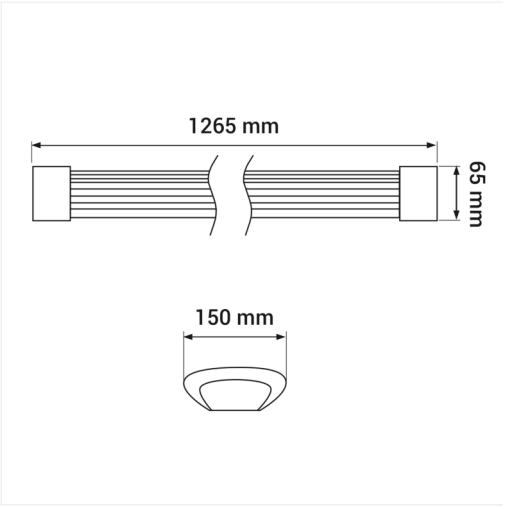

Indeks	ORO06012
Kod EAN	5901549640274
Liczba punktów świetlnych	2
Uin [V]	220-240
f [Hz]	50
Pmax [W]	2x22
Wymienne źródło światła	tak
Trzonek	G13
Typ źródła światła	T8
Ochrona przeciwporażeniowa	I
Kierunek świecenia	w dół
Klasa szczelności [IP]	20
Miejsce montażu	sufit
Rodzaj montażu	natynkowy
Zastosowanie	wewnątrz

LED-POL Spółka z ograniczoną odpowiedzialnością Sp.k.
ul. Kustronia 40, 43-300 Bielsko-Biała, Polska

Utworzono: 04/09/2026 14:44:35
Zastrzega się możliwość zmiany.
Należy zawsze upewnić się, czy korzystasz z najnowszej wersji karty katalogowej.

Zakres temperatury otoczenia [°C]	-10÷40
Montaż na powierzchniach palnych	tak
Min. odległość od oświetlanego obiektu [m]	0.5
Rodzaj przyłącza	kostka śrubowa
Kolor	biały
Materiał obudowy	stal, ABS
Materiał klosza	PS
Typ klosza	ryflowany
Źródło światła w komplecie	nie
Długość [mm]	1250
Szerokość [mm]	150
Wysokość [mm]	66
Waga netto [g]	1100
Waga brutto [g]	1340
Ilość w opakowaniu pośrednim [szt.]	1
Ilość w opakowaniu zbiorczym [szt.]	4
Akcesoria montażowe w komplecie	wkręty i kołki montażowe
Zastosowania	biura szkoły korytarze sale konferencyjne urzędy sklepy
Atesty i certyfikaty	CE ROHS
Gwarancja [lat]	2