Panel LED

ORO BACKLIT LED 36W 60X60 CCT

Funkcja CCT (3000K / 4000K / 6500K) zapewnia pełną elastyczność barwy światła.
Aż 5 lat gwarancji zapewnia długotrwałe, bezproblemowe użytkowanie.

Produkt posiada atest PZH, gwarantując bezpieczeństwo użytkowania.

Wysoki współczynnik mocy 0.95 gwarantuje oszczędność energii.

Kompletny zestaw z zasilaczem zapewnia wygodny i szybki montaż.

Format 60×60 kompatybilny z montażem podtynkowym, natynkowym i zwieszanym.
Panel LED ORO BACKLIT BASIC 36W to oprawa oświetleniowa dedykowana do montażu sufitowego, przeznaczona do takich zastosowań jak biura, szkoły, korytarze czy sklepy. Oferuje strumień 4140 lm, skuteczność 115 lm/W oraz funkcję zmiany temperatury barwowej (3000K / 4000K / 6500K), co pozwala dopasować światło do charakteru wnętrza. Konstrukcja backlit gwarantuje równomierne oświetlenie, a format 60×60 umożliwia szybki montaż w sufitach modułowych.



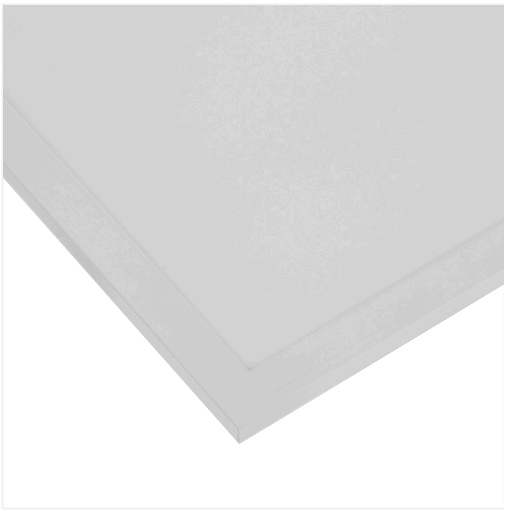

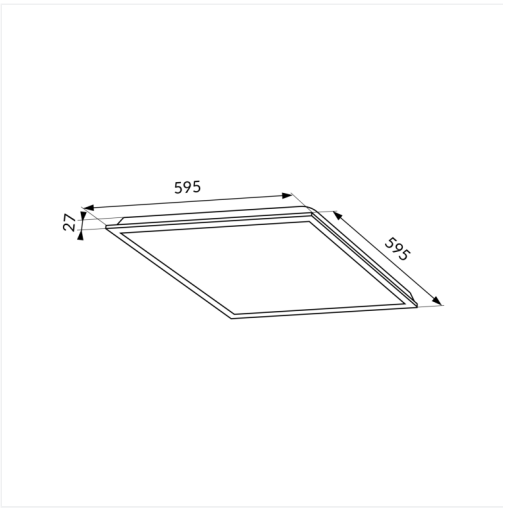

Indeks	ORO33116
Kod EAN	5901752716384
Φ360° [lm]	4140
Φmod [lm]	5120
Zmiana temperatury barwowej	tak
η [lm/W]	155
Kąt świecenia [°]	110
Kierunkowość	bezkierunkowe
CRI [Ra]	80
Jednolitość barwy (SDCM)	6
CCT [K]	3000/4500/6500
Barwa światła	zmienna
Referencyjna temperatura barwowa [K]	4000

Regulacja jasności	nie
Wskaźnik migotania	0.9
Wskaźnik efektu stroboskopowego	0.4
Współrzędne chromatyczne X	0.361
Współrzędne chromatyczne Y	0.363
Uin [V]	220-240
f [Hz]	50
Pon [W]	36
Moc modułu LED [W]	33
Możliwość zmiany mocy	nie
Zawiera ściemniacz	nie
Współczynnik mocy	0.95
Produkt wyposażony	tak
Klasa energetyczna	D
Nr rejestracyjny EPREL	1677565
Źródło światła zasilane napięciem sieciowym	tak
Wymienne źródło światła	nie
Rodzaj diody	LED SMD
Sepraracja wyjść zasilacza	tak
Zasilacz zewnętrzny	tak
Wymienny zasilacz	nie
Trwałość [h]	50000
Ochrona przeciwporażeniowa	I
Kierunek świecenia	w dół
Klasa szczelności [IP]	40
Miejsce montażu	sufit
Rodzaj montażu	do wbudowania natynkowy zwieszany

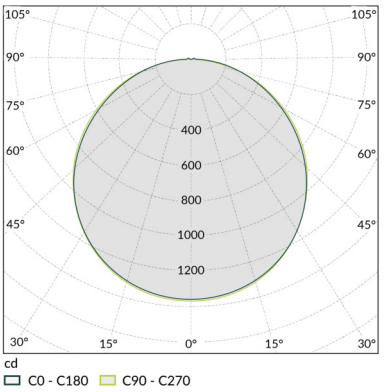

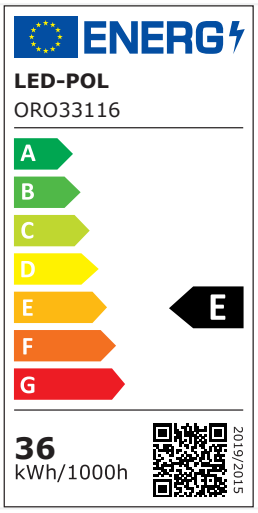

Zastosowanie	wewnątrz
Zakres temperatury otoczenia [°C]	-20÷40
Montaż na powierzchniach palnych	tak
Możliwość okrywania materiałem termoizolacyjnym	nie
Min. odległość od oświetlanego obiektu [m]	0.5
Rodzaj przyłącza	wolne końce przewodów
Długość przewodu zasilającego [m]	0.15
Przekrój przewodu zasilającego [mm²]	0.75
Kolor	biały
Materiał obudowy	aluminium, stal
Materiał klosza	PS
Materiał soczewki	PMMA
Typ klosza	mleczny
Zasilacz w komplecie	tak
Długość [mm]	595
Szerokość [mm]	595
Wysokość [mm]	27
Waga netto [g]	1450
Waga brutto [g]	1460
Ilość w opakowaniu pośrednim [szt.]	1
Ilość w opakowaniu zbiorczym [szt.]	8
Zastosowania	biura szkoły korytarze sale konferencyjne urzędy sklepy recepcje
Atesty i certyfikaty	CE ROHS PZH

Gwarancja [lat]	5

+ Akcesoria i dodatki:

Indeks	Nazwa ERP	Kod EAN
ORO07019	ORO RAMA PANEL 60X60X4,3 WHITE	5902533192922
ORO07003	ORO LINKA PANEL60X60	5901752714281