Panel LED

ORO BACKLIT LED 36W 60X60 NW UGR

Komfort pracy dzięki zredukowanemu olśnieniu UGR 19.

Aż 5 lat gwarancji zapewnia Ci spokój użytkowania.

Panel posiada atest PZH, więc jest bezpieczny dla zdrowia.

Oszczędzasz energię dzięki wysokiemu współczynnikowi mocy 0.95.

Zasilacz dołączony do zestawu zapewnia wygodny i szybki montaż.

Panel LED ORO to oprawa o wymiarach 60x60 cm, przeznaczona do zabudowy lub montażu natynkowego w pomieszczeniach biurowych, szkolnych czy administracyjnych. Wyposażona w wysokiej jakości diody LED SMD 2835 od Sanan oraz zasilacz w zestawie, zapewnia stabilne, równomierne światło o barwie naturalnej bieli (4000 K) i strumieniu 4140 lm. Dzięki wskaźnikowi UGR ≤ 19 ogranicza olśnienie, podnosząc komfort pracy. Parametr Power Factor 0,95 wpływa na wydajną pracę instalacji. Bezpieczny aluminiowy korpus, klosz pryzmatyczny oraz certyfikaty CE, ROHS i atest PZH gwarantują funkcjonalność i bezpieczeństwo użytkowania. Gwarancja 5 lat.



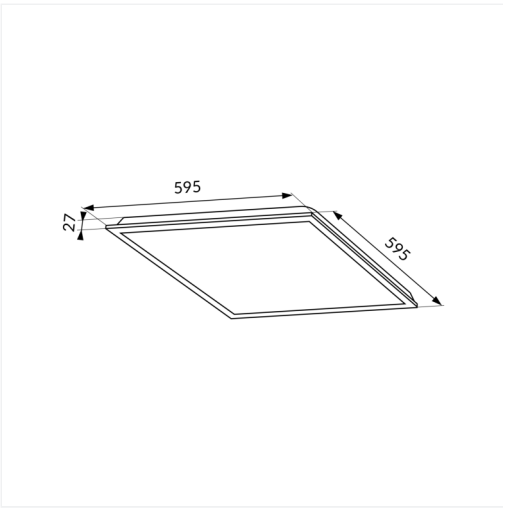

Indeks	ORO33118
Kod EAN	5901752716315
Φ360° [lm]	4140
Φmod [lm]	4800
Zmiana temperatury barwowej	nie
η [lm/W]	145
Kąt świecenia [°]	90
Kierunkowość	bezkierunkowe
CRI [Ra]	82
Jednolitość barwy (SDCM)	6
CCT [K]	4000
Barwa światła	neutralna
Regulacja jasności	nie

Wskaźnik olśnienia	19
Wskaźnik migotania	0.9
Wskaźnik efektu stroboskopowego	0.4
Współrzędne chromatyczne X	0.38
Współrzędne chromatyczne Y	0.377
Uin [V]	220-240
f [Hz]	50
Pon [W]	36
Moc modułu LED [W]	33
Możliwość zmiany mocy	nie
Zawiera ściemniacz	nie
Współczynnik mocy	0.95
Produkt wyposażony	tak
Klasa energetyczna	E
Nr rejestracyjny EPREL	1777447
Źródło światła zasilane napięciem sieciowym	tak
Wymienne źródło światła	nie
Rodzaj diody	LED SMD
Sepraracja wyjść zasilacza	tak
Zasilacz zewnętrzny	tak
Wymienny zasilacz	nie
Trwałość [h]	50000
Ochrona przeciwporażeniowa	I
Kierunek świecenia	w dół
Klasa szczelności [IP]	40
Miejsce montażu	sufit
Rodzaj montażu	do wbudowania natynkowy zwieszany

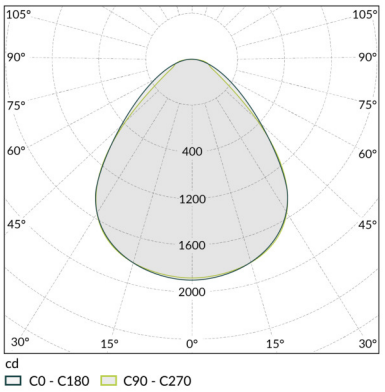

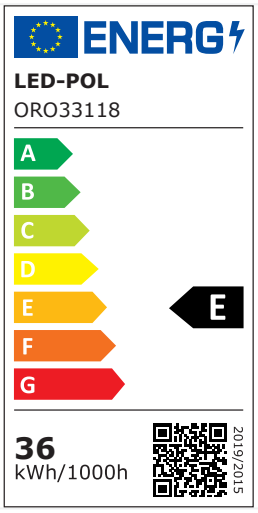

Zastosowanie	wewnątrz
Zakres temperatury otoczenia [°C]	-20÷40
Montaż na powierzchniach palnych	tak
Możliwość okrywania materiałem termoizolacyjnym	nie
Min. odległość od oświetlanego obiektu [m]	0.5
Rodzaj przyłącza	wolne końce przewodów
Długość przewodu zasilającego [m]	0.15
Przekrój przewodu zasilającego [mm²]	0.75
Kolor	biały
Materiał obudowy	aluminium, stal
Materiał klosza	PS
Materiał soczewki	PMMA
Typ klosza	pryzmatyczny
Zasilacz w komplecie	tak
Długość [mm]	595
Szerokość [mm]	595
Wysokość [mm]	27
Waga netto [g]	1650
Waga brutto [g]	1670
Ilość w opakowaniu pośrednim [szt.]	1
Ilość w opakowaniu zbiorczym [szt.]	8
Zastosowania	biura szkoły korytarze sale konferencyjne urzędy sklepy recepcje
Atesty i certyfikaty	CE ROHS PZH

Gwarancja [lat]	5

+ Akcesoria i dodatki:

Indeks	Nazwa ERP	Kod EAN
ORO07019	ORO RAMA PANEL 60X60X4,3 WHITE	5902533192922
ORO07003	ORO LINKA PANEL60X60	5901752714281