Panel LED

ORO BACKLIT LED 60W 60X60 NW

Aż 5 lat gwarancji – kupujesz bez ryzyka i obaw.

Posiada atest PZH, więc jest bezpieczny dla zdrowia.

Panel LED nie traci jasności i nie żółknie z upływem lat.

Oszczędzaj energię dzięki wysokiemu współczynnikowi mocy 0.95.

Zasilacz w zestawie zapewnia szybki i łatwy montaż.

Panel LED ORO to rozwiązanie dedykowane do zastosowań profesjonalnych, takich jak biura, szkoły, korytarze czy urzędy. Generuje 6600 lm przy skuteczności 110 lm/W i zapewnia neutralną barwę 4000 K. Dzięki wskaźnikowi oddawania barw Ra 82 gwarantuje wierne odwzorowanie kolorów, a trwałość sięgającą 30 000 h ogranicza potrzebę serwisowania. Bez efektu migotania i z wysokim współczynnikiem mocy 0,95, panel wspiera stabilną pracę instalacji elektrycznej. Produkt posiada certyfikaty CE, ROHS oraz atest PZH, a aluminiowa obudowa oraz dołączony zasilacz podkreślają solidność wykonania i łatwość montażu. Gwarancja 5 lat.

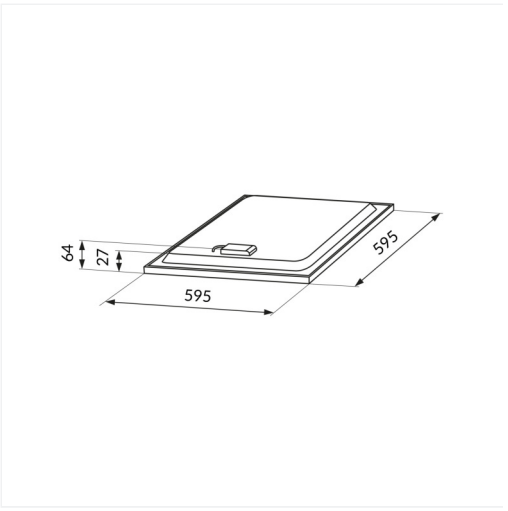

Indeks	ORO07058
Kod EAN	5902533199976
Φ360° [lm]	6600
Φmod [lm]	7840
Zmiana temperatury barwowej	nie
η [lm/W]	140
Kąt świecenia [°]	110
Kierunkowość	bezkierunkowe
CRI [Ra]	82
Jednolitość barwy (SDCM)	6
CCT [K]	4000
Barwa światła	neutralna
Regulacja jasności	nie

LED-POL Spółka z ograniczoną odpowiedzialnością Sp.k.
ul. Kustronia 40, 43-300 Bielsko-Biała, Polska

Utworzono: 16/09/2026 08:01:28
Zastrzega się możliwość zmiany.
Należy zawsze upewnić się, czy korzystasz z najnowszej wersji karty katalogowej.

Wskaźnik migotania	0.9
Wskaźnik efektu stroboskopowego	0.4
Współrzędne chromatyczne X	0.38
Współrzędne chromatyczne Y	0.377
Uin [V]	220-240
f [Hz]	50
Pon [W]	60
Moc modułu LED [W]	56
Możliwość zmiany mocy	nie
Zawiera ściemniacz	nie
Współczynnik mocy	0.95
Produkt wyposażony	tak
Klasa energetyczna	E
Nr rejestracyjny EPREL	1388550
Źródło światła zasilane napięciem sieciowym	tak
Wymienne źródło światła	nie
Rodzaj diody	LED SMD
Sepraracja wyjść zasilacza	tak
Zasilacz zewnętrzny	tak
Wymienny zasilacz	nie
Trwałość [h]	30000
Ochrona przeciwporażeniowa	II
Kierunek świecenia	w dół
Klasa szczelności [IP]	20
Miejsce montażu	sufit
Rodzaj montażu	do wbudowania natynkowy zwieszany
Zastosowanie	wewnątrz

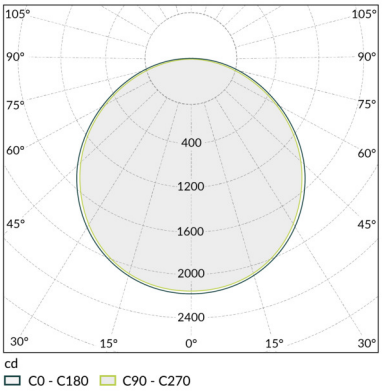

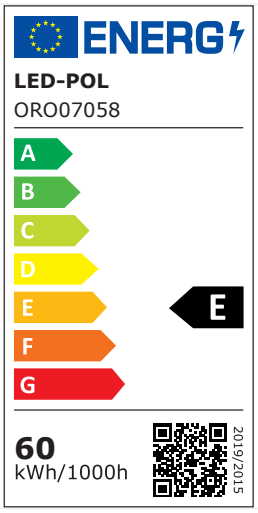

Zakres temperatury otoczenia [°C]	-20÷45
Montaż na powierzchniach palnych	nie
Możliwość okrywania materiałem termoizolacyjnym	nie
Min. odległość od oświetlanego obiektu [m]	0.5
Rodzaj przyłącza	wolne końce przewodów
Długość przewodu zasilającego [m]	0.15
Kolor	biały
Materiał obudowy	aluminium, stal
Materiał klosza	PS
Materiał soczewki	PMMA
Typ klosza	mleczny
Zasilacz w komplecie	tak
Długość [mm]	595
Szerokość [mm]	595
Wysokość [mm]	27
Waga netto [g]	1550
Waga brutto [g]	1940
Ilość w opakowaniu pośrednim [szt.]	1
Ilość w opakowaniu zbiorczym [szt.]	6
Zastosowania	biura szkoły korytarze sale konferencyjne urzędy sklepy recepcje
Atesty i certyfikaty	CE ROHS PZH
Gwarancja [lat]	5

+ Akcesoria i dodatki:

Indeks	Nazwa ERP	Kod EAN
ORO33161	ORO RAMA PANEL 60X60X6,5 WHITE	5905972140073
ORO07003	ORO LINKA PANEL60X60	5901752714281
ORO07013	ORO CLIPS PANEL60X60 U	5902533191369