Reflektor ścienno-sufitowy

ORO AQUILA 1XGU10 B/G

- Elegancki detal: Matowa czerń połączona z ciepłym, złotym wnętrzem reflektora, tworząca subtelny akcent.
- Pełna regulacja kierunku: Dwuosiowa regulacja pozwala precyzyjnie skierować światło na wybrany obiekt lub strefę.
- Wymienne źródło GU10: Swoboda doboru mocy i barwy światła oraz łatwa konserwacja.
- Solidna stalowa konstrukcja: Gwarancja trwałości i niezawodności na lata.



Reflektor ORO AQUILA to propozycja dla wnętrz, w których liczy się detal. Połączenie matowej czerni ze złotym wykończeniem wnętrza klosza nadaje mu subtelnej elegancji. Jako oświetlenie punktowe, idealnie sprawdzi się do akcentowania obrazów, wnęk czy jako lampka do czytania. Możliwość regulacji w dwóch osiach zapewnia pełną kontrolę nad kierunkiem światła, a możliwość zastosowania wymiennego źródła światła GU10 pozwala na dobór żarówki LED o dowolnej mocy i barwie. Solidna, stalowa konstrukcja gwarantuje trwałość.



Indeks	ORO33005
Kod EAN	5901752710139
Liczba punktów świetlnych	1
Uin [V]	220-240
f [Hz]	50
Pmax [W]	1x10
Wymienne źródło światła	tak
Trzonek	GU10
Ochrona przeciwporażeniowa	I
Kierunek świecenia	regulowany
Możliwość regulacji kątowej	2 osie
Klasa szczelności [IP]	20

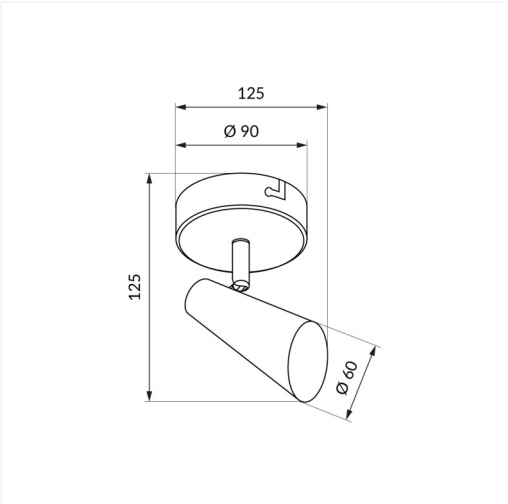

LED-POL Spółka z ograniczoną odpowiedzialnością Sp.k.
ul. Kustronia 40, 43-300 Bielsko-Biała, Polska

Utworzono: 04/09/2026 16:01:19
Zastrzega się możliwość zmiany.
Należy zawsze upewnić się, czy korzystasz z najnowszej wersji karty katalogowej.

Miejsce montażu	ściana, sufit
Rodzaj montażu	natynkowy
Zastosowanie	wewnątrz
Zakres temperatury otoczenia [°C]	5÷25
Min. odległość od oświetlanego obiektu [m]	0.5
Rodzaj przyłącza	kostka śrubowa
Zakres przekrojów podłączanych przewodów	0.75÷4
Kolor	czarny/złoty
Materiał klosza	stal
Źródło światła w komplecie	nie
Długość [mm]	90
Szerokość [mm]	90
Wysokość [mm]	125
Waga netto [g]	190
Waga brutto [g]	260
Ilość w opakowaniu pośrednim [szt.]	1
Ilość w opakowaniu zbiorczym [szt.]	12
Zastosowania	salony kuchnie sypialnie korytarze
Atesty i certyfikaty	CE ROHS
Gwarancja [lat]	2