Reflektor ścienno-sufitowy

ORO AQUILA 4XGU10 B/G

- Elegancki design: Matowa czerń połączona z ciepłym, złotym wnętrzem czterech niezależnych reflektorów.
- Maksymalna funkcjonalność: Cztery niezależne punkty świetlne do oświetlenia nawet dużych i wymagających pomieszczeń.
- Część kompletnej rodziny AQUILA: Umożliwia stworzenie spójnego systemu oświetlenia w całym wnętrzu.
- Wymienne źródła GU10: Swoboda doboru mocy i barwy światła oraz łatwa konserwacja.



Najbardziej rozbudowany reflektor z rodziny ORO AQUILA, przeznaczony do oświetlania dużych przestrzeni. Cztery niezależnie regulowane w dwóch osiach reflektory zapewniają maksymalną elastyczność w aranżacji światła. Eleganckie połączenie matowej czerni i złotego wnętrza kloszy stanowi wyrafinowany detal dekoracyjny. Możliwość zastosowania wymiennych źródeł światła GU10 pozwala na dobór żarówek LED o dowolnej mocy i barwie. Solidna, stalowa konstrukcja gwarantuje trwałość, a możliwość połączenia z innymi modelami z serii AQUILA pozwala na stworzenie kompleksowego i spójnego projektu oświetleniowego.

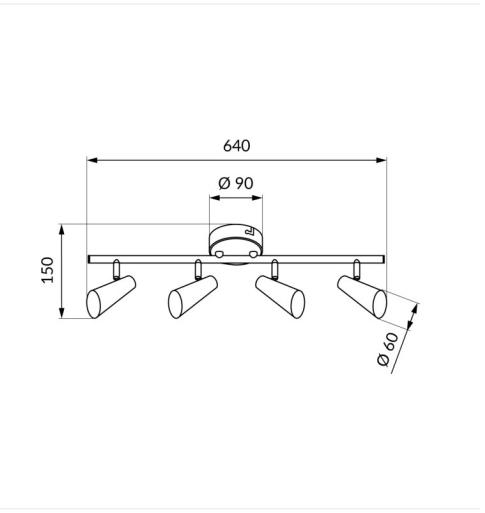

Indeks	ORO33008
Kod EAN	5901752710160
Liczba punktów świetlnych	4
Uin [V]	220-240
f [Hz]	50
Pmax [W]	4x10
Wymienne źródło światła	tak
Trzonek	GU10
Ochrona przeciwporażeniowa	I
Kierunek świecenia	regulowany
Możliwość regulacji kątowej	2 osie
Klasa szczelności [IP]	20

LED-POL Spółka z ograniczoną odpowiedzialnością Sp.k.
ul. Kustronia 40, 43-300 Bielsko-Biała, Polska

Utworzono: 04/09/2026 16:02:19
Zastrzega się możliwość zmiany.
Należy zawsze upewnić się, czy korzystasz z najnowszej wersji karty katalogowej.

Miejsce montażu	ściana, sufit
Rodzaj montażu	natynkowy
Zastosowanie	wewnątrz
Zakres temperatury otoczenia [°C]	5÷25
Min. odległość od oświetlanego obiektu [m]	0.5
Rodzaj przyłącza	kostka śrubowa
Zakres przekrojów podłączanych przewodów	0.75÷4
Kolor	czarny/złoty
Materiał klosza	stal
Źródło światła w komplecie	nie
Długość [mm]	640
Szerokość [mm]	90
Wysokość [mm]	150
Waga netto [g]	720
Waga brutto [g]	970
Ilość w opakowaniu pośrednim [szt.]	1
Ilość w opakowaniu zbiorczym [szt.]	8
Zastosowania	salony kuchnie sypialnie korytarze
Atesty i certyfikaty	CE ROHS
Gwarancja [lat]	2