AS

Końcówka szczelna

Szczelna końcówka aluminiowa do zaprasowywania na przewodach aluminiowych, chroniąca połączenie przed wnikaniem wilgoci.

- materiał aluminiowy
- konstrukcja szczelna
- część rurowa do zaprasowywania



Parametry techniczne

Materiał	aluminium	**Norma**	DIN 46329

Warianty produktu

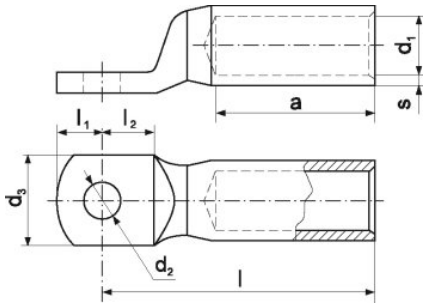

se [mm²]	rm/sm [mm²]	Oznaczenie	Pod śrubę M	d_2 [mm]	s [mm]	d_1 [mm]	d_3 [mm]	l_1 [mm]	l_2 [mm]	l [mm]	a [mm]	EAN	Narzędzia do zaciskania	Matryce
25	**16**	AS 8-16	8	8,4	3,2	5,6	25	10	15,5	50	30	5905912834635	PR 95A, PRZ 240, HRZ 300, GZ 300, GU 300, EPZC 300N, EPZ 300N	ZS 12, ZS K8, ZS K-K7, ZCS K7, ZSC K-K14
35	**25**	AS 8-25	8	8,4	2,6	6,8	25	10	15,5	50	30	5905912834659	PR 95A, PRZ 240, HRZ 300, GZ 300, GU 300, EPZC 300N, EPZ 300N	ZS 12, ZS K8, ZS K-K7, ZCS K7, ZSC K-K14
50	**35**	AS 8-35	8	8,4	3	8	25	10	15,5	62	42	5905912834680	PR 95A, PRZ 240, HRZ 300, GZ 300, GU 300, EPZC 300N, EPZ 300N	ZS 14, ZS K8, ZS K-K7, ZCS K7, ZSC K-K14
		AS 12-35	12	13	3	8	25	10	15,5	62	42	5905912834703	PR 95A, PRZ 240, HRZ 300, GZ 300, GU 300, EPZC 300N, EPZ 300N	ZS 14, ZS K8, ZS K-K7, ZCS K7, ZSC K-K14
		AS 8-50	8	8,4	3,1	9,8	25	12	15,5	62	42	5905912834710	PR 95A, PRZ 240, HRZ 300, GZ 300, GU 300, EPZC 300N, EPZ 300N	ZS 16, ZS K8, ZS K-K7, ZCS K7, ZSC K-K14
70	**50**	AS 10-50	10	10,5	3,1	9,8	25	12	15,5	62	42	5905912834727	PR 95A, PRZ 240, HRZ 300, GZ 300, GU 300, EPZC 300N, EPZ 300N	ZS 16, ZS K8, ZS K-K7, ZCS K7, ZSC K-K14
		AS 12-50	12	13	3,1	9,8	25	12	15,5	62	42	5905912834734	PR 95A, PRZ 240, HRZ 300, GZ 300, GU 300, EPZC 300N, EPZ 300N	ZS 16, ZS K8, ZS K-K7, ZCS K7, ZSC K-K14
		AS 8-70	8	8,4	3,65	11,2	25	12	15,5	72	52	5905912834741	PR 95A, PRZ 240, HRZ 300, GZ 300, GU 300, EPZC 300N, EPZ 300N	ZS 18, ZS K8, ZS K-K7, ZCS K7, ZSC K-K14
95	**70**	AS 10-70	10	10,5	3,65	11,2	25	12	15,5	72	52	5905912834758	PR 95A, PRZ 240, HRZ 300, GZ 300, GU 300, EPZC 300N, EPZ 300N	ZS 18, ZS K8, ZS K-K7, ZCS K7, ZSC K-K14
		AS 12-70	12	13	3,65	11,2	25	12	15,5	72	52	5905912834765	PR 95A, PRZ 240, HRZ 300, GZ 300, GU 300, EPZC 300N, EPZ 300N	ZS 18, ZS K8, ZS K-K7, ZCS K7, ZSC K-K14
120	**95**	AS 10-95	10	10,5	4,4	13,2	25	12	15,5	80	56	5905912834772	PR 95A, PRZ 240, HRZ 300, GZ 300, GU 300, EPZC 300N, EPZ 300N	ZS 22, ZS K8, ZS K-K7, ZCS K7, ZSC K-K14
		AS 12-95	12	13	4,4	13,2	25	12	15,5	80	56	5905912834789	PR 95A, PRZ 240, HRZ 300, GZ 300, GU 300, EPZC 300N, EPZ 300N	ZS 22, ZS K8, ZS K-K7, ZCS K7, ZSC K-K14
		AS 10-120	10	10,5	4,15	14,7	30	13	20	80	56	5905912834802	PRZ 240, HRZ 300, GZ 300, GU 300, EPZC 300N, EPZ 300N	ZS 22, ZS K8, ZS K-K7, ZCS K7, ZSC K-K14
150	**120**	AS 12-120	12	13	4,15	14,7	30	13	20	80	56	5905912834819	PRZ 240, HRZ 300, GZ 300, GU 300, EPZC 300N, EPZ 300N	ZS 22, ZS K8, ZS K-K7, ZCS K7, ZSC K-K14
		AS 16-120	16	17	4,15	14,7	30	13	20	80	56	5905912834826	PRZ 240, HRZ 300, GZ 300, GU 300, EPZC 300N, EPZ 300N	ZS 22, ZS K8, ZS K-K7, ZCS K7, ZSC K-K14

se [mm²]	**rm/sm** [mm²]	**Oznaczenie**	**Pod śrubę M**	**d_2** [mm]	**s** [mm]	**d_1** [mm]	**d_3** [mm]	**l_1** [mm]	**l_2** [mm]	**l** [mm]	**a** [mm]	**EAN**	**Narzędzia do zaciskania**	**Matryce**
185	**150**	AS 10-150	10	10,5	4,35	16,3	30	13	20	90	60	5905912834833	PRZ 240, HRZ 300, GZ 300, GU 300, EPZC 300N, EPZ 300N	ZS 25, ZS K8, ZS K-K7, ZCS K7, ZSC K-K14
		AS 12-150	12	13	4,35	16,3	30	13	20	90	60	5905912834840	PRZ 240, HRZ 300, GZ 300, GU 300, EPZC 300N, EPZ 300N	ZS 25, ZS K8, ZS K-K7, ZCS K7, ZSC K-K14
		AS 10-185	10	10,5	5,1	18,3	30	13	20	91	60	5905912834871	PRZ 240, HRZ 300, GZ 300, GU 300, EPZC 300N, EPZ 300N	ZS 28, ZS K8, ZS K-K7, ZCS K7, ZSC K-K14
240	**185**	AS 12-185	12	13	5,1	18,3	30	13	20	91	60	5905912834888	PRZ 240, HRZ 300, GZ 300, GU 300, EPZC 300N, EPZ 300N	ZS 28, ZS K8, ZS K-K7, ZCS K7, ZSC K-K14
		AS 16-185	16	17	5,1	18,3	30	13	20	91	60	5905912834895	PRZ 240, HRZ 300, GZ 300, GU 300, EPZC 300N, EPZ 300N	ZS 28, ZS K8, ZS K-K7, ZCS K7, ZSC K-K14
		AS 10-240	10	10,5	5,5	21	38	13	24	103	70	5905912834918	PRZ 240, HRZ 300, GZ 300, GU 300, EPZC 300N, EPZ 300N	ZS 32, ZS K8, ZS K-K7, ZCS K7, ZSC K-K14
	240	AS 12-240	12	13	5,5	21	38	13	24	103	70	5905912834925	PRZ 240, HRZ 300, GZ 300, GU 300, EPZC 300N, EPZ 300N	ZS 32, ZS K8, ZS K-K7, ZCS K7, ZSC K-K14
300		AS 16-240	16	17	5,5	21	38	13	24	103	70	5905912834932	PRZ 240, HRZ 300, GZ 300, GU 300, EPZC 300N, EPZ 300N	ZS 32, ZS K8, ZS K-K7, ZCS K7, ZSC K-K14
	300	AS 16-300	16	17	5,35	23,3	38	16	24	103	70	5905912834963	GU 300	–
	400	AS 16-400	16	17	6,25	26	38	24	24	116	73	5905912834994	GU 625	UX 38
	500	AS 20-500	20	21	7,5	29	44	24	24	122	79	5905912835038	GU 625	UX 44
	625	AS 16-625	16	17	8,5	33	52	24	24	130	85	5905912835045	GU 625	UX 52

- * – poza normą
- Produkcja na zamówienie.
- se – przekrój żyły sektorowej jednodrutowej,
- rm – przekrój żyły okrągłej wielodrutowej,
- sm – przekrój żyły sektorowej wielodrutowej.
- Możemy wykonać końcówki o innych wymiarach niż w tabeli wg indywidualnych ustaleń.
- Końcówki z pastą stykową na zamówienie – oznaczać np. AS 8-16-P.