KNP

Końcówka pazurkowa

Mosiężna końcówka pazurkowa w wykonaniu specjalnym, przeznaczona do zarabiania przewodów. Wykonana wg normy DIN 46225.

- wykonanie specjalne



Parametry techniczne

Materiał	mosiądz	**Norma**	DIN 46225

Warianty produktu

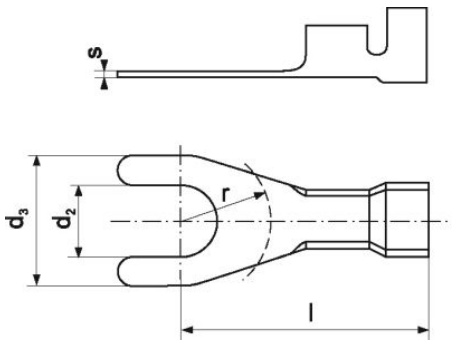

Przekrój żyły [mm²]	Pod śrubę M	d_2 [mm]	Oznaczenie	s [mm]	d_3 [mm]	l [mm]	r [mm]	Waga [g/szt.]	Liczba [szt.]	Narzędzia do zaciskania	EAN	Matryce
	3	3,2	KNP 3-1	0,6	8	18,3	4,5	0,70	100	S44-2, PP8, PP19	5905912823646	PR 33-A6
0,5 ÷ 1	4	4,3	KNP 4-1	0,6	8	18,3	6,5	0,67	100	S44-2, PP8, PP19	5905912823707	PR 33-A6
	5	5,3	KNP 5-1	0,6	9,5	17,5	6,5	0,67	100	S44-2, PP8, PP19	5905912823769	PR 33-A6
	4	4,3	KNP 4-2,5	0,6	8	18,3	6,5	0,81	100	S44-2, PP8, PP19	5905912823820	PR 33-A6
1 ÷ 2,5	5	5,3	KNP 5-2,5	0,6	9,5	17,5	6,5	0,83	100	S44-2, PP8, PP19	5905912823882	PR 33-A6
	6	6,5	KNP 6-2,5	0,6	12	22	7,5	1,11	100	S44-2, PP8, PP19	5905912823943	PR 33-A6

Wykonanie standardowe – niecynowane, przy zamawianiu cynowanych należy dodać symbol „Sn”,np. KNP 3-1 Sn.
Tagi: końcówka elektryczna, końcówka kablowa, końcówki kablowe