KLK

Złączka

Złączka KLK z izolacją poliamidową służy do łączenia przewodów w instalacjach elektrycznych. Wykonana z miedzi cynowanej galwanicznie.



Parametry techniczne

Izolacja	poliamidową	**Materiał**	miedź cynowana galwanicznie
Trwałość termiczna	do +95°C		

Warianty produktu

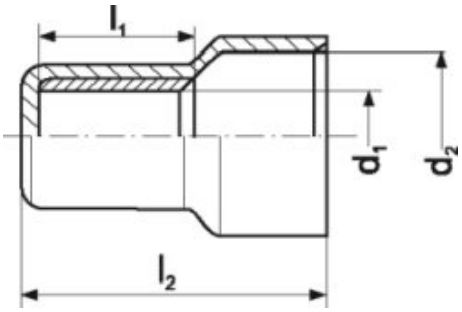

Przekrój żyły [mm²]	Kolor	Oznaczenie	d_1 [mm]	d_2 [mm]	l_1 [mm]	l_2 [mm]	Waga [g/szt.]	Liczba [szt.]	EAN	Narzędzia do zaciskania	Matryce
0,5 ÷ 2,5		KLK 2,5	2,3	5	7	15	0,74	100	5905912832723	PR33, E11-6, RE6, PP8, PP19	PR 33-E6
2,5 ÷ 6		KLK 6	3,8	7,5	7	17,5	1,26	50	5905912832747	PR33, E11-6, RE6, PP8, PP19	PR 33-E6

Wykonanie izolacji w klasie V0 wg indywidualnych ustaleń – oznaczenie np. KLK 6-V0.